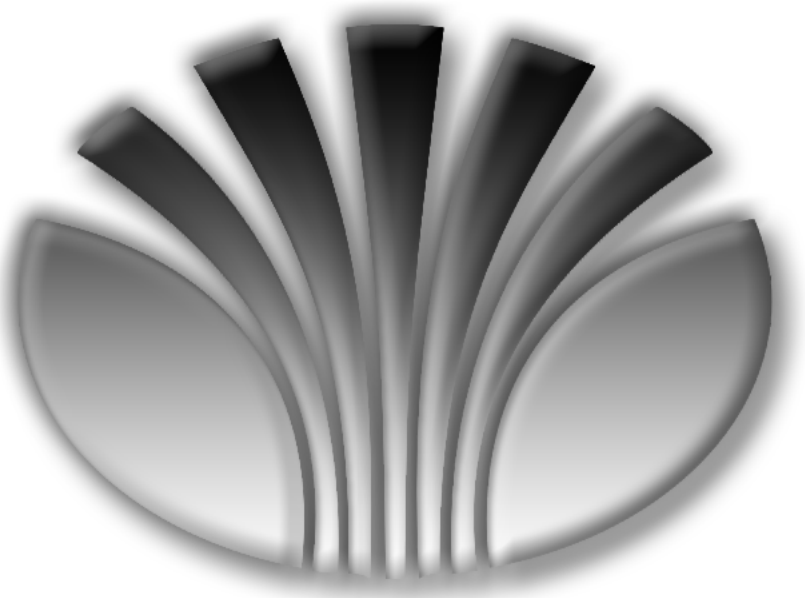

NEXIA

ВВЕДЕНИЕ

Этот каталог запасных частей и эксплуатационных материалов представляет информацию о запасных частях для технического обслуживания автомобиля **"НЕКСИЯ"** , производства Компании ЗАО "ДжиЭм Узбекистан".

Все данные и спецификации, содержащиеся в этой публикации основаны на последней информации об изделии, имеющейся на момент публикации. Для удобства пользования каталогом, пожалуйста, внимательно прочтите раздел **"ОБЩАЯ ИНФОРМАЦИЯ"**

Июль 30. 2008
ЗАО "ДжиЭм Узбекистан
Отдел Запасных частей

СОДЕРЖАНИЕ

ОБЩАЯ ИНФОРМАЦИЯ

I . ОБЩИЙ ВИД
II . МОДЕЛИ И ИХ КОМПЛЕКТАЦИЯ
III . ТАБЛИЦА ЦВЕТОВЫХ КОДОВ
IV . ОБЪЯСНЕНИЕ КОМПОЗИЦИИ КАТАЛОГА
V . ИДЕНТИФИКАЦИОННЫЙ НОМЕР АВТОМОБИЛЯ
VI . ТАБЛИЦА КОДОВ КОМПЛЕКТАЦИИ
VII. СОКРАЩЕНИЯ (АББРЕВИАТУРА)

УКАЗАТЕЛЬ (ИНДЕКС)

ИДЕНТИФИКАЦИЯ ГРУППЫ
ИДЕНТИФИКАЦИЯ НАИМЕНОВАНИЯ ДЕТАЛИ
ИДЕНТИФИКАЦИЯ НОМЕРА ДЕТАЛИ
ИДЕНТИФИКАЦИЯ ИЛЛЮСТРАЦИИ

ИЛЛЮСТРАЦИИ И ТЕКСТ

1. ДВИГАТЕЛЬ
2. УПРАВЛЕНИЕ ДВИГАТЕЛЕМ
3. СЦЕПЛЕНИЕ И ТРАНСМИССИЯ
4. ХОДОВАЯ ЧАСТЬ АВТОМОБИЛЯ
5. ЭЛЕКТРООБОРУДОВАНИЕ
6. КУЗОВ И ЭКСТЕРЬЕР
7. ИНТЕРЬЕР
8. ОТОПЛЕНИЕ И КОНДИЦИОНИРОВАНИЕ САЛОНА
9. ИНСТРУМЕНТЫ И ЭКСПЛУАТАЦИОННЫЕ МАТЕРИАЛЫ

Выбор модели

I. ОБЩИЙ ВИД

Содержание

II. МОДЕЛИ И ИХ КОМПЛЕКТАЦИЯ

1. МОДЕЛЬ

ДВИГАТЕЛЬ	ТРАНСМИССИЯ	СЦЕПЛЕНИЕ	КУЗОВ	УРОВЕНЬ
1.5 SOHC	Механическая 5 передач	Механическое	5-ти дверный HATCH BACK	GL(I) GLE(II)
1.5 DOHC 1.6 DOHC				GL(III) GLE(IV)

■ ТИП СЦЕПЛЕНИЯ

- M : Механическое сцепление

■ РЕГИОН ЭКСПЛУАТАЦИИ

- E01 : Общий
- E92 : Россия (Leaded)
- E93 : Россия (Unleaded)

ПРИМЕЧАНИЕ : Пожалуйста, внимательно прочтите главу "Объяснение композиции каталога", чтобы найти необходимую Вам деталь в графе "МОДЕЛЬ".

III. ТАБЛИЦА ЦВЕТОВЫХ КОДОВ

При выборе цвета кузова, необходимо указать код цвета.

ЦВЕТ КУЗОВА		ЦВЕТ САЛОНА
КОД	ОПИСАНИЕ	
10L	БЕЛЫЙ КАСАБЛАНКА (S)	СЕРЫЙ
12U	БЕЖЕВЫЙ МАЙК (M)	
39U	ЗЕЛЕНЫЙ ТРОПИЧЕСКИЙ (ME)	
51U	ЖЕЛТЫЙ ЗОЛОТИСТЫЙ (M)	
61U	БЕЖЕВО-СЕРЫЙ (M)	
76L	КРАСНЫЙ МАЛИНОВЫЙ (S)	
81U	СЕРЫЙ ЛАМИНАРНЫЙ (M)	
92U	СЕРЕБРИСТЫЙ КАМЕНЬ (ME)	
UMB	СЕРО-СИНИЙ	
UZG	ЗЕЛЕНО-СИНИЙ	

- (S) : SOLID
- (ME) : METALIC
- (M) : MICA

Содержание

IV. ОБЪЯСНЕНИЕ КОМПОЗИЦИИ КАТАЛОГА

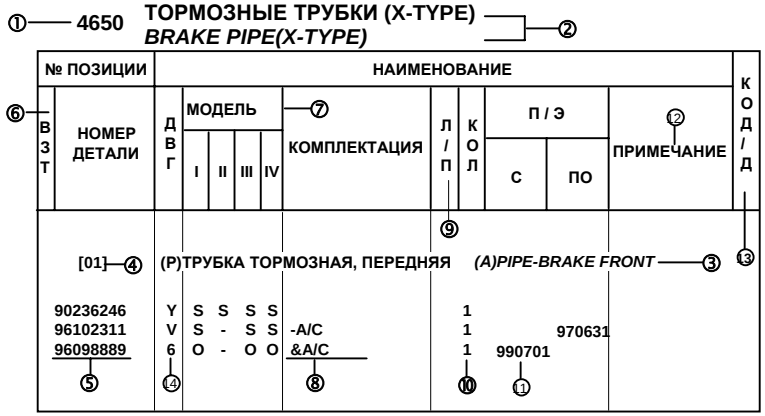

① НОМЕР ГРУППЫ (узла или агрегата)

Первая цифра указывает "ГЛАВНЫЙ НОМЕР ГРУППЫ" , а следующие 2 цифры показывают "НОМЕР ГРУППЫ".

② НАИМЕНОВАНИЕ ГРУППЫ (узла или агрегата)

Показывает наименование подгруппы внутри главной группы.

③ НАИМЕНОВАНИЕ ДЕТАЛИ

Наименование детали приводится на русском и английском языках.

(например)

(P).....Русский (A).....Английский

④ НОМЕР ПОЗИЦИИ

Номер позиции соответствует номеру позиции детали на иллюстрации.

⑤ НОМЕР ДЕТАЛИ

Собственный номер присвоен каждой детали.
Детали, имеющие в своем номере буквы "N/S" не поставляются отдельно, а только в комплекте.
Однако, такие детали могут входить в сборку либо в комплект. В этом случае номер сборки или комплекта заключается в круглые скобки рядом с "N/S".

⑥ ВЗТ (ВЗАИМОЗАМЕНЯЕМОСТЬ)

В случае, когда какой-нибудь номер детали изменился вследствии модернизации узла или агрегата, в этой колонке указывается взаимозаменяемость между двумя номерами деталей.

■ Коды взаимозаменяемости

Y : Старая и новая детали взаимозаменяемы.
N : Старая и новая детали не взаимозаменяемы.
O : Новая деталь может быть использована вместо старой, но не наоборот.

⑦ МОДЕЛЬ

В этой графе указывается код дополнительного оборудования.

■ Расположение руля
- Л : Левостороннее расположение рулевого колеса

■ ТИП СЦЕПЛЕНИЯ)
- M : Механическое СЦЕПЛЕНИЕ

■ МОДЕЛЬ

I - GL (1.5 SOHC)
II - GLE (1.5 SOHC)
III - GL (1.5/1.6 DOHC)
IV - GLE (1.5/1.6 DOHC)

"МОДЕЛЬ" графа, в которой также указывается уровень применяемой комплектации.
S : Стандартная комплектация.
O : Комплектация на заказ.
A : Специальная комплектация в соответствии с требованиями региона эксплуатации.
- : Не применяется.

Содержание

⑧ КОМПЛЕКТАЦИЯ

В этой графе указывается комплектация автомобиля, см. "ТАБЛИЦА КОДОВ КОМПЛЕКТАЦИИ".

Код комплектации

Символ комбинации комплектации.
(и, с, - : исключая, / : или).

⑨ Л / П (Левый / Правый)

Эта графа указывает месторасположение деталей.

Л : Левая
П : Правая

⑩ КОЛ (Количество)

Эта графа указывает количество деталей, необходимое для каждой группы.
Это количество указывается цифрами или символами, как показано ниже:
A : по потребности.

⑪ ПРИМЕНЕНИЕ (Период эксплуатации)

Эта графа указывает дату, с которой начинается период эксплуатации детали.
Это показано указанием года, месяцаи и даты начала или окончания периода эксплуатации детали (S.O.P.)

⑫ ПРИМЕЧАНИЕ

В этой графе приводится дополнительная или справочнаяинформация о деталях, такая как, спецификация, использование, тип, регион эксплуатации деталей.

⑬ КОД / Д (КОД ДЕТАЛИ)

Эта графа показывает специальный код детали, который обозначается двумя знаками.
Код поможет Вам легко распознать детали, однако, не всегда детали имеют идентификационный код.

⑭ ДВГ (ДВИГАТЕЛЬ)

Эта графа указывает на тип двигателя, в комплектации с которым применяется выбранный Вами номер детали.

Y - Двигатель 1.5 SOHC MPI
V - Двигатель 1.5 DOHC MPI
6 - Двигатель 1.6 DOHC MPI

Содержание

V. ИДЕНТИФИКАЦИОННЫЙ НОМЕР АВТОМОБИЛЯ

X W B 3 L 3 1 B D 3 A 000001

- Регион
  X : Азия
- Государство
  W : Узбекистан
- Производитель
  B : ДжиЭм Узбекистан
- Тип автомобиля
  3 : Пассажирский, с поперечным расположением двигателя, передний привод
- Код двигателя
  L : SOHC 1.5 MPI
  D : DOHC 1.5 MPI
  K : DOHC 1.6 MPI
- Тип кузова
  3 : 4-х дверный седан
- Начальные изменения
  1 : Первая модель (N100)
  2 : Вторая модель (N150)
- Тип модели
  B : Этилированная
  C : Не этилированная
- Трансмиссия / Управление
  D : 5-ти скоростная механическая, левостороннее
- Год производства
  7 : 2007
  8 : 2008
  9 : 2009
- Сборочный завод
  A : Асака
- Серийный номер начиная с
  ' 000001 '

МЕСТОРАПОЛОЖЕНИЕ ИДЕНТИФИКАЦИОННОГО НОМЕРА АВТОМОБИЛЯ

Uz-Daewoo Auto Co.

ГЕГИСТРАЦИОННЫЙ НОМЕР VEHICLE INDENTIFICATION NO.

ИДЕНТИФИКАЦИОННЫЙ НОМЕР
TYPE APPROVAL NO.

МОДЕЛЬ
MODEL

ТИП ДВИГАТЕЛЯ
ENGINE TYPE

ЦВЕТ КУЗОВА
BODY COLOR

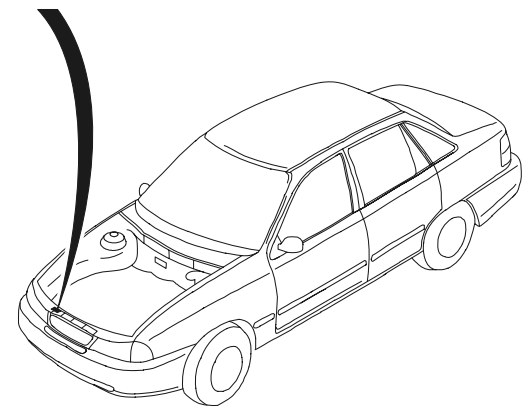

Содержание

VI. ТАБЛИЦА КОДОВ КОМПЛЕКТАЦИИ

КОД	ОПИСАНИЕ
-	БЕЗ, ИСКЛЮЧАЯ
/	И/ИЛИ
60	БЕЗ ГИДРОУСИЛИТЕЛЯ РУЛЕВОГО УПРАВЛЕНИЯ
61	ГИДРОУСИЛИТЕЛЬ РУЛЕВОГО УПРАВЛЕНИЯ
82I	СЕРЫЙ ИНТЕРЬЕР
A01	ВЕТРОВОЕ СТЕКЛО-ТОНИРОВАННОЕ
A22	ВЕТРОВОЕ СТЕКЛО-НЕ ТОНИРОВАННОЕ
A30	БЕЗ ЭЛ.СТЕКЛОПОДЪЕМНИКОВ
A31	ЭЛЕКТРИЧЕСКИЙ СТЕКЛОПОДЪЕМНИК (ПЕР+ЗАД)
A32	ЭЛЕКТРИЧЕСКИЙ СТЕКЛОПОДЪЕМНИК (ПЕР)
A34	МЕХАНИЧЕСКИЙ СТЕКЛОПОДЪЕНИК
A90	АВТОМАТИЧЕСКОЕ ОТКРЫВАНИЕ БАГАЖНИКА
A99	ЗАМОК ПЕРЧАТОЧНОГО ЯЩИКА
AAC	РЕГУЛИРУЕМЫЙ РЕМЕНЬ БЕЗОПАСНОСТИ
AB	ЦЕНТРАЛЬНЫЙ ЗАМОК ДВЕРЕЙ
AB9	РЕГУЛИРОВКА СТЕКЛОПОДЪЕМНИКА, МЕХ-АЯ
AC	КОНДИЦИОНЕР ВОЗДУХА
AG4	СИДЕНЬЕ С РУЧНОЙ РЕГУЛИРОВКОЙ ВЫСОТЫ
AG5	СИДЕНЬЕ ПРАВОЕ С РУЧНОЙ РЕГУЛИРОВКОЙ ВЫСОТЫ
AJ3	ПОДУШКА БЕЗОПАСНОСТИ (ЛЕВ)
AJ4	БЕЗ ЗАДНЕГО РЕМНЯ БЕЗОПАСНОСТИ
AK9	РЕМЕНЬ БЕЗОПАСНОТИ, 3 ТОЧЕЧНЫЙ
AM2	ЗАДНЕЕ СИДЕНИЕ С КОРОБОМ ДЛЯ ЛЫЖ
AM6	ЗАДНЕЕ СИДЕНИЕ С КОРОБОМ ДЛЯ ЛЫЖ, ВАР 1
AM7	ЗАДНЕЕ СИДЕНЬЕ - ОТКИДНОЕ
AM8	ЗАДНЕЕ СИДЕНЬЕ,W/SEMI
AM9	ЗАДНЕЕ СИДЕНИЕ-ЦЕЛЬНОЕ
AQ6	СИДЕНЬЕ ПЕРЕДНЕЕ, РЕГУЛИРУЕМОЕ
AQ8	СИДЕНЬЕ ПЕРЕДНЕЕ, РЕГУЛИРУЕТСЯ РЫЧАГОМ
AQ9	ПЕРЕДНЕЕ СИДЕНЬЕ С РЕГУЛИРУЕМОЙ СПИНКОЙ, 2 ВАРИАНТА, ECE
C20	РЕГУЛИРОВКА ЧАСТОТЫ РАБОТЫ СТЕКЛООЧИСТИТЕЛЯ
C25	СТЕКЛООМЫВАТЕЛЬ (ПЕР+ЗАД)
C35	ОБОГРЕВАТЕЛЬ ДЛЯ НОГ ПАССАЖИРОВ
C39	ОБОГРЕВАТЕЛЬ
C49	АНТИЗАПОТЕВАТЕЛЬ ЗАДНЕГО СТЕКЛА
C55	ОТПОТЕВАТЕЛЬ БЕЗ ТАЙМЕРА
C59	БЕЗ КОНДИЦИОНЕРА
C60	КОНДИЦИОНЕР (ВАКУУМНОЕ УПРАВЛЕНИЕ)
CA1	УГОЛЬНЫЙ ФИЛЬТР
CLC	ТРОСОВОЕ СЦЕПЛЕНИЯ
CN3	ПОГЛАТИТЕЛЬ ПАРОВ-0,85
D46	СКЛАДЫВАЮЩЕЕСЯ ЗЕРКАЛО, ВОДИТЕЛЬСКАЯ СТОРОНА
D47	СКЛАДЫВАЮЩЕЕСЯ ЗЕРКАЛО, ПАССАЖИРСКАЯ СТОРОНА
DTR	РЕГУЛИРОВКА ЯРКОСТИ ПОДСВЕТКИ
EC1	ЭБУ ДЛЯ ВЫСОКОГОРНЫХ РАЙОНОВ
EC2	ЭБУ ДЛЯ ТОПЛИВА С НИЗКОЙ ИЗМЕНЧИВОСТЬЮ
F39	ПРУЖИНА-ПЕРЕДНЯЯ И ЗАДНЯЯ, СТАНДАРТ
F40	ПРУЖИНА-ПЕРЕДНЯЯ И ЗАДНЯЯ, УСИЛЕННАЯ
HL4	РЕГУЛЯТОР УСТАНОВКИ ФАР
JB2	ТОРМОЗНОЙ ДИСК-НЕ ВЕНТИЛИРУЕМЫЙ
JB3	ТОРМОЗНОЙ ДИСК-ВЕНТИЛИРУЕМЫЙ, 13 ДЮЙМ
JB4	ТОРМОЗНОЙ ДИСК-ВЕНТИЛИРУЕМЫЙ, 14 ДЮЙМ
JL9	АНТИБЛОКИРОВОЧНАЯ ТОРМОЗНАЯ СИСТЕМА
L43	ДВИГАТЕЛЬ DOHC 1.5 (МНОГООЧЕСНЫЙ ВПРЫСК)
L44	ДВИГАТЕЛЬ DOHC 1.6 (МНОГОТОЧЕЧНЫЙ ВПРЫСК)
LX6	ДВИГАТЕЛЬ SOHC 1.5 (МНОГОТОЧЕСНЫЙ ВПРЫСК)
ML4	КПП-АВТОМАТИЧЕСКАЯ 4-Х СКОРОСТНАЯ (AISIN)
N18	АВТО ОТКРЫТИЕ КРЫШКИ ТОПЛИВНОЙ ГОРЛОВИНЫ
N40	ГИДРОУСИЛИТЕЛЬ РУЛ.УПРАВЛЕНИЯ
N51	БЕЗ ГИДРОУСИЛИТЕЛЯ РУЛ.УПРАВЛЕНИЯ
NM7	ВЫХЛОП - ЭТИЛИРОВАННОЕ ТОПЛИВО
NN6	ВЫХЛОП - НЕ ЭТИЛИРОВАННОЕ ТОПЛИВО
PFL	ПЛСТИКОВЫЙ ТОПЛИВОПРОВОД
R83	ОКТАНОВОЕ ЧИСЛО 83
RC2	ДИСТАНЦИОННОЕ УПРАВЛЕНИЕ
REF	ХЛАДАГЕНТ (R134a)
RL1	ЗАДНИЙ ФОНАРЬ, ВАР 1
RL2	ЗАДНИЙ ФОНАРЬ, ВАР 2
SEC	РЕМЕНЬ БЕЗОПАСНОСТИ-ЕЕС
SGS	РЕМЕНЬ БЕЗОПАСНОСТИ, ИНЕРЦИОННЫЙ, СТАНДАРТ
T07	ЛАМПА ОСВЕЩЕНИЯ НОМЕРНОГО ЗНАКА
T43	ЗАДНИЙ СПОЙЛЕР
T6G	ОБШИВКА ДВЕРИ ФОРМОВАННОГО ТИПА
T6K	ОБШИВКА ДВЕРИ ПЛОСКОГО ТИПА
T93	СТОП-ФОНАРЬ
T97	ПРОТИВОТУМАННАЯ ФАРА В БАМПЕРЕ
T98	ПРОТИВОТУМАННЫЙ ФОНАРЬ
U16	ТАХОМЕТР
U25	ЛАМПА ОСВЕЩЕНИЯ БАГАЖНИКА
U27	ФОНАРЬ ОСВЕЩЕНИЯ ПЕРЧАТОЧНОГО ЯЩИКА
U29	БЕЗ ТАХОМЕТРА (КМ/Ч)
U32	ЧАСЫ - ЭЛЕКТРОННЫЕ
U73	МЕХАНИЧЕСКАЯ АНТЕННА
U75	АВТОМАТИЧЕСКАЯ АНТЕННА
U91	ДИНАМИК-4, ПЕРЕДНИЙ И ЗАДНИЙ ВЫСОКОМОЩНЫЕ
U92	ДИНАМИК-4, ПЕРЕДНИЙ И ЗАДНИЙ
UB1	СИГНАЛ РЕМНЯ БЕЗОПАНОСТИ
UB2	ЗВУКОВОЙ СИГНАЛ ФАР
UM1	ИММОБИЛАЙЗЕР
UM2	АВТОМАГНИТОЛА (AKF-5037)
UN2	АВТОМАГНИТОЛА (AKF-9625)
UN3	АВТОМАГНИТОЛА (AKF-9635)
UN8	КРЫШКА РАДИО
UX6	ДВОЙНОЙ ПЕРЕДНИЙ ДИНАМИК
V01	УСИЛИНАЯ СИСТЕМА ОХЛАЖДЕНИЯ
V02	ОХЛАЖДЕНИЕ С 2 ВЕНТИЛЯТОРАМИ (С КОНДИЦ)
V86	ОГНЕТУШИТЕЛЬ
VA2	УСИЛИНАЯ СИСТЕМА ОХЛАЖДЕНИЯ, 2 ВЕНТИЛЯТОРА
VB4	ЭКСПЛУАТАЦИЯ ВО ВЛАЖНОМ РЕГИОНЕ
W1Z	РЕМЕНЬ ЗАДНИЙ, СРЕДНИЙ
W6E	МАТЕРЧАТАЯ ОБШИВКА, ДЕЛЮКС
W6F	МАТЕРЧАТАЯ ОБШИВКА, СУПКР СПОРТ
W6H	МАТЕРЧАТАЯ ОБШИВКА, УЛЬТРА ДЕЛЮКС
W6N	МАТЕРЧАТАЯ ОБШИВКА, ДЕЛЮКС, 1 ВАР
W6T	МАТЕРЧАТАЯ ОБШИВКА, ЛЮКС СТАНДАРТ
W8T	АВТОМАГНИТОЛА С КОДОМ
W9U	КОЛЕСНЫЙ ДИСК-СЕРЕБРЯННЫЙ
XCA	КОМПЛЕКТАЦИЯ-ХОЛОДНЫЙ РЕГИОН
XCP	ОЦИНКОВОННЫЙ КУЗОВ
XKO	СНАБЖЕНИЕ РЕМНЕМ БЕЗОПАСНОСТИ ДЛЯ ДЕТЕЙ
I44	С, ВМЕСТЕ С

Содержание

VII. СОКРАЩЕНИЯ (АББРЕВИАТУРА)

КОД	ОПИСАНИЕ
A	**В СБОРЕ**
A/C	**КОНДИЦИОНЕР**
A/T	**АВТОМАТИЧЕСКАЯ КП**
ABS	**АНТИБЛОКИРОВОЧНАЯ ТОРМОЗНАЯ СИСТЕМА**
AUX	**ДОПОЛНИТЕЛЬНЫЙ**
C/G	**ПОПЕРЕЧНАЯ КАНАВКА**
C/MEMB	**БАЛКА, УСИЛИТЕЛЬ**
C/V	**КОНСТАНТНАЯ ПЕРЕДАЧА**
CATAL	**КАТАЛЕТИЧЕСКИЙ**
CLU	**СЦЕПЛЕНИЕ/МУФТА**
CONT	**УПРАВЛЕНИЕ**
CONVER	**КАТАЛЕТИЧЕСКИЙ НЕЙТРАЛИЗАТОР**
CTR	**ЦЕНТР**
CYL	**ЦИЛИНДР**
DIFF	**ДИФФЕРЕНЦИАЛ**
DIS	**БЕЗКОНТАКТНАЯ СИСТЕМА ЗАЖИГАНИЯ**
DLX	**ДЕЛЮКС**
DR	**ДВЕРЬ**
DRL	**РЕГУЛЯТОР ОСВЕЩЕННОСТИ**
EGR	**РЕЦИРКУЛЯЦИЯ ВЫХЛОПНЫХ ГАЗОВ**
ENG	**ДВИГАТЕЛЬ**
EXC	**ИСКЛЮЧАЯ**
HYD	**ГИДРАВЛИЧЕСКИЙ**
IACV	**КЛАПАН ХОЛОСТОГО ХОДА**
INCL	**ВКЛЮЧАЯ**
INR	**ВНУТРЕННИЙ, -ЯЯ**
INST	**ПРИБОРЫ**
INTER	**ПРОМЕЖУТОЧНОЕ ЗВЕНО**
LONGI	**БАЛКА/РЕБРО**
LWR	**НИЖНИЙ, -ЯЯ**
M/T	**МЕХАНИЧЕСКАЯ КП**
MAP	**ДАВЛЕНИЕ В КОЛЛЕКТОРЕ**
MAT	**ТЕМПЕРАТУРА В КОЛЛЕКТОРЕ**
MBR	**БАЛКА/РЕБРО**
NSBU	**ТОРМОЗОК НЕЙТРАЛЬНОГО ЗАПУСКА ДВИГАТЕЛЯ**
O/S	**РЕМОНТНЫЙ РАЗМЕР**
OTR	**НАРУЖНЫЙ, -АЯ**

КОД	ОПИСАНИЕ
P/STRG	**ГИДРОУСИЛИТЕЛЬ РУЛ/УПРАВЛЕНИЯ**
PNL	**ПАНЕЛЬ**
PROTV	**ЗАЩИТНЫЙ**
PWR	**УСИЛИЕ/УПРАВЛЕНИЕ**
RAD	**РАДИАТОР**
REINF	**УСИЛИТЕЛЬ**
REV	**ЗАДНИЙ ХОД**
RR	**ЗАДНИЙ, -ЯЯ**
RTN	**ОБРАТКА**
S/BELT	**РЕМЕНЬ БЕЗОПАСНОСТИ**
S/W	**ВКЛЮЧАТЕЛЬ/ДАТЧИК**
SDM	**СЧЕТНО-ДИАГНОСТИЧЕСКИЙ МОДУЛЬ**
SHF	**ВАЛ/ОСЬ**
STD	**СТАНДАРТ, -НЫЙ РАЗМЕР**
STRG	**РУЛЕВОЙ, -АЯ**
SUCT	**НАПОР, ПИТАНИЕ**
SUPT	**СУППОРТ/ОПОРНЫЙ**
T/A	**КОРОБКА ПЕРЕДАЧ**
T/M	**ТРАНСМИССИЯ**
T/P	**ДЕФЛЕКТОР**
TCC	**ГИДРОТРАНСФОРМАТОР**
TCM	**БЛОК УПРАВЛЕНИЯ КП**
TEMP	**ТЕМПЕРАТУРА**
TILT	**СКЛАДНОЙ, -АЯ**
U/S	**РЕМОНТНЫЙ РАЗМЕР**
UPR	**ВЕРХ. -НИЙ, -НЯЯ**
VENT	**ВЕНТИЛЯЦИЯ, -ОННЫЙ**
W/	**С/ВМЕСТЕ С**
W/O	**БЕЗ**
W/SHIEL	**ВЕТРОВОЕ СТЕКЛО**
W/STRIP	**УПЛОТНИТЕЛЬ**
WDO	**СТЕКЛО, ОКНО**

Содержание

Идентификация группы

Содержание

1 ДВИГАТЕЛЬ

1110 ДВИГАТЕЛЬ В СБОРЕ (SOHC)
1111 ДВИГАТЕЛЬ В СБОРЕ (DOHC)
1120 БЛОК ЦИЛИНДРОВ В СБОРЕ
1130 УСТАНОВКА РЕМНЕЙ АВТОМОБИЛЯ
1140 КОМПЛЕКТ ПРОКЛАДОК (SOHC)
1141 КОМПЛЕКТ ПРОКЛАДОК (DOHC)
1210 БЛОК ЦИЛИНДРОВ ДВИГАТЕЛЯ
1220 КРИВОШИПНО-ШАТУННЫЙ МЕХАНИЗМ
1230 КАРТЕР И МАСЛЯНЫЙ НАСОС
1240 ВЕНТИЛЯЦИЯ КАРТЕРА ДВИГАТЕЛЯ
1310 ГОЛОВКА ЦИЛИНДРОВ (SOHC)
1311 ГОЛОВКА ЦИЛИНДРОВ (DOHC)
1320 КОРПУС РАСПРЕДЕЛИТЕЛЬНОГО ВАЛА (SOHC)
1321 КОРПУС РАСПРЕДЕЛИТЕЛЬНОГО ВАЛА (DOHC)
1330 КОЖУХ ЗУБЧАТОГО РЕМНЯ (1.5 SOHC)
1331 КОЖУХ ЗУБЧАТОГО РЕМНЯ (1.5 DOHC)
1332 КОЖУХ ЗУБЧАТОГО РЕМНЯ (1.6 DOHC)
1410 СИСТЕМА ВПРЫСКА ТОПЛИВА (1.5 SOHC)
1411 СИСТЕМА ВПРЫСКА ТОПЛИВА (1.5 DOHC)
1412 СИСТЕМА ВПРЫСКА ТОПЛИВА (1.6 DOHC)
1520 ВПУСКНОЙ КОЛЛЕКТОР (1.5 SOHC)
1521 ВПУСКНОЙ КОЛЛЕКТОР (1.5 DOHC)
1522 ВПУСКНОЙ КОЛЛЕКТОР (1.6 DOHC)
1530 ВЫПУСКНОЙ КОЛЛЕКТОР (1.5 SOHC)
1531 ВЫПУСКНОЙ КОЛЛЕКТОР (1.5 DOHC)
1532 ВЫПУСКНОЙ КОЛЛЕКТОР (1.6 DOHC)
1680 ТЕРМОСТАТ (1.5 SOHC)
1681 ТЕРМОСТАТ (1.5 DOHC)
1682 ТЕРМОСТАТ (1.6 DOHC)
1710 СИСТЕМА ЗАЖИГАНИЯ I (1.5 SOHC)
1711 СИСТЕМА ЗАЖИГАНИЯ II (1.5 SOHC)
1712 СИСТЕМА ЗАЖИГАНИЯ (1.5 DOHC)
1713 СИСТЕМА ЗАЖИГАНИЯ (1.6 DOHC)
1720 РАСПРЕДЕЛИТЕЛЬ ЗАЖИГАНИЯ
1740 ГЕНЕРАТОР I
1741 ГЕНЕРАТОР II
1750 КРЕПЛЕНИЕ ГЕНЕРАТОРА (SOHC)
1751 КРЕПЛЕНИЕ ГЕНЕРАТОРА (DOHC)
1760 СТАРТЕР (08 kW)

2 УПРАВЛЕНИЕ ДВИГАТЕЛЕМ

2110 ТОПЛИВНЫЙ БАК
2120 ТОПЛИВОПРОВОДЫ I
2122 ТОПЛИВОПРОВОДЫ II

Содержание

2130 ПОГЛОТИТЕЛЬ ПАРОВ ТОПЛИВА
2210 РАДИАТОР
2220 ВЕНТИЛЯТОР СИСТЕМЫ ОХЛАЖДЕНИЯ
2230 СИСТЕМА ОХЛАЖДЕНИЯ (SOHC)
2231 СИСТЕМА ОХЛАЖДЕНИЯ (DOHC)
2410 ВОЗДУХОПОДАЧА
2450 ВАКУУМНЫЕ ШЛАНГИ (1.5 SOHC)
2451 ВАКУУМНЫЕ ШЛАНГИ (1.5 DOHC)
2452 ВАКУУМНЫЕ ШЛАНГИ (1.6 DOHC)
2460 ВЫПУСК ОТРАБОТАВШИХ ГАЗОВ
2510 ЭЛЕКТРОННОЕ УПРАВЛЕНИЕ

3 СЦЕПЛЕНИЕ И ТРАНСМИССИЯ

3110 НАЖИМНОЙ И ВЕДОМЫЙ ДИСКИ СЦЕПЛЕНИЯ
3210 МЕХАНИЧЕСКАЯ КОРОБКА ПЕРЕДАЧ
3220 ЧАСТИ ПРИВОДА УПРАВЛЕНИЯ КПП
3230 МЕХАНИЗМ КОРОБКИ ПЕРЕМЕННЫХ ПЕРЕДАЧ
3240 РЕВЕРС И ОБГОННАЯ ШЕСТЕРНЯ
3250 КОРПУС ПОДШИПНИКОВ
3260 МЕХАНИЗМ УПРАВЛЕНИЯ КОРОБКОЙ ПЕРЕДАЧ
3270 РЕДУКТОР
3910 МЕХАНИЗМ ПРИВОДА ПЕРЕКЛЮЧЕНИЯ ПЕРЕДАЧ

4 ХОДОВАЯ ЧАСТЬ АВТОМОБИЛЯ

4110 ПОЛУОСЬ В СБОРЕ
4120 ПОЛУОСЬ
4130 ПОВОРОТНЫЙ КУЛАК И СТУПИЦА КОЛЕСА
4140 АМОРТИЗАТОР ПЕРЕДНЕЙ ПОДВЕСКИ
4150 РЫЧАГИ ПЕРЕДНЕЙ ПОДВЕСКИ
4190 ПОДВЕСКА ДВИГАТЕЛЯ
4310 ЗАДНЯЯ ОСЬ
4320 АМОРТИЗАТОР ЗАДНЕЙ ПОДВЕСКИ
4330 ШПИНДЕЛЬ И СТУПИЦА ЗАДНЕГО КОЛЕСА
4410 ГИДРАВЛИЧЕСКИЙ ПРИВОД СЦЕПЛЕНИЯ
4420 ПЕДАЛЬ СЦЕПЛЕНИЯ
4430 ПЕДАЛЬ ТОРМОЗА
4440 ПРИВОД УПРАВЛЕНИЯ ВПРЫСКОМ ТОПЛИВА
4510 СУППОРТ ПЕРЕДНЕГО ТОРМОЗА (H-ТИП)
4512 СУППОРТ ПЕРЕДНЕГО ТОРМОЗА (C-ТИП,DAC)
4520 ТОРМОЗНОЙ МЕХАНИЗМ ЗАДНЕГО КОЛЕСА
4530 ПРИВОД СТОЯНОЧНОГО ТОРМОЗА
4610 ГИДРАВЛИЧЕСКИЙ ПРИВОД ТОРМОЗА
4620 ВАКУУМНЫЙ УСИЛИТЕЛЬ
4650 ТОРМОЗНЫЕ ТРУБКИ
4810 РУЛЕВОЕ КОЛЕСО

Содержание

4820 КОЖУХ РУЛЕВОГО ВАЛА
4830 РУЛЕВОЙ ВАЛ
4910 МЕХАНИЗМ РУЛЕВОГО УПРАВЛЕНИЯ
4920 РУЛЕВОЙ МЕХАНИЗМ БЕЗ ГИДРОУСИЛИТЕЛЯ
4930 РУЛЕВОЙ МЕХАНИЗМ С ГИДРОУСИЛИТЕЛЕМ
4940 ТЯГА МЕХАНИЗМА РУЛЕВОГО УПРАВЛЕНИЯ
4950 ГИДРОСИСТЕМА РУЛЕВОГО УПРАВЛЕНИЯ

5 ЭЛЕКТРООБОРУДОВАНИЕ

5110 ПЕРЕДНИЕ ФАРЫ
5140 ЗАДНИЕ ФОНАРИ
5220 КОНТРОЛЬНО-ИЗМЕРИТЕЛЬНЫЕ ПРИБОРЫ
5310 СТЕКЛООЧИСТИТЕЛЬ
5330 СТЕКЛООМЫВАТЕЛЬ
5410 ЭЛЕКТРИЧЕСКИЕ ПРИБОРЫ
5420 АНТЕННА
5430 АВТОМАГНИТОЛА
5610 АККУМУЛЯТОРНАЯ БАТАРЕЯ
5620 ПРЕДОХРАНИТЕЛИ И РЕЛЕ
5710 ЭЛЕКТРИЧЕСКАЯ ПРОВОДКА

6 КУЗОВ И ЭКСТЕРЬЕР

6110 КАПОТ
6130 ПЕРЕДНЯЯ КУЗОВНАЯ ПАНЕЛЬ
6140 КРЫЛО
6150 ПАНЕЛЬ ЩИТКА
6210 ДВЕРИ
6220 ЗАМОК ПЕРЕДНЕЙ ДВЕРИ
6230 СТЕКЛОПОДЪЕМНИК ПЕРЕДНЕЙ ДВЕРИ
6320 ЗАМОК ЗАДНЕЙ ДВЕРИ
6330 СТЕКЛОПОДЪЕМНИК ЗАДНЕЙ ДВЕРИ
6350 ЦЕНТРАЛЬНЫЙ ЗАМОК
6410 БОКОВИНА
6420 ЗАМОК КРЫШКИ ТОПЛИВНОЙ ГОРЛОВИНЫ
6430 КРЫША
6440 БАГАЖНИК
6450 ЗАМОК БАГАЖНИКА
6460 ВКЛЮЧАТЕЛИ ЗАМКОВ АВТОМОБИЛЯ
6510 ПАНЕЛЬ ПОЛА
6520 РАМА
6610 МОЛДИНГ КУЗОВА
6630 НАРУЖНЕЕ ЗЕРКАЛО ЗАДНЕГО ВИДА
6640 СТЕКЛА
6650 ЭМБЛЕМЫ И НАДПИСИ
6660 КОЛЕСНЫЙ ДИСК И КОЛПАК КОЛЕСА
6710 ОБЛИЦОВКА
6720 ПЕРЕДНИЙ БАМПЕР

Содержание

6730 ЗАДНИЙ БАМПЕР

6750 БРЫЗГОВИК

7 ИНТЕРЬЕР

7110 ПАНЕЛЬ ПРИБОРОВ (N100)

7111 ПАНЕЛЬ ПРИБОРОВ (N150)

7120 ПАНЕЛЬ УПРАВЛЕНИЯ (N100)

7121 ПАНЕЛЬ УПРАВЛЕНИЯ (N150)

7130 ЦЕНТРАЛЬНАЯ ПАНЕЛЬ ПРИБОРОВ

7140 КОНСОЛЬ

7210 ОБШИВКА ПЕРЕДНЕЙ ДВЕРИ I

7211 ОБШИВКА ПЕРЕДНЕЙ ДВЕРИ II

7220 ОБШИВКА ЗАДНЕЙ ДВЕРИ I

7221 ОБШИВКА ЗАДНЕЙ ДВЕРИ II

7310 ОБЛИЦОВКА КРЫШИ САЛОНА

7320 СОЛНЦЕЗАЩИТНЫЙ КОЗЫРЕК И ЗЕРКАЛО

7330 ОБЛИЦОВКА СТОЕК САЛОНА

7510 ПЕРЕДНЕЕ СИДЕНИЕ

7520 ЧАСТИ ПЕРЕДНЕГО СИДЕНИЯ

7530 МЕХАНИЗМ РЕГУЛИРОВКИ ПЕРЕДНЕГО СИДЕНИЯ

7540 ЗАДНЕЕ СИДЕНИЕ

7550 РЕМНИ БЕЗОПАСНОСТИ ПЕРЕДНЕГО СИДЕНИЯ

7560 РЕМНИ БЕЗОПАСНОСТИ ЗАДНЕГО СИДЕНИЯ

7610 НАСТИЛ ПОЛА САЛОНА

8 ОТОПЛЕНИЕ И КОНДИЦИОНИРОВАНИЕ САЛОНА

8110 ВЕНТИЛЯЦИЯ КУЗОВА

8210 ОТОПИТЕЛЬ

8220 ВЕНТИЛЯТОР ВЕНТИЛЯЦИИ КУЗОВА

8230 КОРПУС ВОЗДУХОЗАБОРНИКА КОНДИЦИОНЕРА

8320 КОМПРЕССОР

8330 КРЕПЛЕНИЕ КОМПРЕССОРА

8340 КОНДИЦИОНЕР

8350 УПРАВЛЕНИЕ КОНДИЦИОНЕРОМ

9 ИНСТРУМЕНТЫ И ЭКСПЛУАТАЦИОННЫЕ МАТЕРИАЛЫ

9110 ИНСТРУМЕНТЫ

9120 МАСЛО, СМАЗОЧНЫЙ МАТЕРИАЛ И КРАСКА

Содержание

Идентификация иллюстрации

Содержание

ИДЕНТИФИКАЦИЯ ИЛЛЮСТРАЦИИ

1 ГРУППА

1110 ДВИГАТЕЛЬ В СБОРЕ (SOHC)

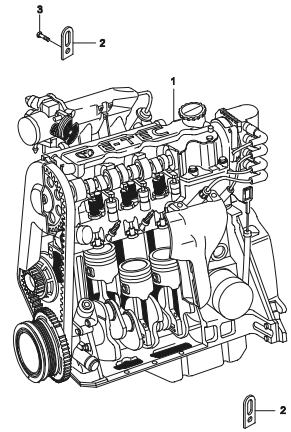

1111 ДВИГАТЕЛЬ В СБОРЕ (DOHC)

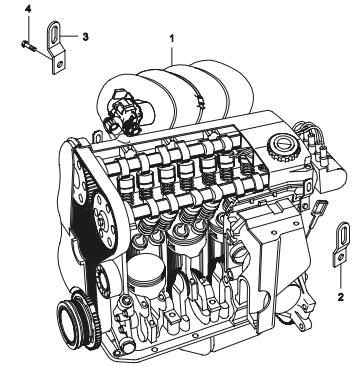

1120 БЛОК ЦИЛИНДРОВ В СБОРЕ

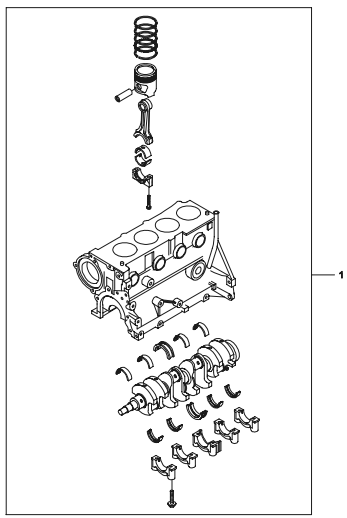

1130 УСТАНОВКА РЕМНЕЙ АВТОМОБИЛЯ

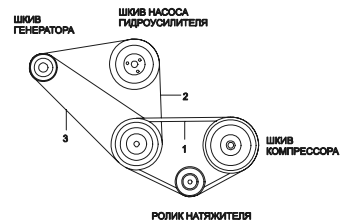

1140 КОМПЛЕКТ ПРОКЛАДОК (SOHC)

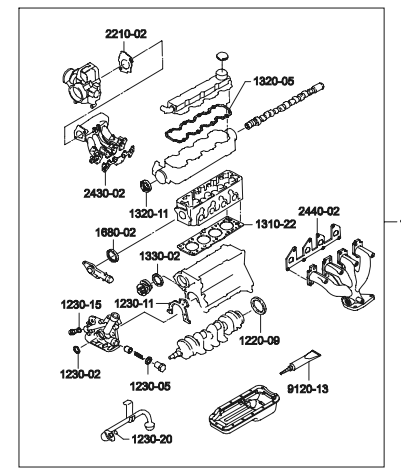

Например) 2210-02 : 2210 - номер группы.
02 - номер позиции на рисунке.

Если необходимо узнать номер детали
обратитесь к номеру группы 2210 и позиция 02.

Содержание

ИДЕНТИФИКАЦИЯ ИЛЛЮСТРАЦИИ

1141 КОМПЛЕКТ ПРОКЛАДОК (DOHC)

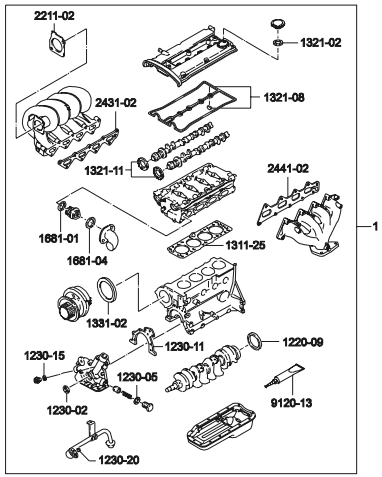

Например) 2211-02 : 2211 - номер группы.
02 - номер позиции на рисунке.

Если необходимо узнать номер детали
обратитесь к номеру группы 2211 к позиция 02.

1210 БЛОК ЦИЛИНДРОВ ДВИГАТЕЛЯ

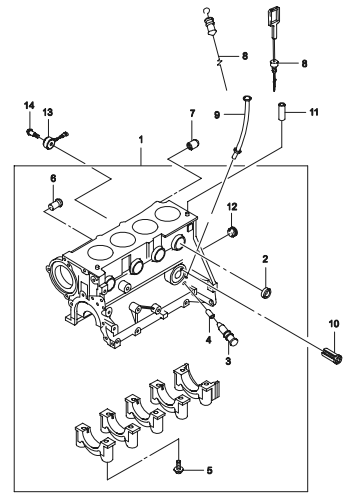

1220 КРИВОШИПНО-ШАТУННЫЙ МЕХАНИЗМ

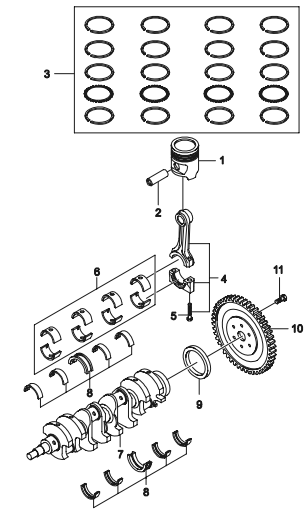

1230 КАРТЕР И МАСЛЯНЫЙ НАСОС

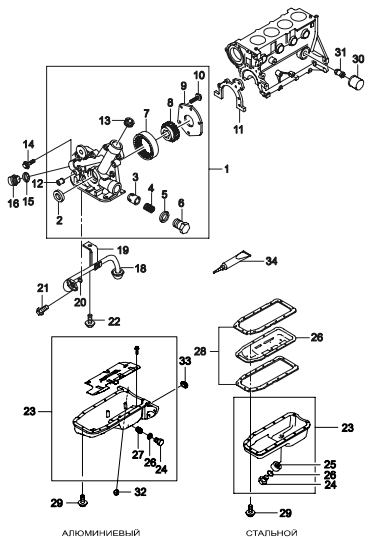

1240 ВЕНТИЛЯЦИЯ КАРТЕРА ДВИГАТЕЛЯ

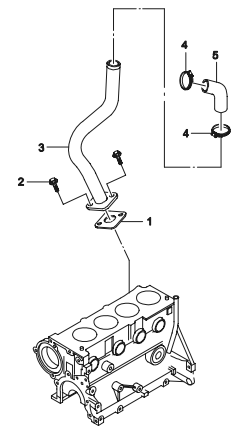

1310 ГОЛОВКА ЦИЛИНДРОВ (SOHC)

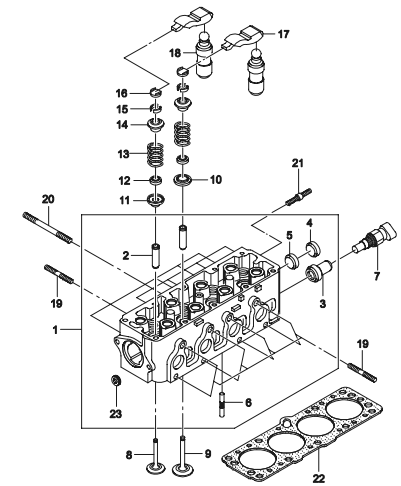

Комплект

Позиция	Компоненты (Номер рисунка ~ # Позиция)
24	1310 ~ # 1,7,8,9,10,11,12,13,14,15,16,17,18,19,20

Содержание

ИДЕНТИФИКАЦИЯ ИЛЛЮСТРАЦИИ

1311 ГОЛОВКА ЦИЛИНДРОВ (DOHC)

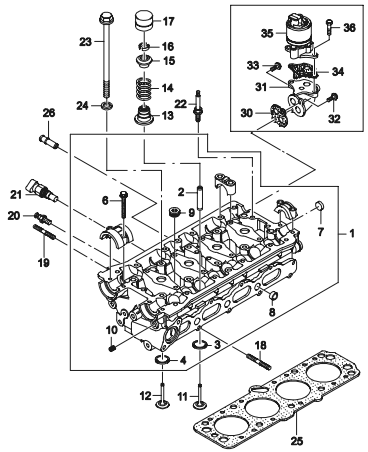

1320 КОРПУС РАСПРЕДЕЛИТЕЛЬНОГО ВАЛА (SOHC)

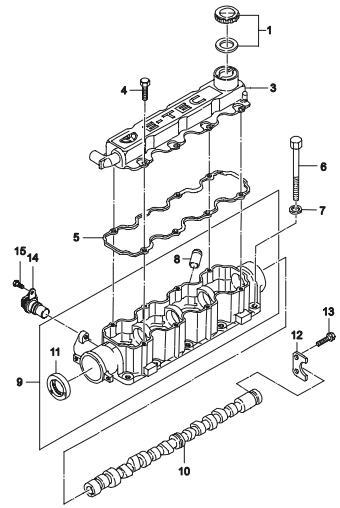

1321 КОРПУС РАСПРЕДЕЛИТЕЛЬНОГО ВАЛА (DOHC)

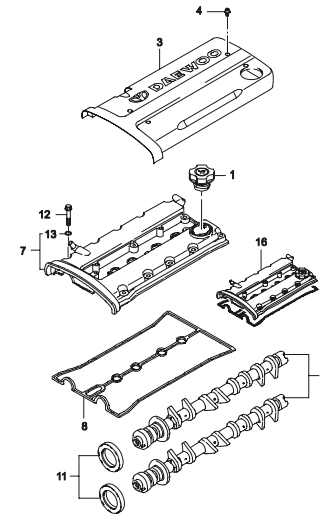

1330 КОЖУХ ЗУБЧАТОГО РЕМНЯ (1.5 SOHC)

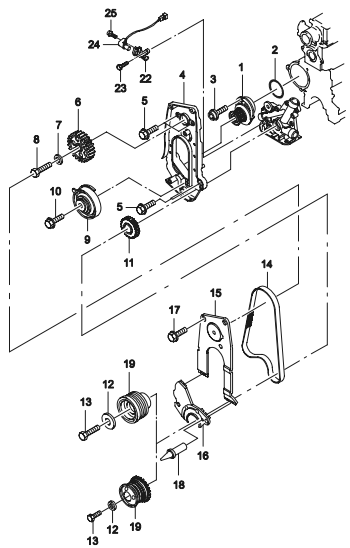

1331 КОЖУХ ЗУБЧАТОГО РЕМНЯ (1.5 DOHC)

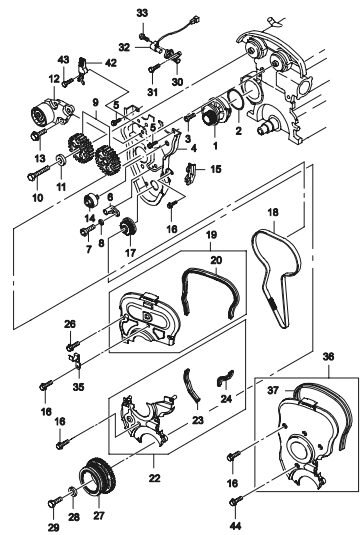

1332 КОЖУХ ЗУБЧАТОГО РЕМНЯ (1.6 DOHC)

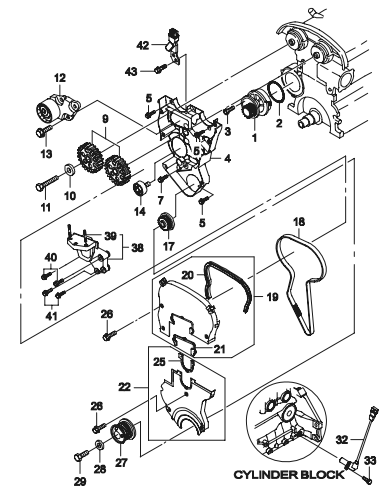

Содержание

ИДЕНТИФИКАЦИЯ ИЛЛЮСТРАЦИИ

1410 СИСТЕМА ВПРЫСКА ТОПЛИВА (1.5 SOHC)

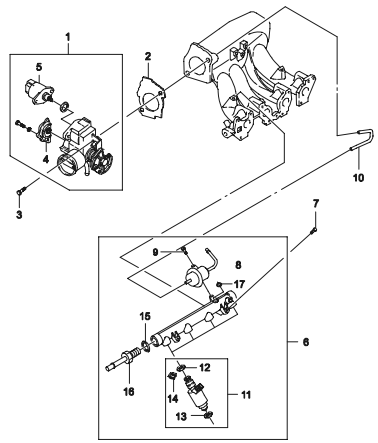

1411 СИСТЕМА ВПРЫСКА ТОПЛИВА (1.5 DOHC)

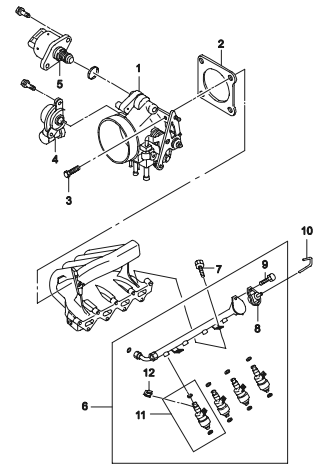

1412 СИСТЕМА ВПРЫСКА ТОПЛИВА (1.6 DOHC)

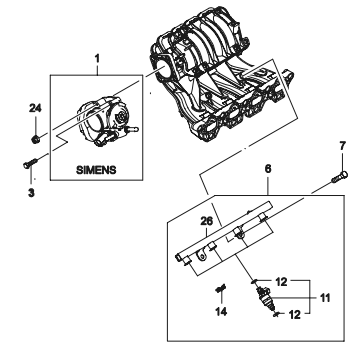

1520 ВПУСКНОЙ КОЛЛЕКТОР (1.5 SOHC)

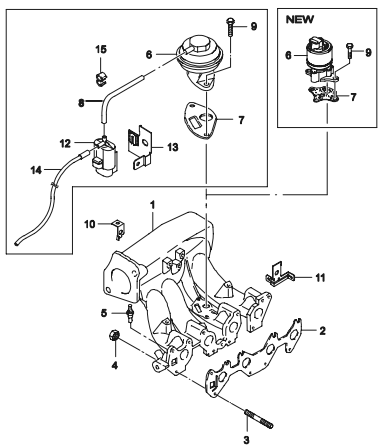

1521 ВПУСКНОЙ КОЛЛЕКТОР (1.5 DOHC)

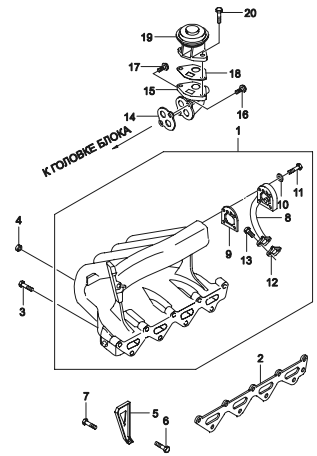

1522 ВПУСКНОЙ КОЛЛЕКТОР (1.6 DOHC)

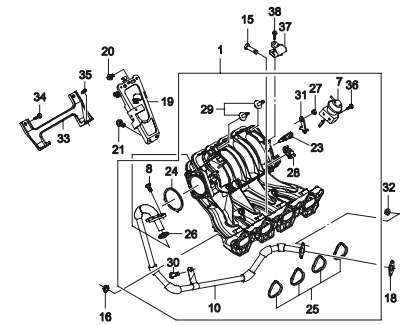

Содержание

ИДЕНТИФИКАЦИЯ ИЛЛЮСТРАЦИИ

1530 ВЫПУСКНОЙ КОЛЛЕКТОР (1.5 SOHC)	**1531** ВЫПУСКНОЙ КОЛЛЕКТОР (1.5 DOHC)	**1532** ВЫПУСКНОЙ КОЛЛЕКТОР (1.6 DOHC)
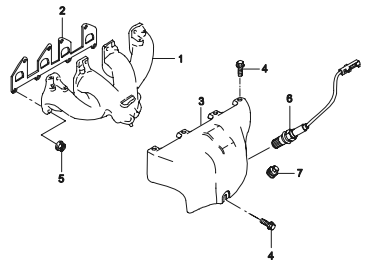	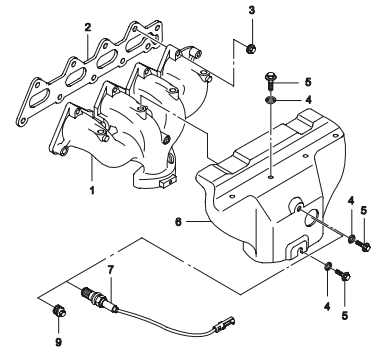	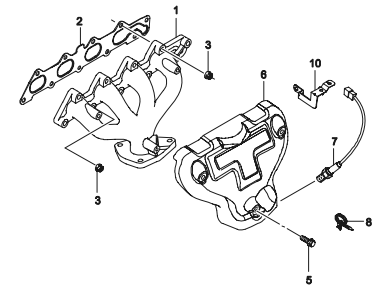
1680 ТЕРМОСТАТ (1.5 SOHC)	**1681** ТЕРМОСТАТ (1.5 DOHC)	**1682** ТЕРМОСТАТ (1.6 DOHC)
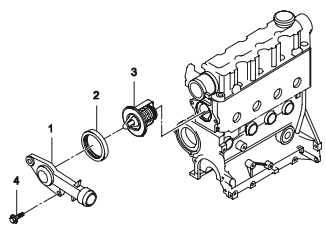	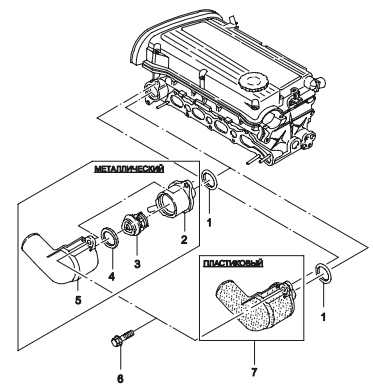	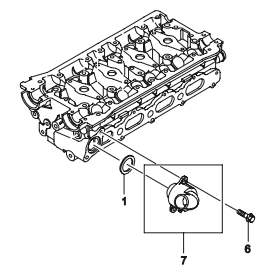

Содержание

ИДЕНТИФИКАЦИЯ ИЛЛЮСТРАЦИИ

1710 СИСТЕМА ЗАЖИГАНИЯ I (1.5 SOHC)

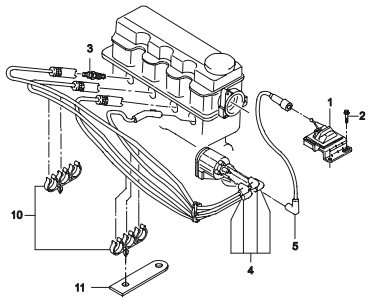

1711 СИСТЕМА ЗАЖИГАНИЯ II (1.5 SOHC)

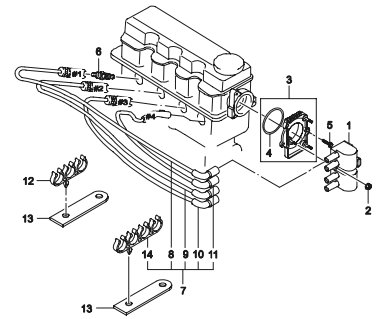

1712 СИСТЕМА ЗАЖИГАНИЯ (1.5 DOHC)

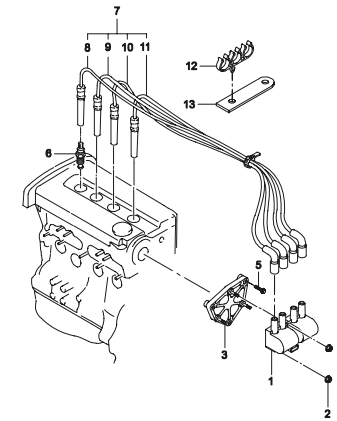

1713 СИСТЕМА ЗАЖИГАНИЯ (1.6 DOHC)

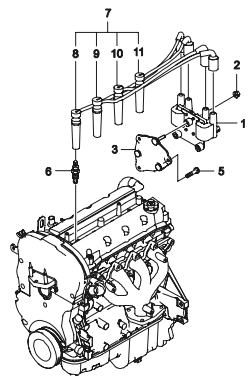

1720 РАСПРЕДЕЛИТЕЛЬ ЗАЖИГАНИЯ

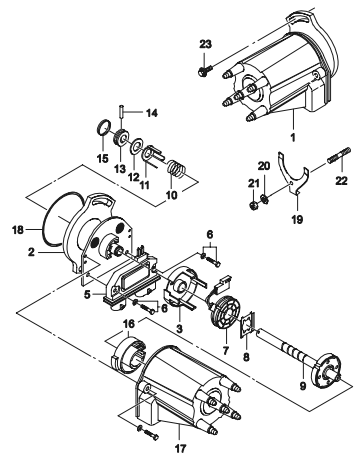

1740 ГЕНЕРАТОР I

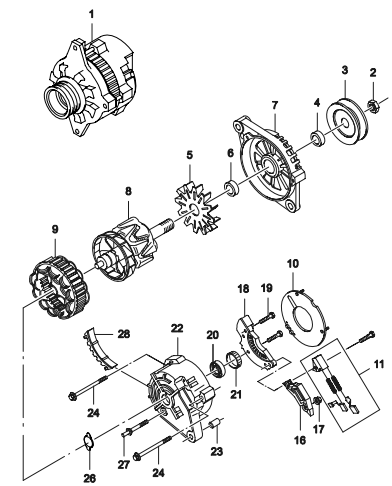

Содержание

ИДЕНТИФИКАЦИЯ ИЛЛЮСТРАЦИИ

1741 ГЕНЕРАТОР II

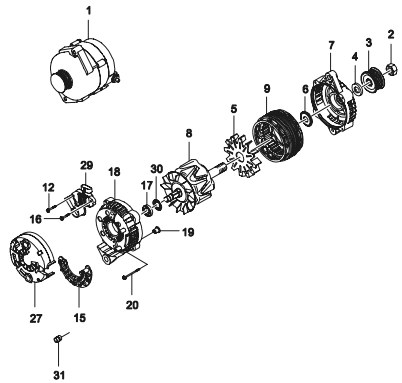

1750 КРЕПЛЕНИЕ ГЕНЕРАТОРА (SOHC)

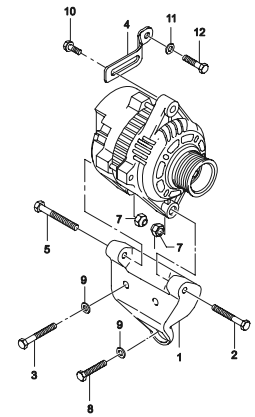

SOHC

1751 КРЕПЛЕНИЕ ГЕНЕРАТОРА (DOHC)

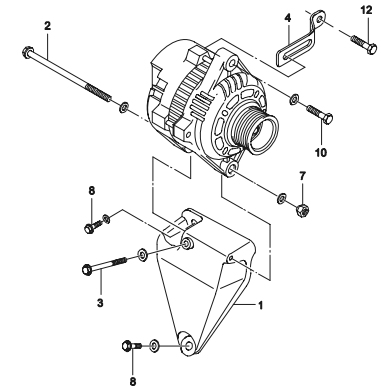

DOHC

1760 СТАРТЕР (08 kW)

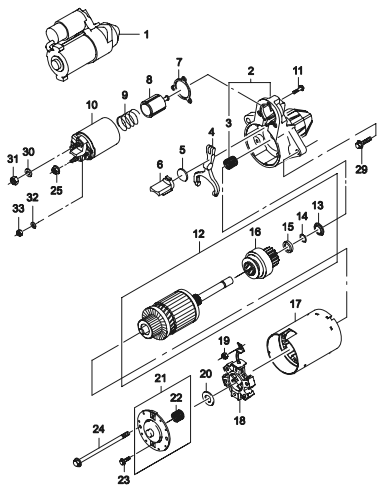

2 ГРУППА

2110 ТОПЛИВНЫЙ БАК

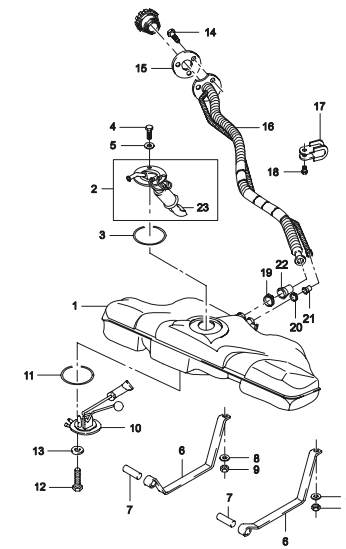

Содержание

ИДЕНТИФИКАЦИЯ ИЛЛЮСТРАЦИИ

2120 ТОПЛИВОПРОВОДЫ I

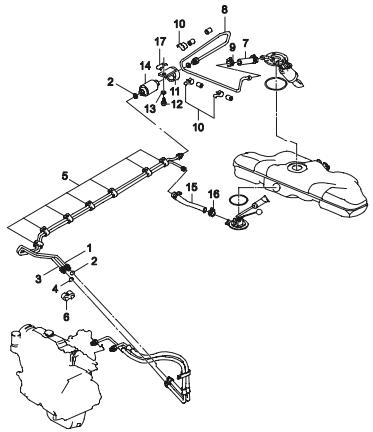

2122 ТОПЛИВОПРОВОДЫ II

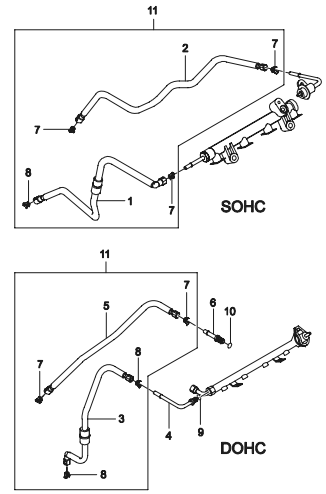

2130 ПОГЛОТИТЕЛЬ ПАРОВ ТОПЛИВА

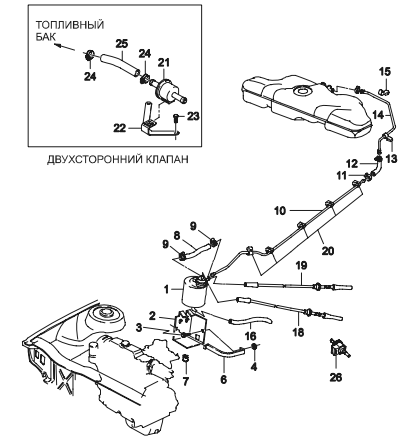

2210 РАДИАТОР

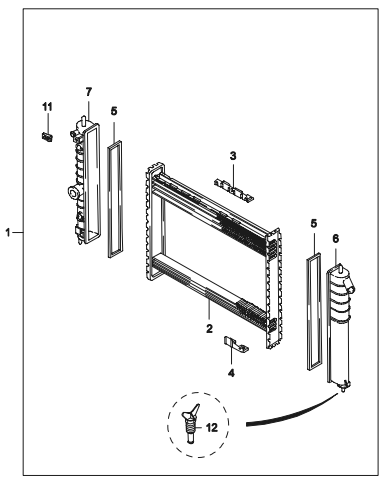

2220 ВЕНТИЛЯТОР СИСТЕМЫ ОХЛАЖДЕНИЯ

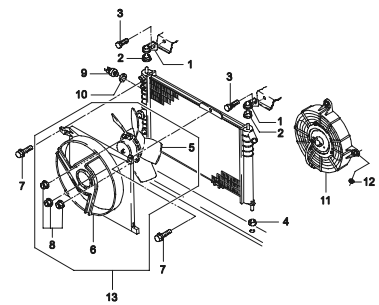

2230 СИСТЕМА ОХЛАЖДЕНИЯ (SOHC)

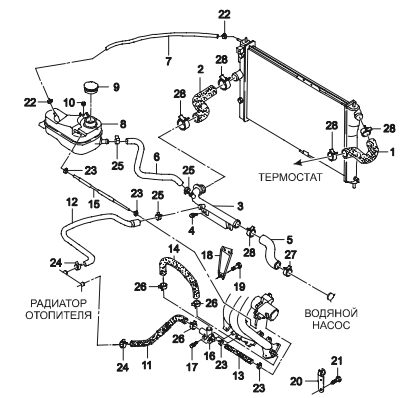

Содержание

ИДЕНТИФИКАЦИЯ ИЛЛЮСТРАЦИИ

2231 СИСТЕМА ОХЛАЖДЕНИЯ (DOHC)

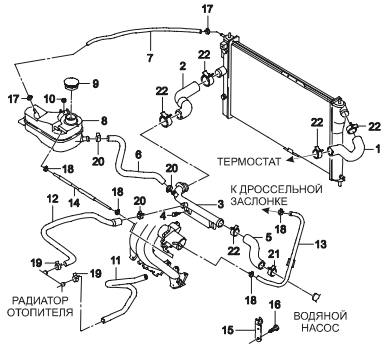

2410 ВОЗДУХОПОДАЧА

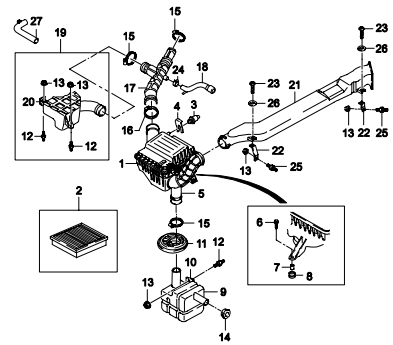

2450 ВАКУУМНЫЕ ШЛАНГИ (1.5 SOHC)

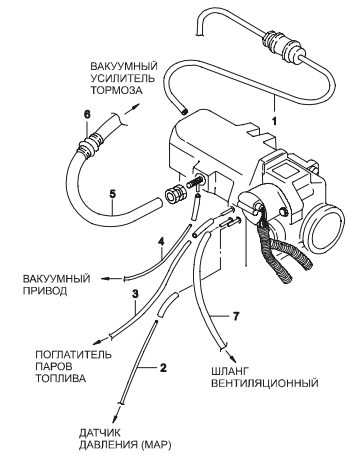

2451 ВАКУУМНЫЕ ШЛАНГИ (1.5 DOHC)

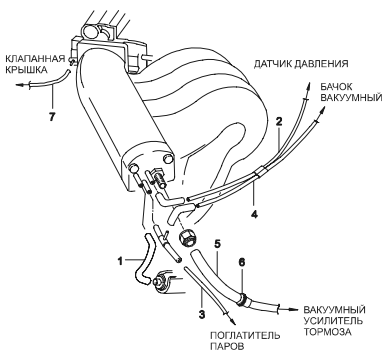

2452 ВАКУУМНЫЕ ШЛАНГИ (1.6 DOHC)

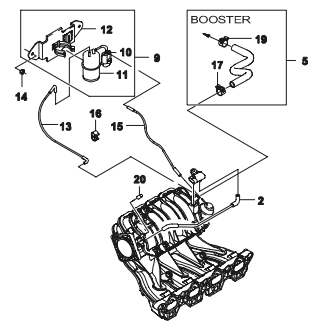

2460 ВЫПУСК ОТРАБОТАВШИХ ГАЗОВ

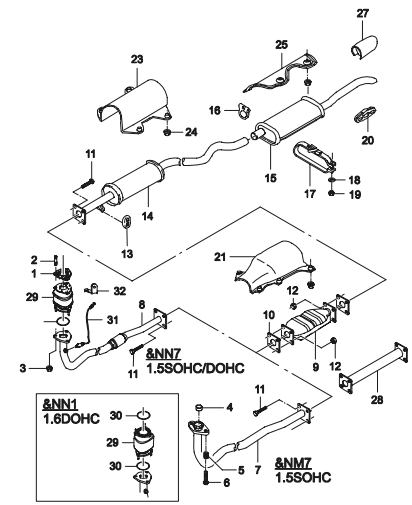

Содержание

ИДЕНТИФИКАЦИЯ ИЛЛЮСТРАЦИИ

2510 ЭЛЕКТРОННОЕ УПРАВЛЕНИЕ

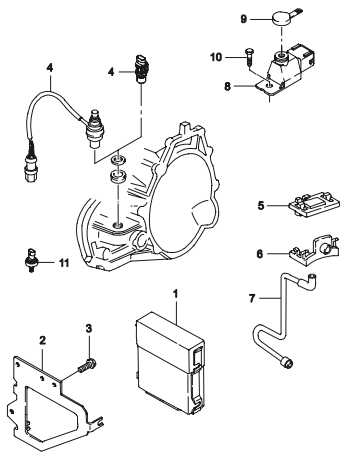

3 ГРУППА

3110 НАЖИМНОЙ И ВЕДОМЫЙ ДИСКИ СЦЕПЛЕНИЯ

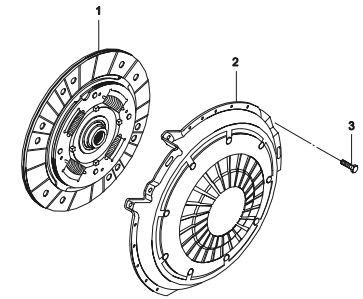

3210 МЕХАНИЧЕСКАЯ КОРОБКА ПЕРЕДАЧ

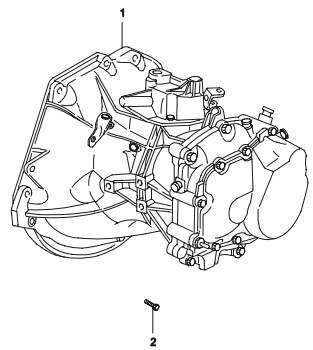

3220 ЧАСТИ ПРИВОДА УПРАВЛЕНИЯ КПП

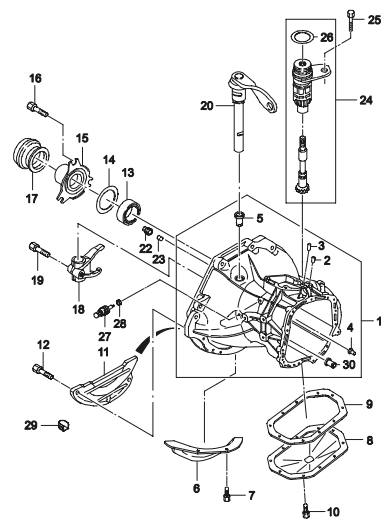

3230 МЕХАНИЗМ КОРОБКИ ПЕРЕМЕННЫХ ПЕРЕДАЧ

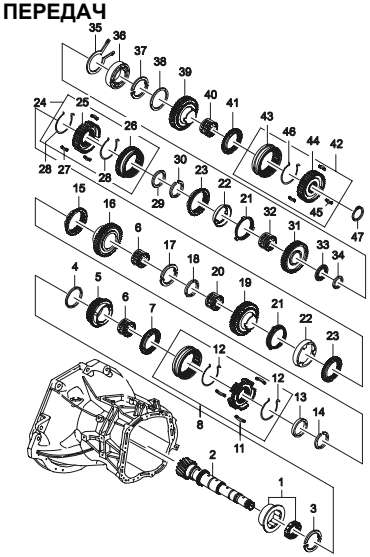

Содержание

ИДЕНТИФИКАЦИЯ ИЛЛЮСТРАЦИИ

3240 РЕВЕРС И ОБГОННАЯ ШЕСТЕРНЯ

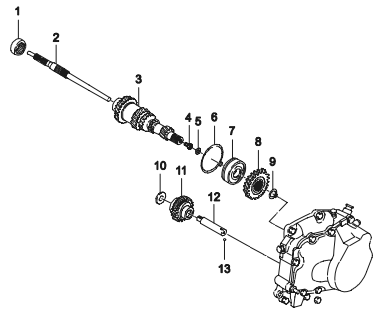

3250 КОРПУС ПОДШИПНИКОВ

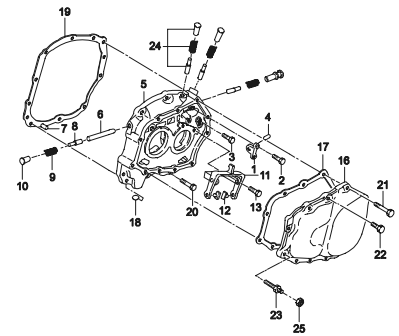

3260 МЕХАНИЗМ УПРАВЛЕНИЯ КОРОБКОЙ ПЕРЕДАЧ

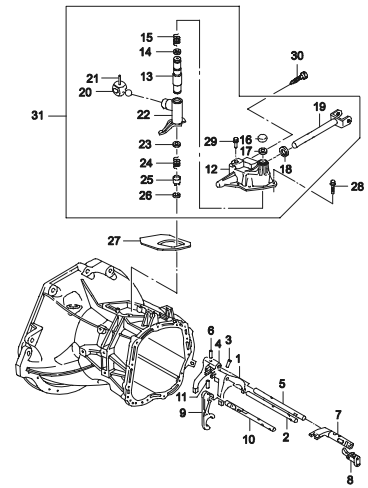

3270 РЕДУКТОР

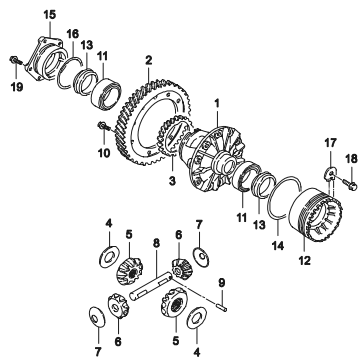

3910 МЕХАНИЗМ ПРИВОДА ПЕРЕКЛЮЧЕНИЯ ПЕРЕДАЧ

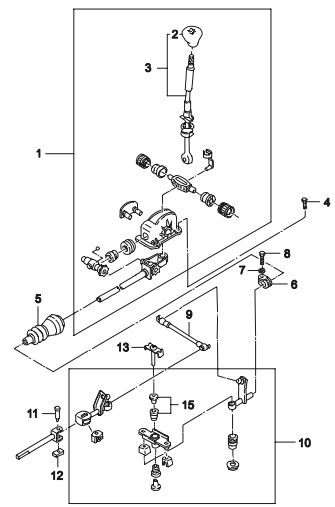

4 ГРУППА

Содержание

ИДЕНТИФИКАЦИЯ ИЛЛЮСТРАЦИИ

4110 ПОЛУОСЬ В СБОРЕ

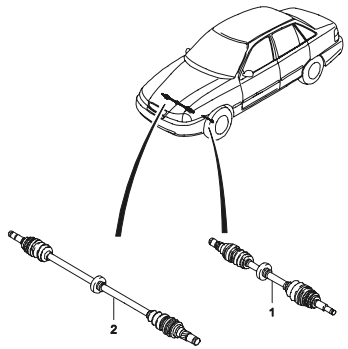

ПРИМЕЧАНИЕ: @1 - РЕЗИНОВЫЙ ПЫЛЬНИК
@2 - ПЛАСТИКОВЫЙ ПЫЛЬНИК
@1,@2 - КОРОНЧАТАЯ ГАЙКА
@3 - СТОПОРНАЯ ГАЙКА

4120 ПОЛУОСЬ

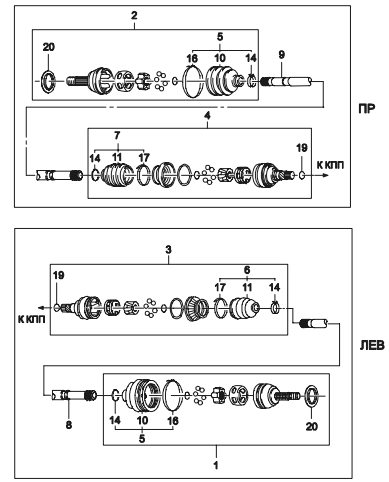

ПРИМЕЧАНИЕ: @1 - РЕЗИНОВЫЙ ПЫЛЬНИК
@2 - ПЛАСТИКОВЫЙ ПЫЛЬНИК
@1,@2 - КОРОНЧАТАЯ ГАЙКА
@3 - СТОПОРНАЯ ГАЙКА

4130 ПОВОРОТНЫЙ КУЛАК И СТУПИЦА КОЛЕСА

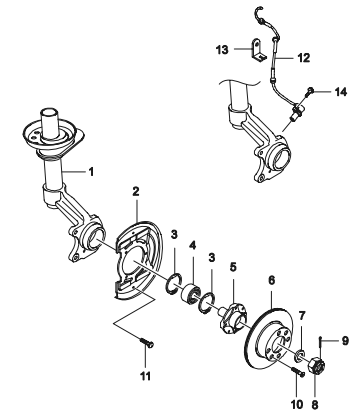

4140 АМОРТИЗАТОР ПЕРЕДНЕЙ ПОДВЕСКИ

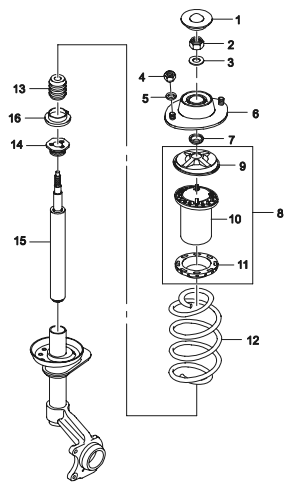

4150 РЫЧАГИ ПЕРЕДНЕЙ ПОДВЕСКИ

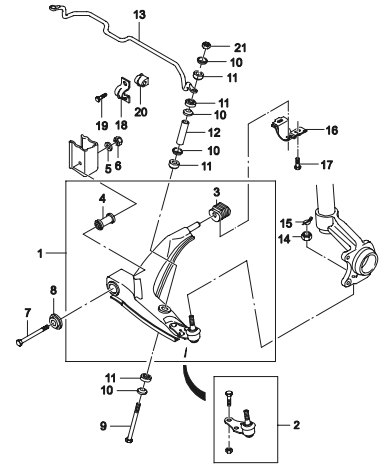

4190 ПОДВЕСКА ДВИГАТЕЛЯ

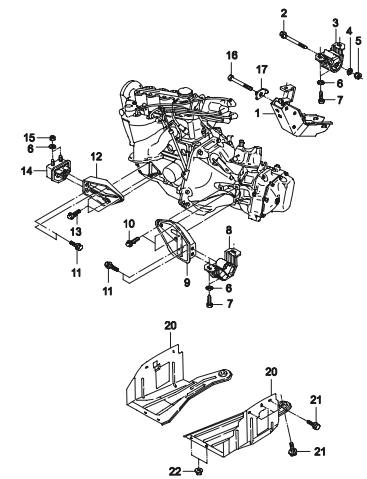

Содержание

ИДЕНТИФИКАЦИЯ ИЛЛЮСТРАЦИИ

4310 ЗАДНЯЯ ОСЬ

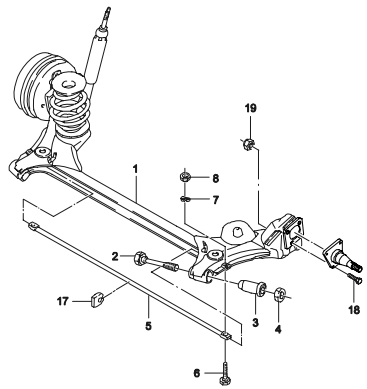

4320 АМОРТИЗАТОР ЗАДНЕЙ ПОДВЕСКИ

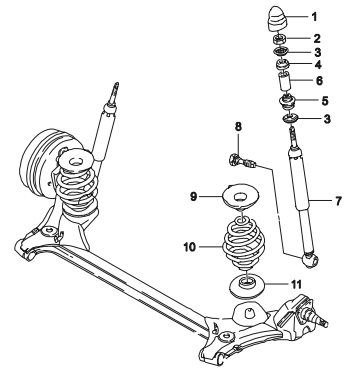

4330 ШПИНДЕЛЬ И СТУПИЦА ЗАДНЕГО КОЛЕСА

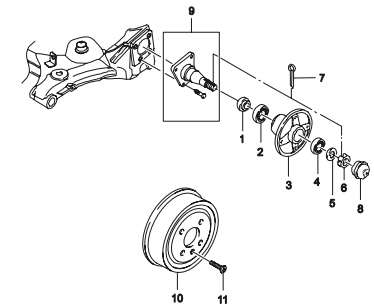

4410 ГИДРАВЛИЧЕСКИЙ ПРИВОД СЦЕПЛЕНИЯ

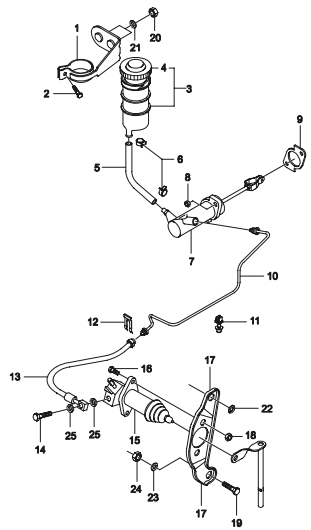

4420 ПЕДАЛЬ СЦЕПЛЕНИЯ

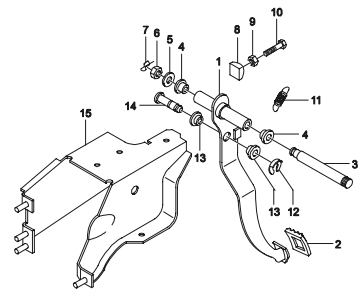

4430 ПЕДАЛЬ ТОРМОЗА

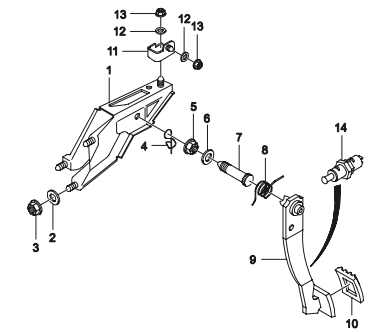

Содержание

ИДЕНТИФИКАЦИЯ ИЛЛЮСТРАЦИИ

4440 ПРИВОД УПРАВЛЕНИЯ ВПРЫСКОМ ТОПЛИВА

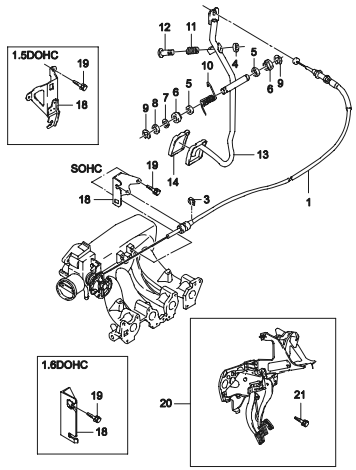

4510 СУППОРТ ПЕРЕДНЕГО ТОРМОЗА (H-ТИП)

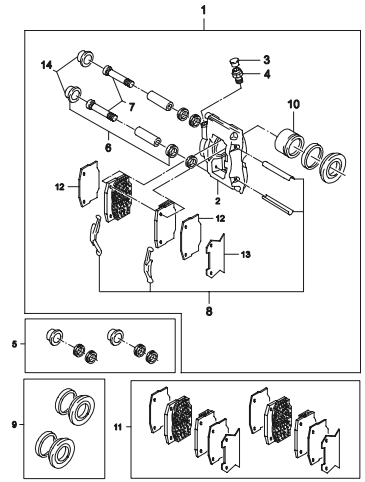

4512 СУППОРТ ПЕРЕДНЕГО ТОРМОЗА (C-ТИП,DAC)

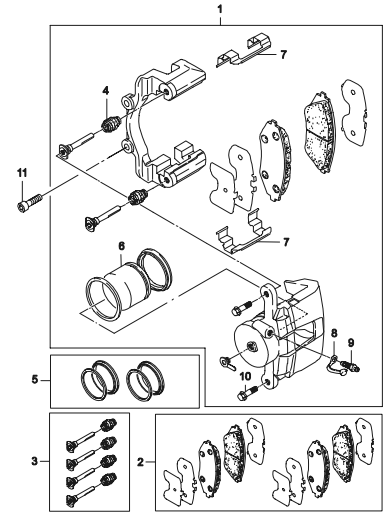

4520 ТОРМОЗНОЙ МЕХАНИЗМ ЗАДНЕГО КОЛЕСА

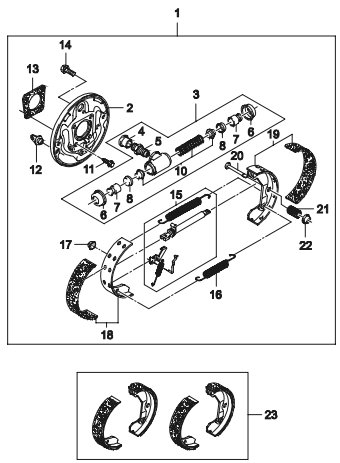

4530 ПРИВОД СТОЯНОЧНОГО ТОРМОЗА

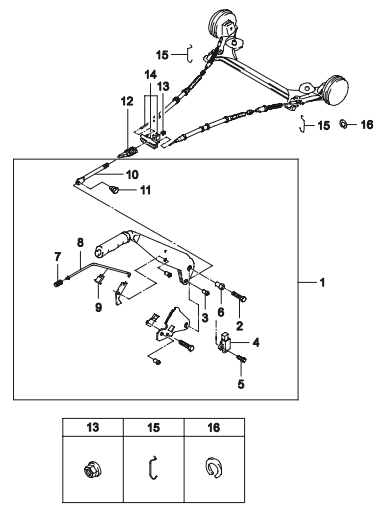

13	15	16

4610 ГИДРАВЛИЧЕСКИЙ ПРИВОД ТОРМОЗА

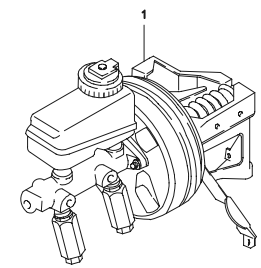

Содержание

ИДЕНТИФИКАЦИЯ ИЛЛЮСТРАЦИИ

4620 ВАКУУМНЫЙ УСИЛИТЕЛЬ

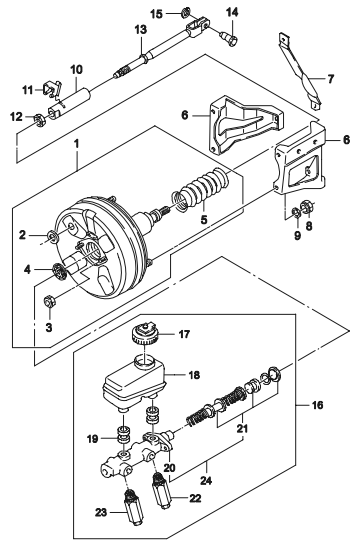

4650 ТОРМОЗНЫЕ ТРУБКИ

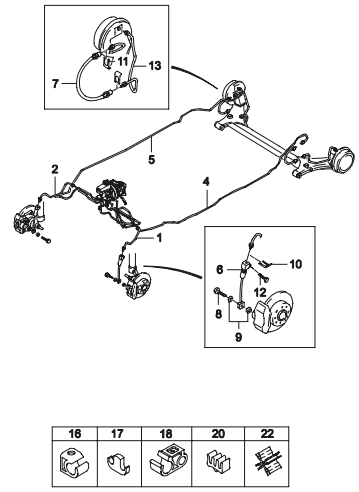

4810 РУЛЕВОЕ КОЛЕСО

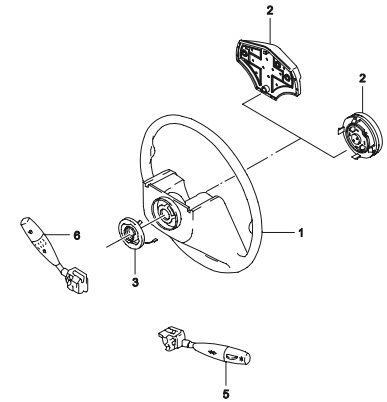

4820 КОЖУХ РУЛЕВОГО ВАЛА

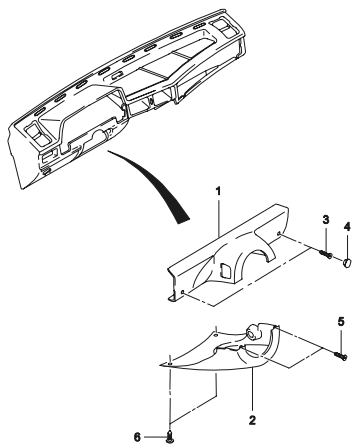

4830 РУЛЕВОЙ ВАЛ

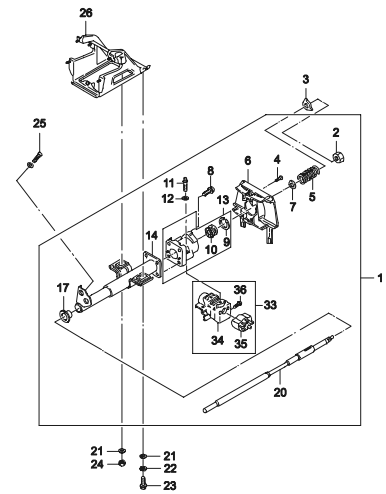

4910 МЕХАНИЗМ РУЛЕВОГО УПРАВЛЕНИЯ

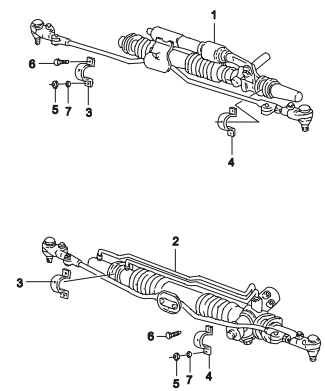

Содержание

ИДЕНТИФИКАЦИЯ ИЛЛЮСТРАЦИИ

4920 РУЛЕВОЙ МЕХАНИЗМ БЕЗ ГИДРОУСИЛИТЕЛЯ

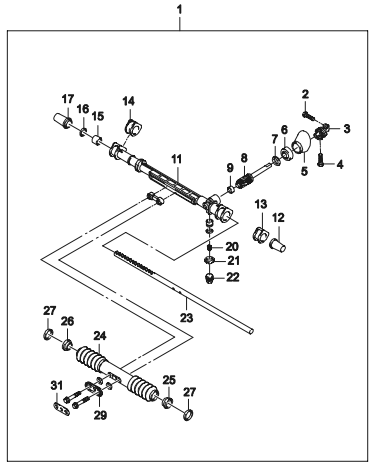

4930 РУЛЕВОЙ МЕХАНИЗМ С ГИДРОУСИЛИТЕЛЕМ

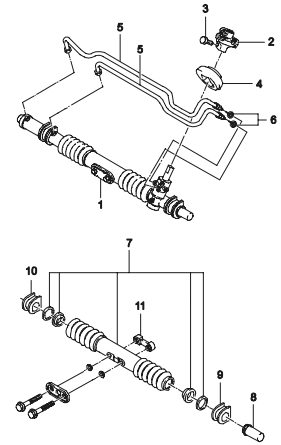

4940 ТЯГА МЕХАНИЗМА РУЛЕВОГО УПРАВЛЕНИЯ

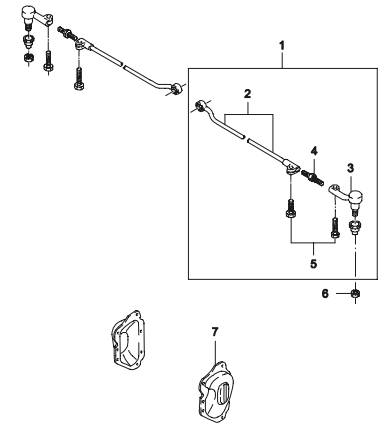

4950 ГИДРОСИСТЕМА РУЛЕВОГО УПРАВЛЕНИЯ

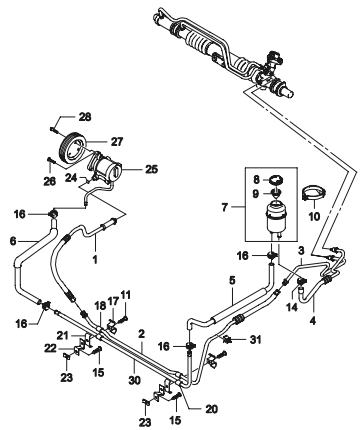

5 ГРУППА

5110 ПЕРЕДНИЕ ФАРЫ

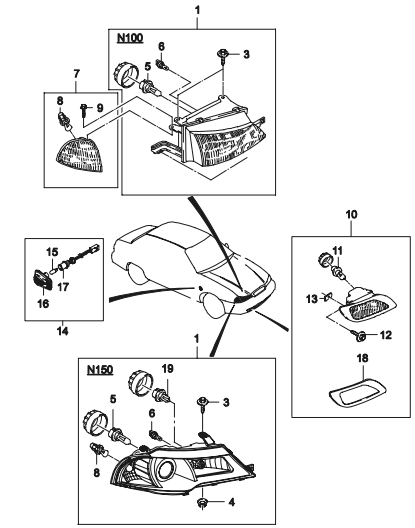

Содержание

ИДЕНТИФИКАЦИЯ ИЛЛЮСТРАЦИИ

5140 ЗАДНИЕ ФОНАРИ

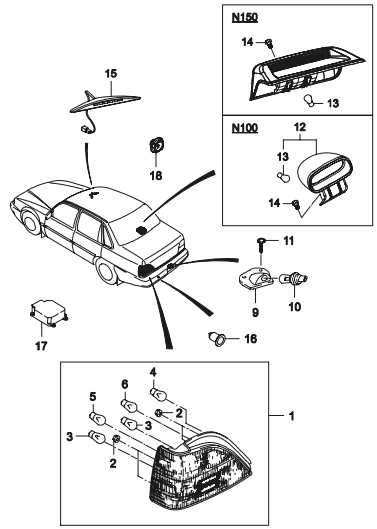

5220 КОНТРОЛЬНО-ИЗМЕРИТЕЛЬНЫЕ ПРИБОРЫ

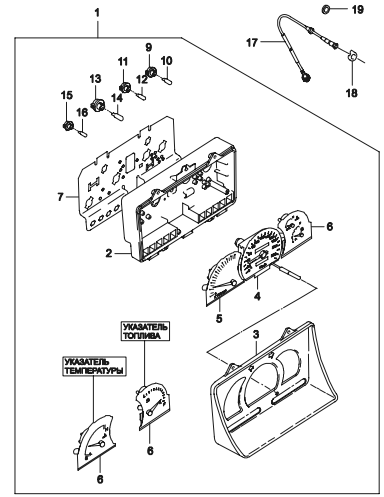

5310 СТЕКЛООЧИСТИТЕЛЬ

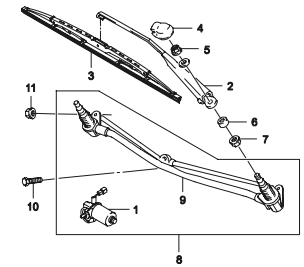

5330 СТЕКЛООМЫВАТЕЛЬ

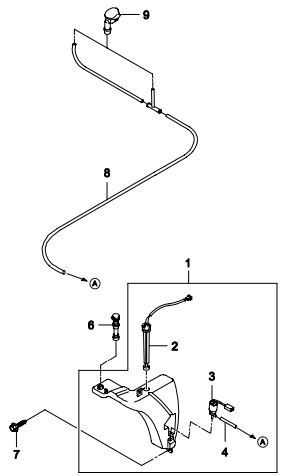

5410 ЭЛЕКТРИЧЕСКИЕ ПРИБОРЫ

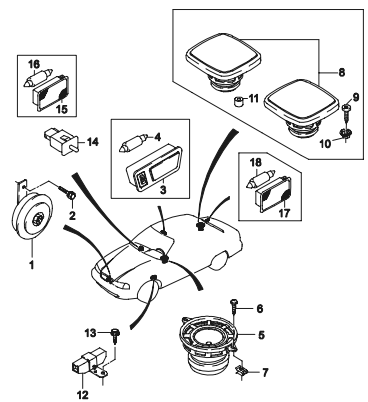

5420 АНТЕННА

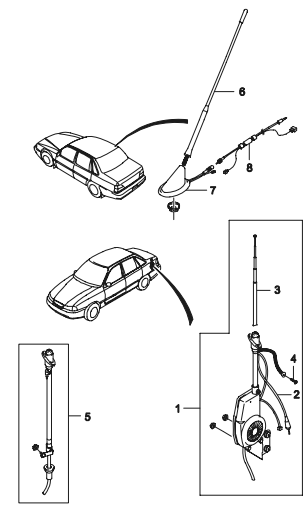

Содержание

ИДЕНТИФИКАЦИЯ ИЛЛЮСТРАЦИИ

5430 АВТОМАГНИТОЛА

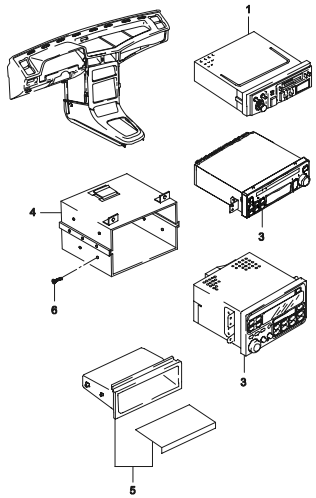

5610 АККУМУЛЯТОРНАЯ БАТАРЕЯ

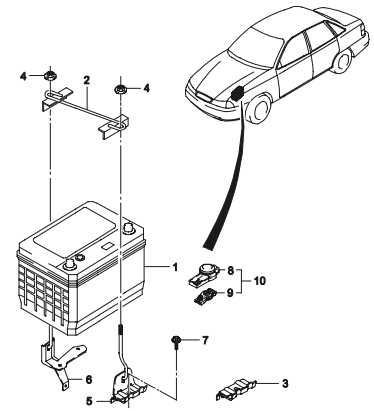

5620 ПРЕДОХРАНИТЕЛИ И РЕЛЕ

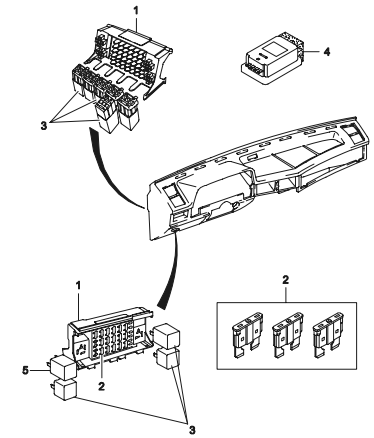

5710 ЭЛЕКТРИЧЕСКАЯ ПРОВОДКА

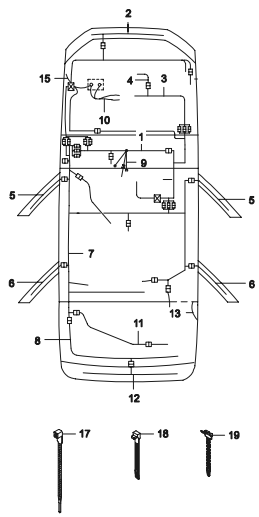

6 ГРУППА

6110 КАПОТ

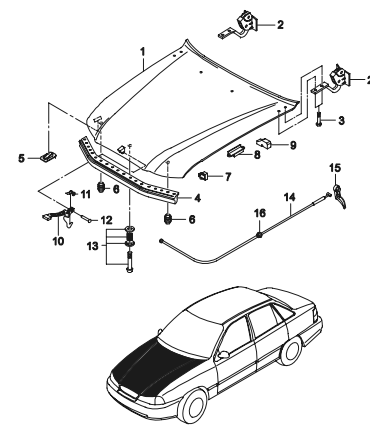

Содержание

ИДЕНТИФИКАЦИЯ ИЛЛЮСТРАЦИИ

6130 ПЕРЕДНЯЯ КУЗОВНАЯ ПАНЕЛЬ

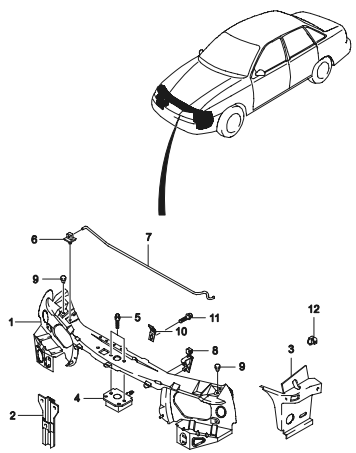

6140 КРЫЛО

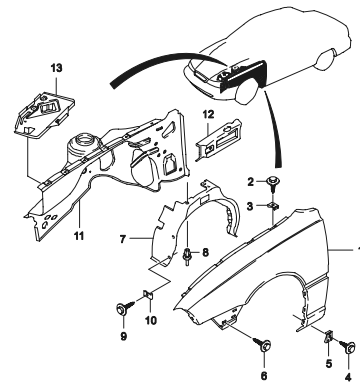

6150 ПАНЕЛЬ ЩИТКА

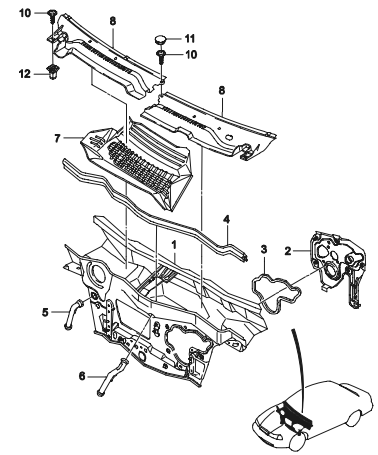

6210 ДВЕРИ

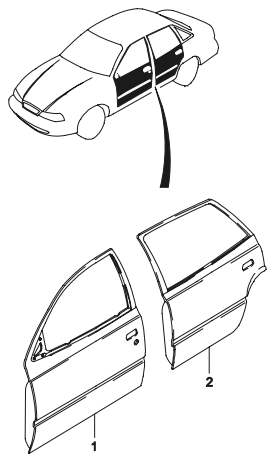

6220 ЗАМОК ПЕРЕДНЕЙ ДВЕРИ

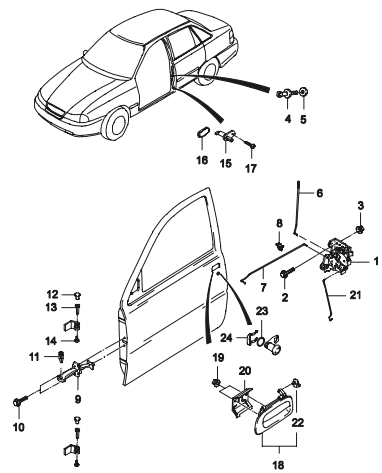

6230 СТЕКЛОПОДЪЕМНИК ПЕРЕДНЕЙ ДВЕРИ

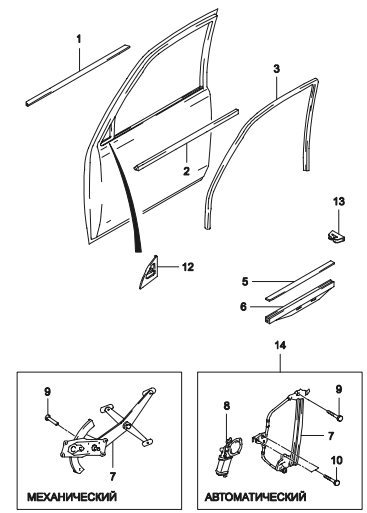

Содержание

ИДЕНТИФИКАЦИЯ ИЛЛЮСТРАЦИИ

6320 ЗАМОК ЗАДНЕЙ ДВЕРИ

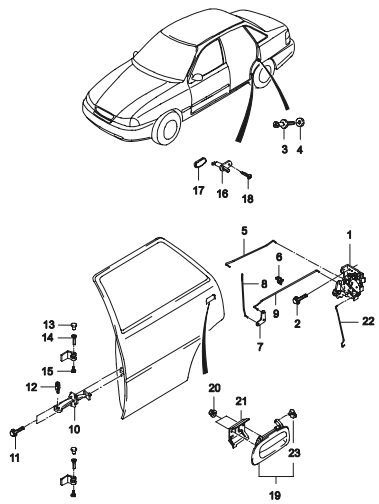

6330 СТЕКЛОПОДЪЕМНИК ЗАДНЕЙ ДВЕРИ

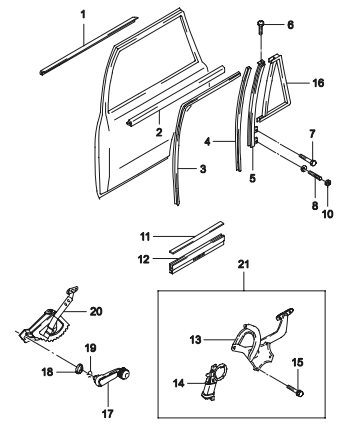

6350 ЦЕНТРАЛЬНЫЙ ЗАМОК

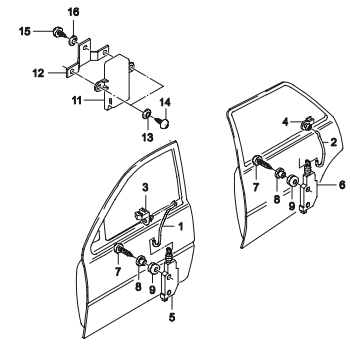

6410 БОКОВИНА

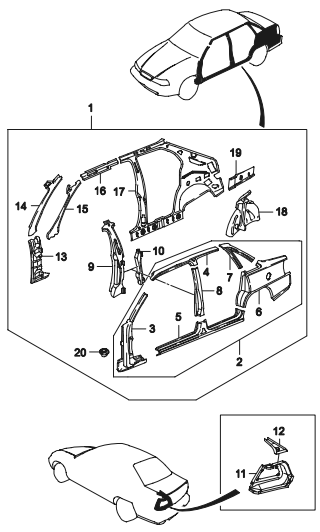

6420 ЗАМОК КРЫШКИ ТОПЛИВНОЙ ГОРЛОВИНЫ

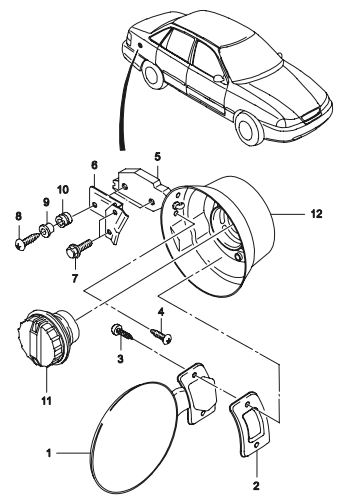

6430 КРЫША

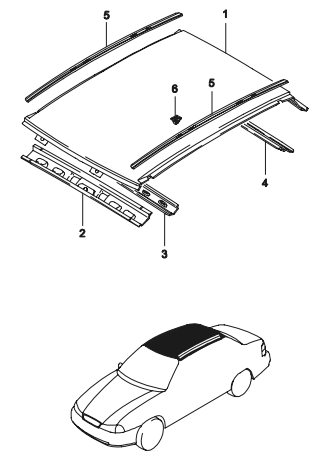

Содержание

ИДЕНТИФИКАЦИЯ ИЛЛЮСТРАЦИИ

6440 БАГАЖНИК

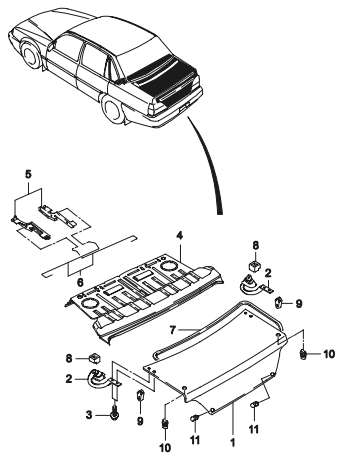

6450 ЗАМОК БАГАЖНИКА

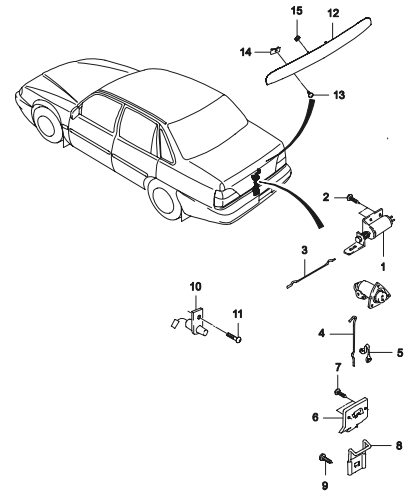

6460 ВКЛЮЧАТЕЛИ ЗАМКОВ АВТОМОБИЛЯ

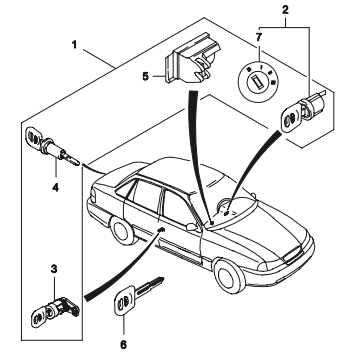

6510 ПАНЕЛЬ ПОЛА

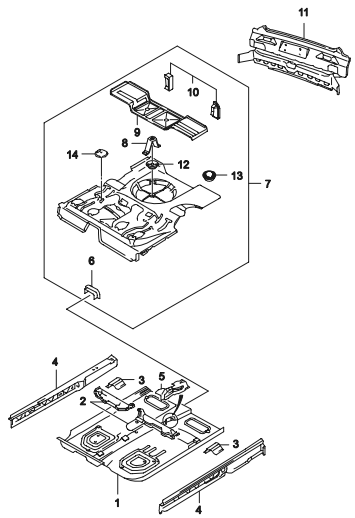

6520 РАМА

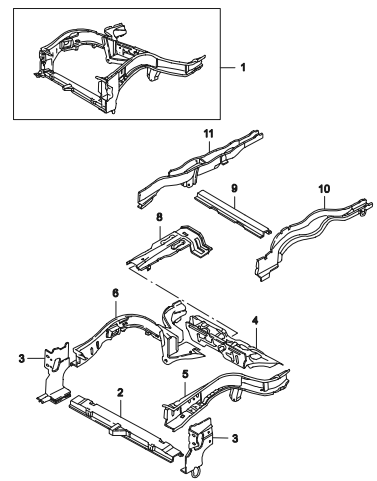

6610 МОЛДИНГ КУЗОВА

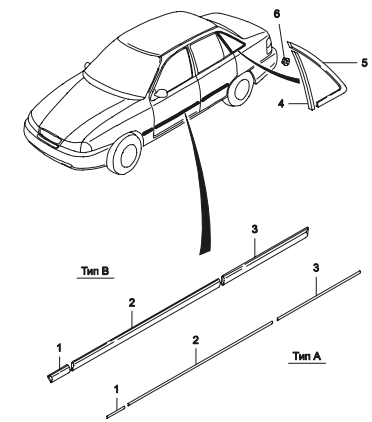

Содержание

ИДЕНТИФИКАЦИЯ ИЛЛЮСТРАЦИИ

6630 НАРУЖНЕЕ ЗЕРКАЛО ЗАДНЕГО ВИДА

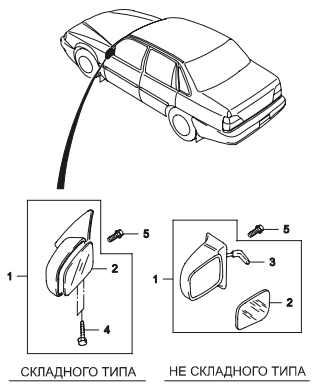

ПРИМЕЧАНИЕ: @1 НЕ СКЛАДНОГО ТИПА
@2 СКЛАДНОГО ТИПА

6640 СТЕКЛА

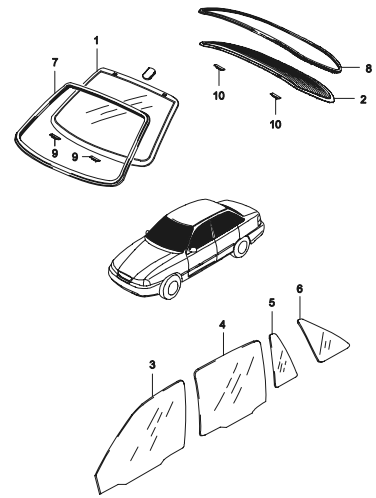

6650 ЭМБЛЕМЫ И НАДПИСИ

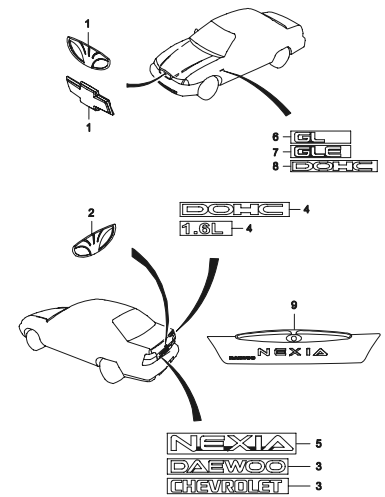

6660 КОЛЕСНЫЙ ДИСК И КОЛПАК КОЛЕСА

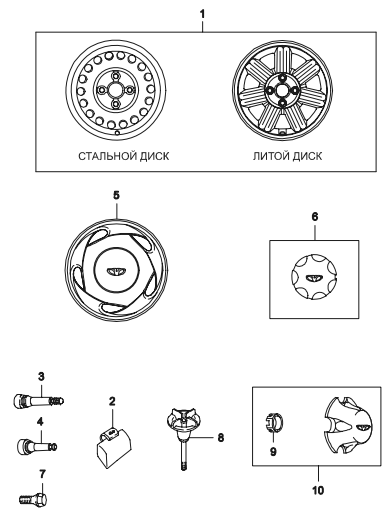

6710 ОБЛИЦОВКА

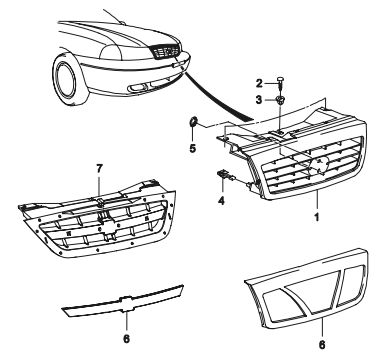

6720 ПЕРЕДНИЙ БАМПЕР

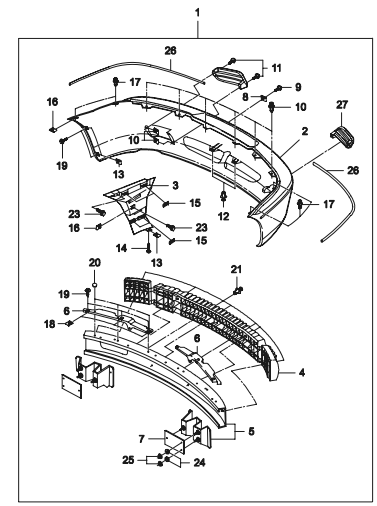

Содержание

ИДЕНТИФИКАЦИЯ ИЛЛЮСТРАЦИИ

6730 **ЗАДНИЙ БАМПЕР**

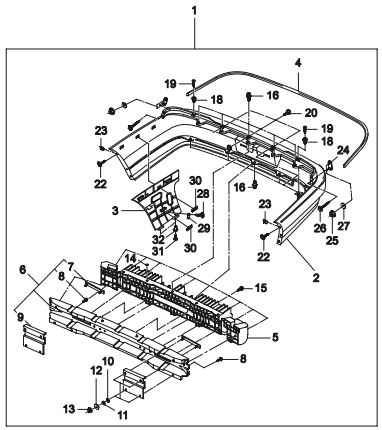

6750 **БРЫЗГОВИК**

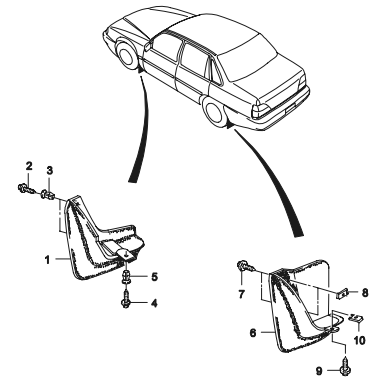

7 ГРУППА

7110 **ПАНЕЛЬ ПРИБОРОВ (N100)**

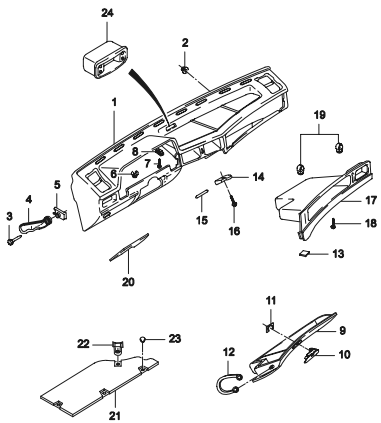

7111 **ПАНЕЛЬ ПРИБОРОВ (N150)**

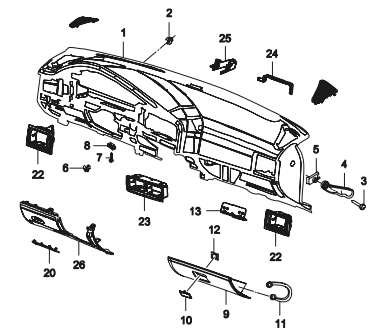

7120 **ПАНЕЛЬ УПРАВЛЕНИЯ (N100)**

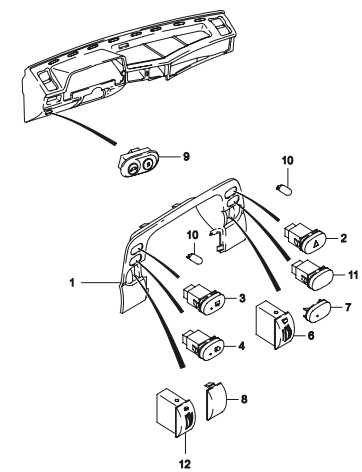

Содержание

ИДЕНТИФИКАЦИЯ ИЛЛЮСТРАЦИИ

7121 ПАНЕЛЬ УПРАВЛЕНИЯ (N150)

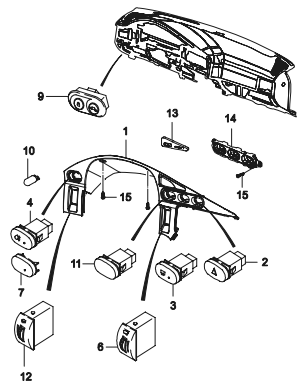

7130 ЦЕНТРАЛЬНАЯ ПАНЕЛЬ ПРИБОРОВ

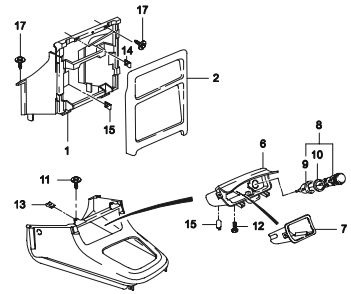

7140 КОНСОЛЬ

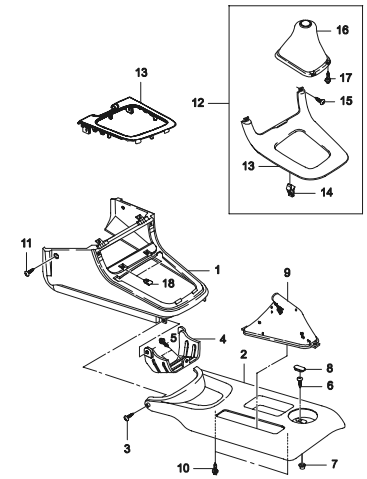

7210 ОБШИВКА ПЕРЕДНЕЙ ДВЕРИ I

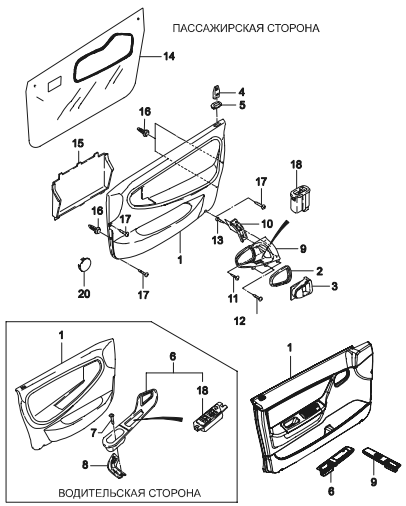

7211 ОБШИВКА ПЕРЕДНЕЙ ДВЕРИ II

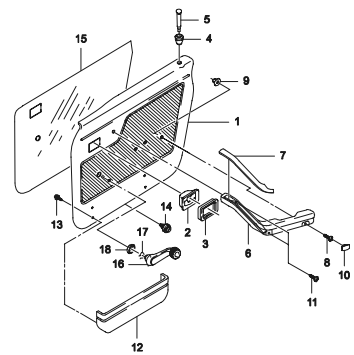

7220 ОБШИВКА ЗАДНЕЙ ДВЕРИ I

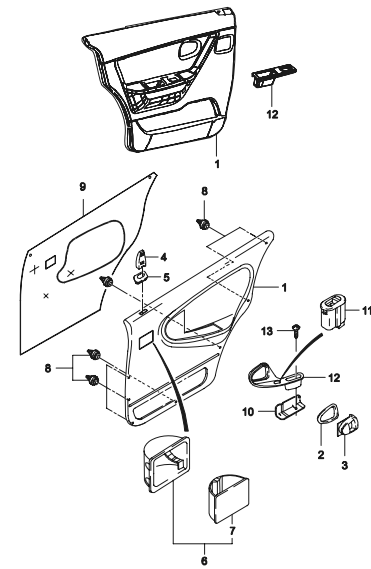

Содержание

ИДЕНТИФИКАЦИЯ ИЛЛЮСТРАЦИИ

7221 ОБШИВКА ЗАДНЕЙ ДВЕРИ II

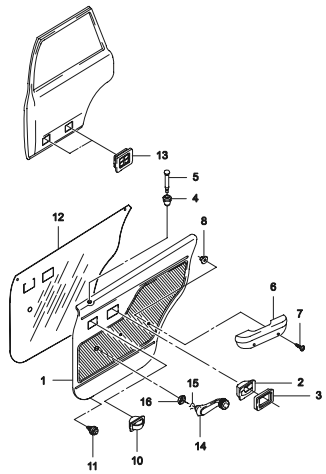

7310 ОБЛИЦОВКА КРЫШИ САЛОНА

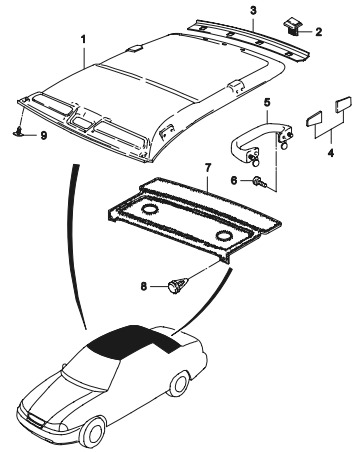

7320 СОЛНЦЕЗАЩИТНЫЙ КОЗЫРЕК И ЗЕРКАЛО

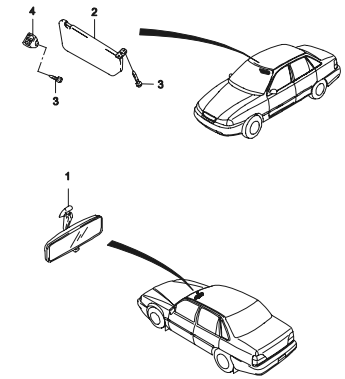

7330 ОБЛИЦОВКА СТОЕК САЛОНА

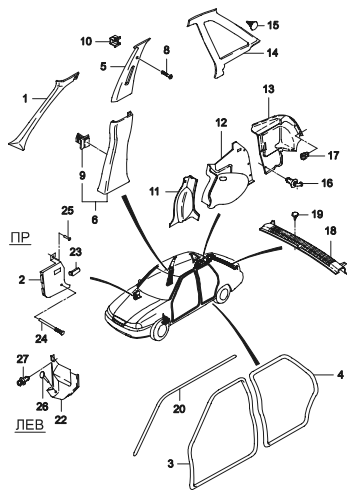

7510 ПЕРЕДНЕЕ СИДЕНИЕ

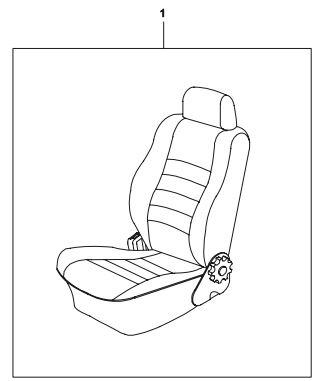

7520 ЧАСТИ ПЕРЕДНЕГО СИДЕНИЯ

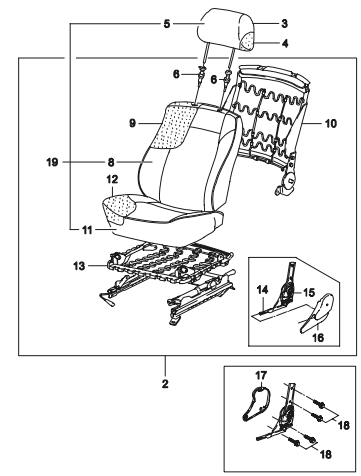

Содержание

ИДЕНТИФИКАЦИЯ ИЛЛЮСТРАЦИИ

7530 **МЕХАНИЗМ РЕГУЛИРОВКИ ПЕРЕДНЕГО СИДЕНИЯ**

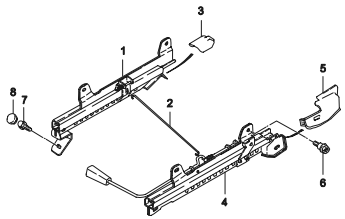

7540 **ЗАДНЕЕ СИДЕНИЕ**

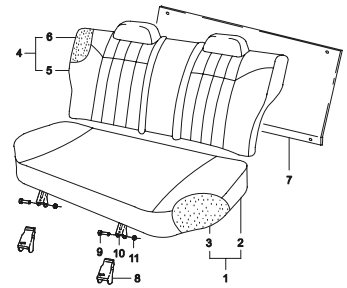

7550 **РЕМНИ БЕЗОПАСНОСТИ ПЕРЕДНЕГО СИДЕНИЯ**

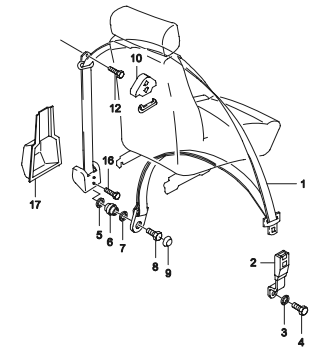

7560 **РЕМНИ БЕЗОПАСНОСТИ ЗАДНЕГО СИДЕНИЯ**

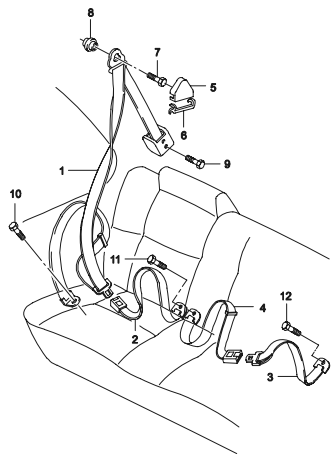

7610 **НАСТИЛ ПОЛА САЛОНА**

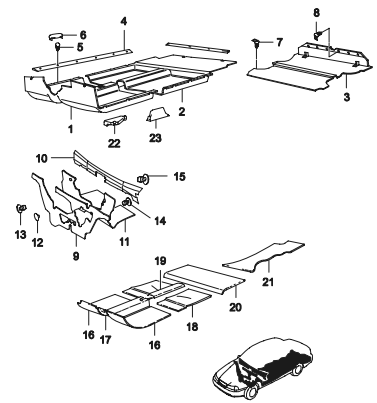

8 ГРУППА

Содержание

ИДЕНТИФИКАЦИЯ ИЛЛЮСТРАЦИИ

8110 ВЕНТИЛЯЦИЯ КУЗОВА

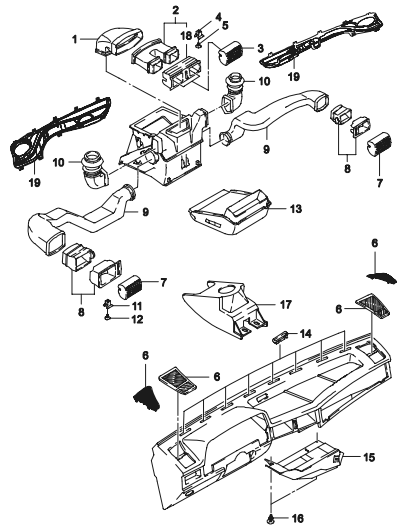

8210 ОТОПИТЕЛЬ

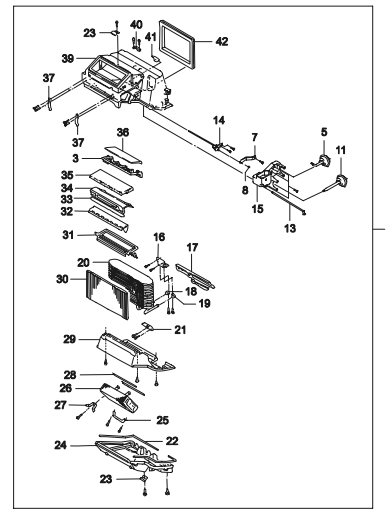

8220 ВЕНТИЛЯТОР ВЕНТИЛЯЦИИ КУЗОВА

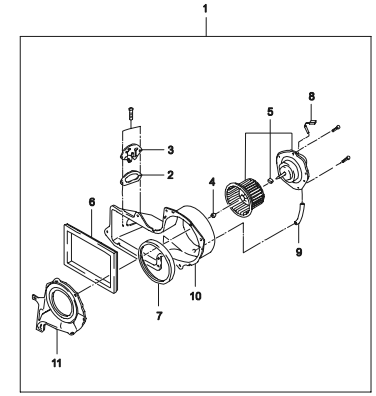

8230 КОРПУС ВОЗДУХОЗАБОРНИКА КОНДИЦИОНЕРА

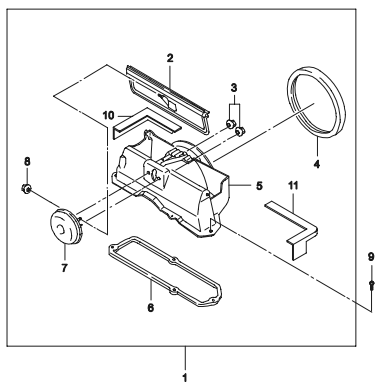

8320 КОМПРЕССОР

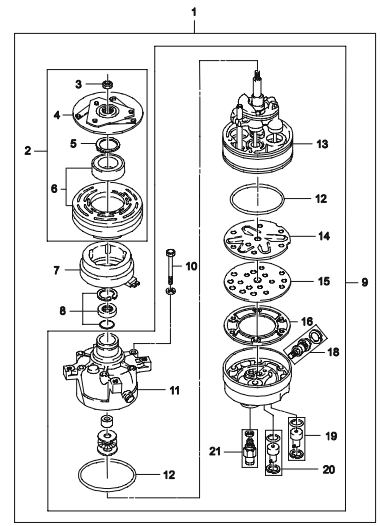

8330 КРЕПЛЕНИЕ КОМПРЕССОРА

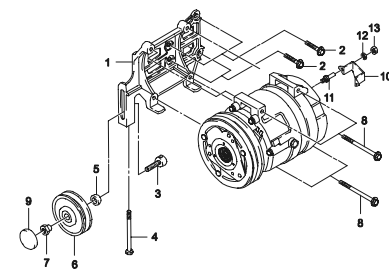

Содержание

ИДЕНТИФИКАЦИЯ ИЛЛЮСТРАЦИИ

8340 КОНДИЦИОНЕР

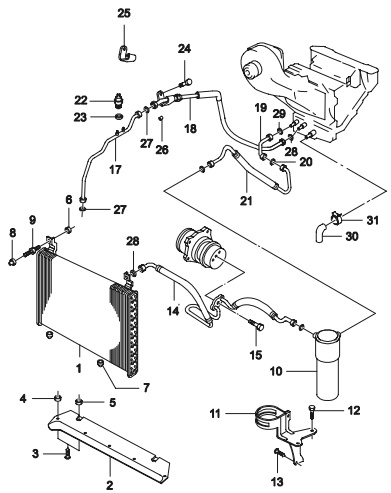

8350 УПРАВЛЕНИЕ КОНДИЦИОНЕРОМ

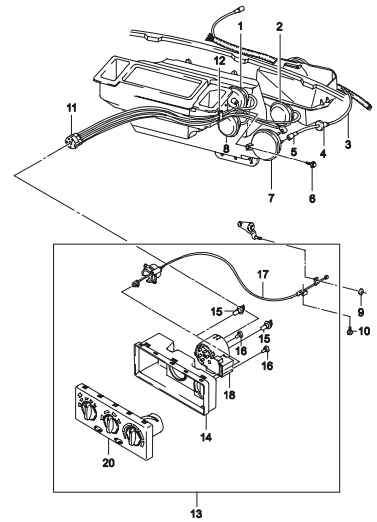

9 ГРУППА

9110 ИНСТРУМЕНТЫ

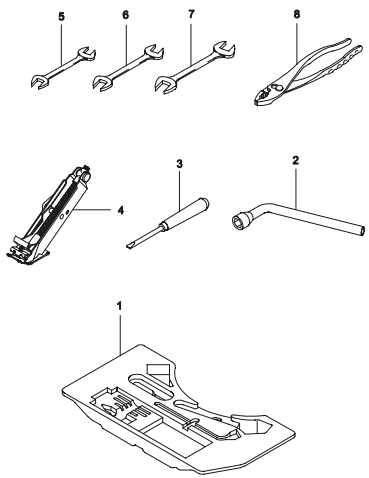

9120 МАСЛО, СМАЗОЧНЫЙ МАТЕРИАЛ И КРАСКА

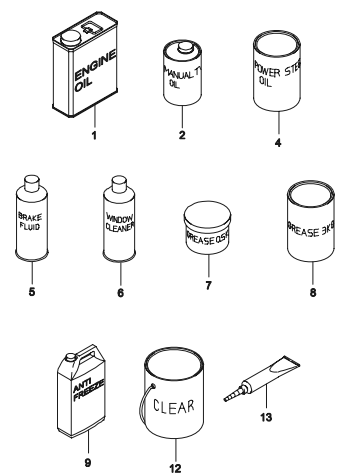

Содержание

1 ДВИГАТЕЛЬ

1110 ДВИГАТЕЛЬ В СБОРЕ (SOHC)

1111 ДВИГАТЕЛЬ В СБОРЕ (DOHC)

1120 БЛОК ЦИЛИНДРОВ В СБОРЕ

1130 УСТАНОВКА РЕМНЕЙ АВТОМОБИЛЯ

1140 КОМПЛЕКТ ПРОКЛАДОК (SOHC)

1141 КОМПЛЕКТ ПРОКЛАДОК (DOHC)

1210 БЛОК ЦИЛИНДРОВ ДВИГАТЕЛЯ

1220 КРИВОШИПНО-ШАТУННЫЙ МЕХАНИЗМ

1230 КАРТЕР И МАСЛЯНЫЙ НАСОС

1240 ВЕНТИЛЯЦИЯ КАРТЕРА ДВИГАТЕЛЯ

1310 ГОЛОВКА ЦИЛИНДРОВ (SOHC)

1311 ГОЛОВКА ЦИЛИНДРОВ (DOHC)

1320 КОРПУС РАСПРЕДЕЛИТЕЛЬНОГО ВАЛА (SOHC)

1321 КОРПУС РАСПРЕДЕЛИТЕЛЬНОГО ВАЛА (DOHC)

1330 КОЖУХ ЗУБЧАТОГО РЕМНЯ (1.5 SOHC)

1331 КОЖУХ ЗУБЧАТОГО РЕМНЯ (1.5 DOHC)

1332 КОЖУХ ЗУБЧАТОГО РЕМНЯ (1.6 DOHC)

1410 СИСТЕМА ВПРЫСКА ТОПЛИВА (1.5 SOHC)

1411 СИСТЕМА ВПРЫСКА ТОПЛИВА (1.5 DOHC)

1412 СИСТЕМА ВПРЫСКА ТОПЛИВА (1.6 DOHC)

1520 ВПУСКНОЙ КОЛЛЕКТОР (1.5 SOHC)

1521 ВПУСКНОЙ КОЛЛЕКТОР (1.5 DOHC)

1522 ВПУСКНОЙ КОЛЛЕКТОР (1.6 DOHC)

1530 ВЫПУСКНОЙ КОЛЛЕКТОР (1.5 SOHC)

1531 ВЫПУСКНОЙ КОЛЛЕКТОР (1.5 DOHC)

1532 ВЫПУСКНОЙ КОЛЛЕКТОР (1.6 DOHC)

1680 ТЕРМОСТАТ (1.5 SOHC)

1681 ТЕРМОСТАТ (1.5 DOHC)

1682 ТЕРМОСТАТ (1.6 DOHC)

1710 СИСТЕМА ЗАЖИГАНИЯ I (1.5 SOHC)

1711 СИСТЕМА ЗАЖИГАНИЯ II (1.5 SOHC)

1712 СИСТЕМА ЗАЖИГАНИЯ (1.5 DOHC)

1713 СИСТЕМА ЗАЖИГАНИЯ (1.6 DOHC)

1720 РАСПРЕДЕЛИТЕЛЬ ЗАЖИГАНИЯ

1740 ГЕНЕРАТОР I

1741 ГЕНЕРАТОР II

1750 КРЕПЛЕНИЕ ГЕНЕРАТОРА (SOHC)

1751 КРЕПЛЕНИЕ ГЕНЕРАТОРА (DOHC)

1760 СТАРТЕР (08 kW)

Содержание

Назад

1110 ДВИГАТЕЛЬ В СБОРЕ (SOHC)

ENGINE UNIT(SOHC)

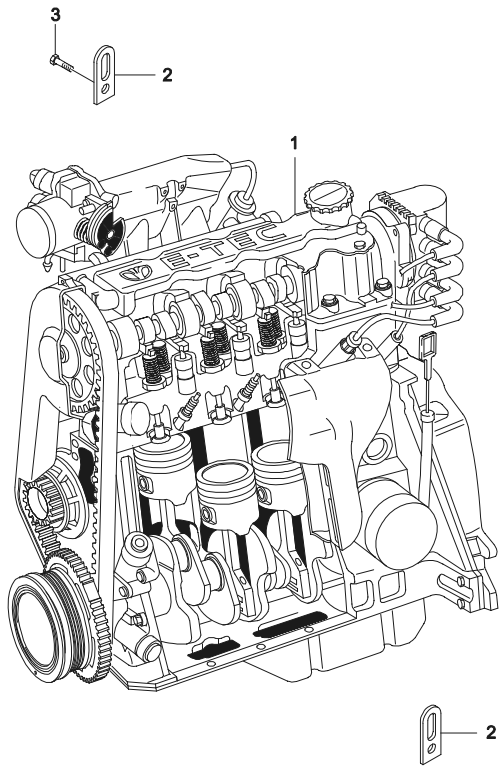

ВЗТ	№ ПОЗИЦИИ / НОМЕР ДЕТАЛИ	ДВГ	МОДЕЛЬ I	II	III	IV	КОМПЛЕКТАЦИЯ	Л/П	КОЛ	ПРИМЕНЕНИЕ С	ПО	ПРИМЕЧАНИЕ	КОД/Д
	[01]	(P) ДВИГАТЕЛЬ В СБОРЕ							*(A) ENGINE A*				
	96351119	Y	**S**	**S**	-	-	&LX6&PFL-EEC/XCA		1		19980812		SQ
	96352766	Y	**S**	**S**	-	-	&LX6&PFL-EEC/XCA		1	19980813	19980812		SQ
	96351132	Y	**S**	**S**	-	-	&LX6&PFL-EEC/XCA		1	20010808	20020903		SQ
	96351137	Y	**S**	**S**	-	-	&LX6&PFL&NM7-XCA/EEC		1	20030204	20040420		SQ
N	96351132	Y	**S**	**S**	-	-	&LX6&PFL&NM7-XCA/EEC		1	20040421			SQ
	96351137	Y	**S**	**S**	-	-	&LX6&PFL&NM7&XCA/EEC		1	20030204	20040303		SQ
	96351570	Y	**S**	**S**	-	-	&LX6&PFL&NN7&XCA/EEC		1	20030101	20040406		SQ
N	96351569	Y	**S**	**S**	-	-	&LX6&PFL&NN7&XCA/EEC		1	20040407			SQ
	96353019	Y	**O**	**O**	-	-	&LX6&PFL&NN7&XCA/EEC		1	20071221			
	[02]	(P) КРЮК ТРАНСПОРТИРОВОЧНЫЙ							*(A) SHACKLE-ENGINE TRANSPORT*				
	90076951	-	**S**	**S**	-	-			1		20041212		
Y	94580511	-	**S**	**S**	-	-			1	20041213			
	[03]	(P) ВИНТ							*(A) SCREW-HEXAGON HEAD*				
	02865535	-	**S**	**S**	-	-			1			M8X22	

Содержание

Назад

1111 ДВИГАТЕЛЬ В СБОРЕ (DOHC)

ENGINE UNIT(DOHC)

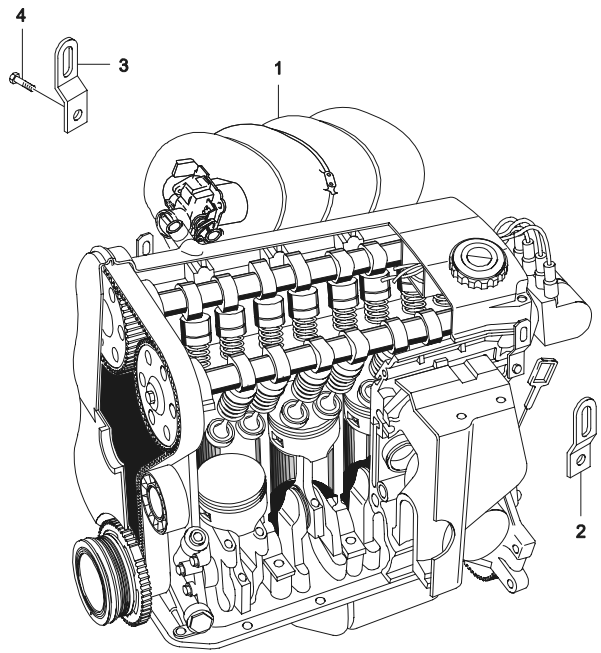

ВЗТ	№ ПОЗИЦИИ / НОМЕР ДЕТАЛИ	ДВГ	МОДЕЛЬ I	II	III	IV	КОМПЛЕКТАЦИЯ	Л/П	КОЛ	ПРИМЕНЕНИЕ С	ПО	ПРИМЕЧАНИЕ	КОД/Д
	[01]	(Р) ДВИГАТЕЛЬ В СБОРЕ							*(A) ENGINE A*				
	96351570	V	-	-	S	-	&L43&NM7&N51-XCA		1	20010601	20030101		SQ
O	96496022	V	-	-	S	-	&L43&NM7&N51-XCA		1	20030101	20060701		RB
N	96813762	V	-	-	S	-	&L43&NM7&N51-XCA		1	20060702			
	96496021	V	-	-	-	O	&L43&NM7&N40-XCA		1	20020801	20060701		RA
N	96813761	V	-	-	-	O	&L43&NM7&N40-XCA		1	20060702			
	96496024	V	-	-	S	-	&L43&NM7/NN7&N51&XCA		1	20020801	20060701		RF
N	96813764	V	-	-	S	-	&L43&NM7/NN7&N51&XCA		1	20060702			
	96496023	V	-	-	-	O	&L43&NM7/NN7&N40&XCA		1	20020801	20060701		RE
N	96813763	V	-	-	-	O	&L43&NM7/NN7&N40&XCA		1	20060702			RE
	96940672	6	-	-	O	O	&L44&NN1&XCA&N40		1	20071224			
	96961656	6	-	-	O	O	&L44&NN1&XCA&N51		1	20080404			
	[02]	(Р) КРЮК ТРАНСПОРТИРОВОЧНЫЙ							*(A) SHACKLE-ENGINE TRANSPORT*				
	5094021004	-	-	-	S	S			1	20020802			
	[03]	(Р) КРЮК ТРАНСПОРТИРОВОЧНЫЙ							*(A) SHACKLE-ENGINE TRANSPORT*				
	96130851	-	-	-	S	S			1	20020802			
	[04]	(Р) БОЛТ							*(A) BOLT*				
	01137-08163	-	-	-	S	S			1	20020802	20041212		
Y	94500167	-	-	-	S	S			1	20041213			

Содержание

Назад

1120 БЛОК ЦИЛИНДРОВ В СБОРЕ

SHORT ENGINE

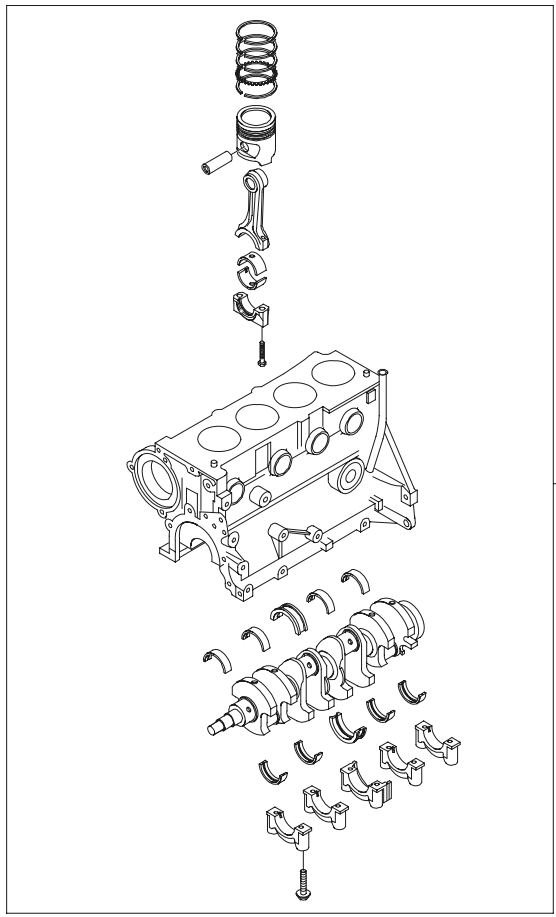

ВЗТ	№ ПОЗИЦИИ / НОМЕР ДЕТАЛИ	ДВГ	МОДЕЛЬ I	II	III	IV	КОМПЛЕКТАЦИЯ	Л/П	КОЛ	ПРИМЕНЕНИЕ С	ПО	ПРИМЕЧАНИЕ	КОД/Д
	[01]	(P) БЛОК ЦИЛИНДРОВ В СБОРЕ								*(A) BLOCK A-SHORT*			
	K90232239Y	Y	**S**	**S**	**-**	**-**	&LX6		1				
	96351981	Y	**S**	**S**	**-**	**-**	&LX6		1	20020215			
	96350011	V	**-**	**-**	**S**	**S**	&L43		1	20020802			
	93744118	6	**-**	**-**	**S**	**S**	&L44		1	20071224			

Содержание

Назад

1130 УСТАНОВКА РЕМНЕЙ АВТОМОБИЛЯ

BELT SYSTEM

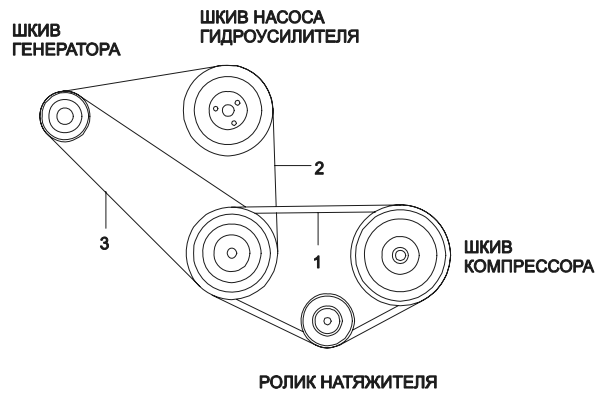

ВЗТ	№ ПОЗИЦИИ / НОМЕР ДЕТАЛИ	НАИМЕНОВАНИЕ / ДВГ	МОДЕЛЬ I	II	III	IV	КОМПЛЕКТАЦИЯ	Л/П	КОЛ	ПРИМЕНЕНИЕ С	ПО	ПРИМЕЧАНИЕ	КОД/Д
	[01]	(P) РЕМЕНЬ ПРИВОДА КОМПРЕССОРА					*(A) V BELT*						
	96182007	YV6	**O**	**O**	**O**	**O**	&C60		1		20020528	829 мм	
Y	96486813	YV6	**O**	**O**	**O**	**O**	&C60		1	20020529		829 мм	
	[02]	(P) РЕМЕНЬ НАСОСА ГИДРОУСИЛИТЕЛЯ					*(A) V BELT*						
	96144933	Y	**O**	**S**	**-**	**-**	&LX6&N40		1			970 мм	
	96144934	V6	**-**	**-**	**O**	**O**	&L43/IL44&N40		1	20020802		975 мм	
	[03]	(P) РЕМЕНЬ ПРИВОДА ГЕНЕРАТОРА					*(A) V BELT*						
	96144932	YV6	**S**	**-**	**S**	**-**	&N51		1			925 мм	

Содержание

Назад

1140 КОМПЛЕКТ ПРОКЛАДОК (SOHC)

REPAIR KIT(SOHC)

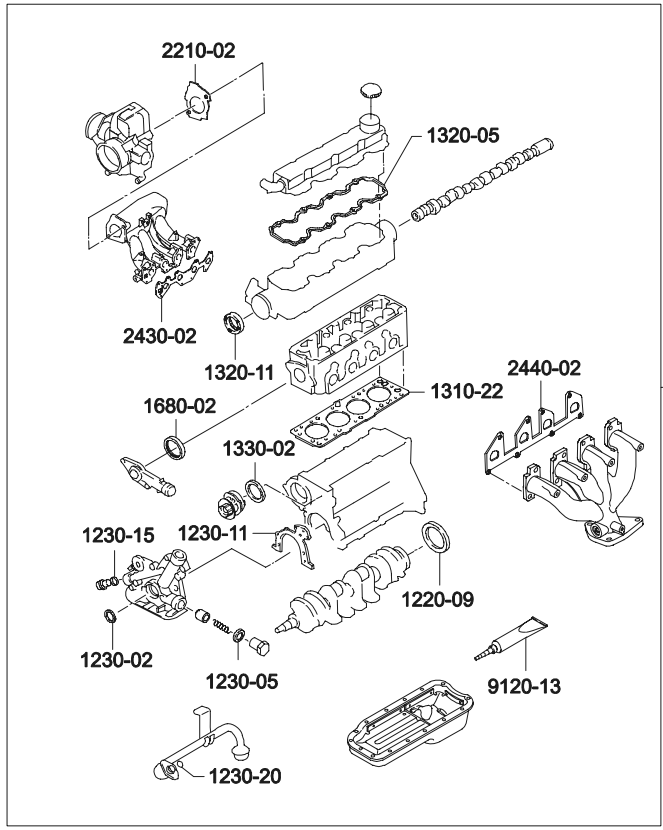

Например) 2210-02 : 2210 - номер группы.
02 - номер позиции на рисунке.

Если необходимо узнать номер детали
обратитесь к номеру группы 2210 и позиция 02.

ВЗТ	№ ПОЗИЦИИ / НОМЕР ДЕТАЛИ	ДВГ	МОДЕЛЬ I	II	III	IV	КОМПЛЕКТАЦИЯ	Л/П	КОЛ	ПРИМЕНЕНИЕ С	ПО	ПРИМЕЧАНИЕ	КОД/Д
	[01]	(Р) КОМПЛЕКТ ПРОКЛАДОК ДВИГАТЕЛЯ							*(A) GASKET KIT-ENG OVERHAUL*				
	S1140005	Y	S	S	-	-	&LX6		1				
	93740202	Y	S	S	-	-	&LX6		1				

Содержание

Назад

1141 КОМПЛЕКТ ПРОКЛАДОК (DOHC)

REPAIR KIT(DOHC)

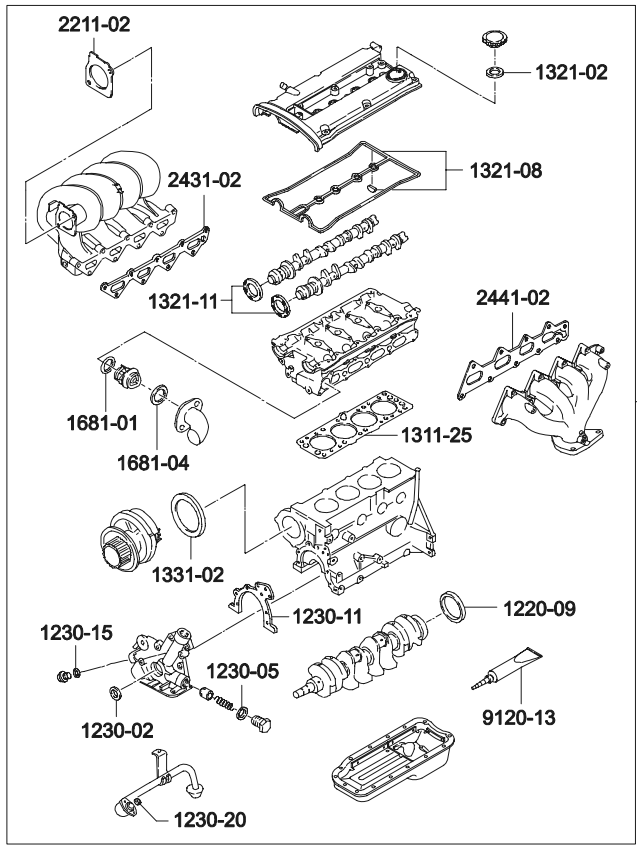

Например) 2211-02 : 2211 - номер группы.
02 - номер позиции на рисунке.

Если необходимо узнать номер детали
обратитесь к номеру группы 2211 и позиция 02.

ВЗТ	№ ПОЗИЦИИ / НОМЕР ДЕТАЛИ	ДВГ	МОДЕЛЬ I	II	III	IV	КОМПЛЕКТАЦИЯ	Л/П	КОЛ	ПРИМЕНЕНИЕ С	ПО	ПРИМЕЧАНИЕ	КОД/Д
	[01]	(P) КОМПЛЕКТ ПРОКЛАДОК ДВИГАТЕЛЯ					*(A) GASKET KIT-ENG OVERHAUL*						
	93740206	V	-	-	S	S	&L43		1				
	93740513	6	-	-	S	S	&L44		1	20071224			
	93742687	6	-	-	S	S	&L44		1	20071224			

Содержание

Назад

1210 БЛОК ЦИЛИНДРОВ ДВИГАТЕЛЯ

ENGINE BLOCK

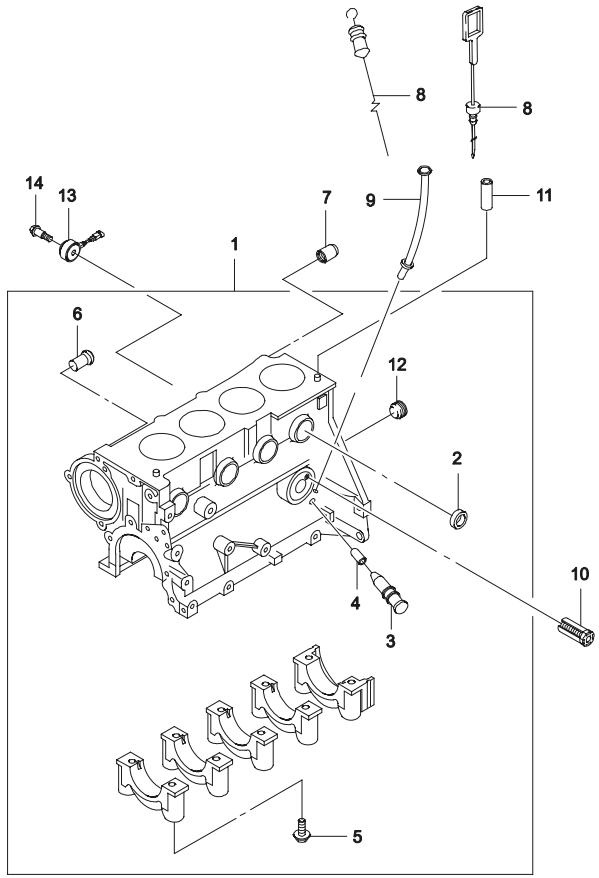

ВЗТ	№ ПОЗИЦИИ / НОМЕР ДЕТАЛИ	ДВГ	МОДЕЛЬ I	II	III	IV	КОМПЛЕКТАЦИЯ	Л/П	КОЛ	ПРИМЕНЕНИЕ С	ПО	ПРИМЕЧАНИЕ	КОД/Д
	[01]	(P) БЛОК ЦИЛИНДРОВ В СБОРЕ						*(A) BLOCK A-CYLINDER*					
	96184348	Y	S	S	-	-	&LX6		1				
	96353235	V	-	-	S	S	&L43		1	20020801			
	96487434	6	-	-	S	S	&L44		1	20071224			
	96814876	6	-	-	S	S	&L44		1	20071224		I-PCV	
	[02]	(P) КРЫШКА						*(A) CAP*					
	96180730	-	S	S	S	S			6			34	
	94580067	-	S	S	-	-			6			36	
	11070803	-	S	S	S	S			6			36	
	[03]	(P) ПРОБКА УГЛА ОПЕРЕЖЕНИЯ ЗАЖИГАНИЯ						*(A) PLUG-IGNITION TIMING*					
	90091048	YV	S	S	S	S	&L43&LX6&NM7		1				
	[04]	(P) ВТУЛКА УГЛА ОПЕРЕЖЕНИЯ ЗАЖИГАНИЯ						*(A) BUSHING-IGNITION TIMING*					
	90091049	YV	S	S	S	S	&L43&LX6&NM7		1				
	[05]	(P) БОЛТ ШЕСТИГРАННЫЙ						*(A) BOLT-HEXAGONAL*					
	09100-10008	-	S	S	S	S			10				
	94500822	-	S	S	S	S			10				
	[06]	(P) ПАТРУБОК						*(A) NECK-WATER INLET*					
	96351207	-	S	S	S	S			1				
	[07]	(P) ВТУЛКА КАРТЕРА СЦЕПЛЕНИЯ						*(A) SLEEVE-CLUTCH HOUSING*					
	94580536	-	S	S	S	S			2				
	[08]	(P) ЩУП УРОВНЯ МАСЛА						*(A) STICK-OIL LEVEL GAUGE*					
	96101290	Y	S	S	-	-	&LX6		1	19981101			
N	96351985	Y	S	S	-	-	&LX6		1	19981102			
	96376263	V6	-	-	S	S	&L43/L44		1	20020801			
	[09]	(P) ТРУБКА МАСЛЯНОГО ЩУПА						*(A) TUBE-GAUGE STICK*					
	90156653	Y	S	S	-	-	&LX6		1				
	96352134	V6	-	-	S	S	&L43/L44		1	20020801			
	[10]	(P) КЛАПАН ПЕРЕПУСКНОЙ						*(A) VALVE-BYPASS*					
	90136113	-	S	S	S	S			1				
	94580569	-	S	S	S	S			1				
	[11]	(P) ВТУЛКА						*(A) SLEEVE*					
	90091779	-	S	S	S	S			2				
	94580523	-	S	S	S	S			2				
	[12]	(P) ПРОБКА						*(A) PLUG*					

Содержание

Назад

1210 БЛОК ЦИЛИНДРОВ ДВИГАТЕЛЯ

ENGINE BLOCK

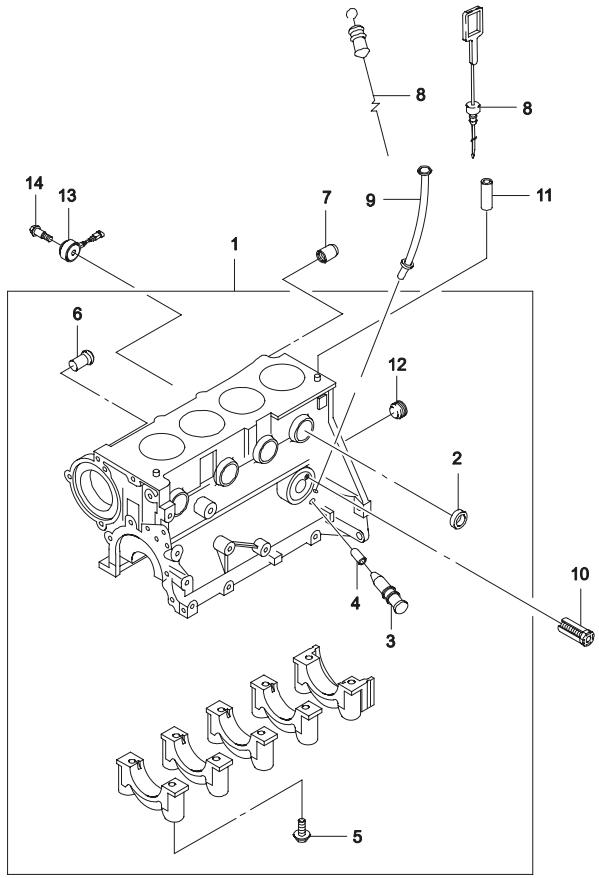

ВЗТ	№ ПОЗИЦИИ / НОМЕР ДЕТАЛИ	ДВГ	МОДЕЛЬ I	II	III	IV	КОМПЛЕКТАЦИЯ	Л/П	КОЛ	ПРИМЕНЕНИЕ С	ПО	ПРИМЕЧАНИЕ	КОД/Д
	[12]	(P) ПРОБКА							*(A) PLUG*				
	09246-14001	-	**S**	**S**	**S**	**S**			2				
	94535679	-	**S**	**S**	**S**	**S**			2				
	[13]	(P) ДАТЧИК ДЕТОНАЦИИ							*(A) SENSOR-KNOCK*				
	96253545	Y	**S**	**S**	-	-	&LX6&NN1		1	20071221		3 PIN	EC
	[14]	(P) БОЛТ							*(A) BOLT-HEX*				
	94500962	Y	**S**	**S**	-	-	&LX6&NN1		1	20071221		M8X1.25	

Содержание

Назад

1220 КРИВОШИПНО-ШАТУННЫЙ МЕХАНИЗМ

CRANK SHAFT & PISTON

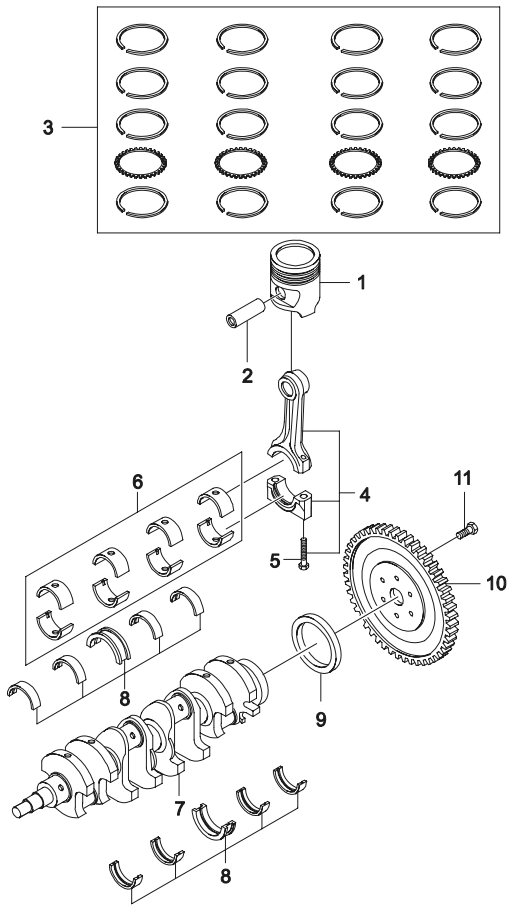

ВЗТ	№ ПОЗИЦИИ / НОМЕР ДЕТАЛИ	ДВГ	МОДЕЛЬ I	II	III	IV	КОМПЛЕКТАЦИЯ	Л/П	КОЛ	ПРИМЕНЕНИЕ С	ПО	ПРИМЕЧАНИЕ	КОД/Д
	[01]	(P) ПОРШЕНЬ						*(A) PISTON*					
	96143171	Y	**S**	**S**	-	-	&LX6&NM7/NN7		4			СТАНДАРТ	
	96081975	Y	**S**	**S**	-	-	&LX6&NM7/NN7		4			СТАНДАРТ	
	NP1013	Y	**A**	**A**	-	-	&LX6&NM7/NN7		4			РЕМОНТНЫЙ 0.25	
	NP1014	Y	**A**	**A**	-	-	&LX6&NM7/NN7		4			РЕМОНТНЫЙ 0.50	
	96350120	Y	**S**	**S**	-	-	&LX6&NN1		4	20071221		СТАНДАРТ	
	93740213	Y	**A**	**A**	-	-	&LX6&NN1		4	20071221		РЕМОНТНЫЙ 0.25	
	93740214	Y	**A**	**A**	-	-	&LX6&NN1		4	20071221		РЕМОНТНЫЙ 0.50	
	96184941	V	-	-	**S**	**S**	&L43&NM7/NN7		4	20020801		СТАНДАРТ	
	S1220001	V	-	-	**A**	**A**	&L43&NM7/NN7		4	20020801		РЕМОНТНЫЙ 0.25	
	93740215	V	-	-	**A**	**A**	&L43&NM7/NN7		4	20020801		РЕМОНТНЫЙ 0.25	
	S1220002	V	-	-	**A**	**A**	&L43&NM7/NN7		4	20020801		РЕМОНТНЫЙ 0.50	
	93740216	V	-	-	**A**	**A**	&L43&NM7/NN7		4	20020801		РЕМОНТНЫЙ 0.50	
	96389106	6	-	-	**S**	**S**	&L44&NN1		4	20071224			
	93740514	6	-	-	**S**	**S**	&L44&NN1		4	20071224			
	93740515	6	-	-	**S**	**S**	&L44&NN1		4	20071224			
	[02]	(P) ПАЛЕЦ ПОРШНЕВОЙ						*(A) PIN-PISTON*					
	94787867	Y	**S**	**S**	-	-	&LX6		4				
	96286860	Y	**S**	**S**	-	-	&LX6		4	20020215			
	96082252	V6	-	-	**S**	**S**	&L43		4	20020801			
	96350355	V6	-	-	**S**	**S**	&L43		4	20020801			
	[03]	(P) КОЛЬЦА ПОРШНЕВЫЕ, КОМПЛЕКТ						*(A) RING SET-PISTON*					
	NP960	Y	**S**	**S**	**S**	**S**	&LX6		1			СТАНДАРТ	
	93742293	YV	**S**	**S**	**S**	**S**	&LX6/L43		1			СТАНДАРТ	
	NP1015	Y	**A**	**A**	**A**	**A**	&LX6		1			РЕМОНЬНЫЙ 0.25	
	93742294	YV	**A**	**A**	**A**	**A**	&LX6/L43		1			РЕМОНЬНЫЙ 0.25	
	NP1016	Y	**A**	**A**	**A**	**A**	&LX6		1			РЕМОНТНЫЙ 0.50	
	93742295	YV	**A**	**A**	**A**	**A**	&LX6/L43		1			РЕМОНТНЫЙ 0.50	
	93740225	6	-	-	**S**	**S**	&L44		1	20071224		СТАНДАРТ	
	93740226	6	-	-	**A**	**A**	&L44		1	20071224		РЕМОНЬНЫЙ 0.25	
	93740227	6	-	-	**A**	**A**	&L44		1	20071224		РЕМОНТНЫЙ 0.50	
	[04]	(P) ШАТУН						*(A) ROD A-CONNECTING*					
	90281724	Y	**S**	**S**	**S**	**S**	&LX6		4				
	94580740	YV6	**S**	**S**	**S**	**S**	&LX6/L43/L44		4	20030819			

Содержание

Назад

1220 КРИВОШИПНО-ШАТУННЫЙ МЕХАНИЗМ

CRANK SHAFT & PISTON

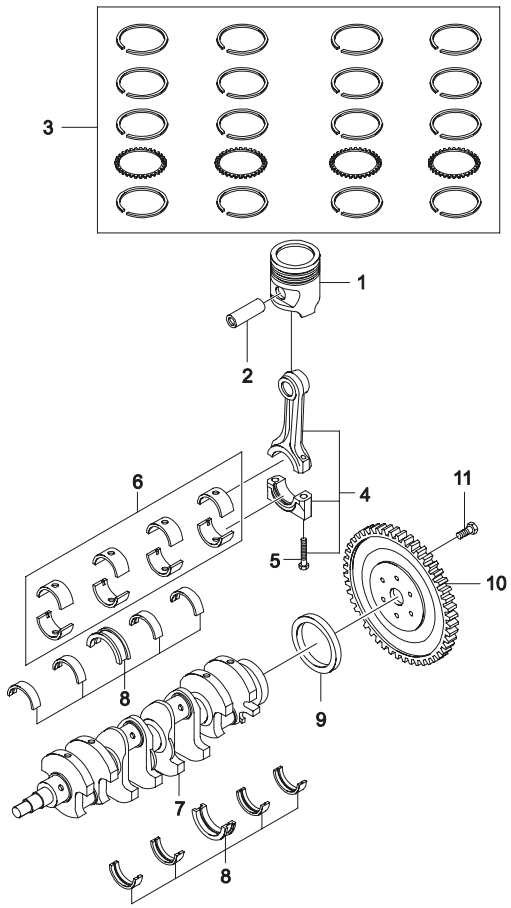

ВЗТ	№ ПОЗИЦИИ / НОМЕР ДЕТАЛИ	ДВГ	МОДЕЛЬ I	II	III	IV	КОМПЛЕКТАЦИЯ	Л/П	КОЛ	ПРИМЕНЕНИЕ С	ПО	ПРИМЕЧАНИЕ	КОД/Д
	[05]	(P) БОЛТ						*(A) BOLT-HEXAGONAL*					
	09100-08004	Y	**S**	**S**	**S**	**S**	&LX6		8				
	94500779	YV6	**S**	**S**	**S**	**S**	&LX6/L43/L44		8				
	[06]	(P) ВКЛАДЫШ ШАТУННЫЙ, КОМПЛЕКТ						*(A) BEARING SET-CONNECTING ROD*					
	90323617S	YV	**S**	**S**	**S**	**S**	&LX6/L43		1			СТАНДАРТ	
	96232071S	YV	**S**	**S**	**S**	**S**	&LX6/L43		1			СТАНДАРТ	
	96351662S	YV	**S**	**S**	**S**	**S**	&LX6/L43		1			СТАНДАРТ	
	90323618S	YV	**A**	**A**	**A**	**A**	&LX6/L43		1			РЕМОНТНЫЙ 0.25	
	96351995S	YV	**A**	**A**	**A**	**A**	&LX6/L43		1			РЕМОНТНЫЙ 0.25	
	96351663S	YV	**A**	**A**	**A**	**A**	&LX6/L43		1			РЕМОНТНЫЙ 0.25	
	93742707	6	**-**	**-**	**S**	**S**	&L44		1	20071224		СТАНДАРТ	
	93742708	6	**-**	**-**	**A**	**A**	&L44		1	20071224		РЕМОНТНЫЙ 0.25	
	[07]	(P) ВАЛ КОЛЕНЧАТЫЙ						*(A) CRANKSHAFT*					
	K96144045	Y	**S**	**S**	**S**	**S**	&LX6		1		19960807		
N	96350171	YV	**S**	**S**	**S**	**S**	&LX6/L43		1	19960807			
	96385403	6	**-**	**-**	**S**	**S**	&L44		1	20071224			
	[08]	(P) ВКЛАДЫШ КОРЕННОЙ, КОМПЛЕКТ						*(A) BEARING SET-CRANKSHAFT*					
	NP896	YV	**S**	**S**	**S**	**S**	&LX6/L43		1			СТАНДАРТ	
O	S1220012	YV	**S**	**S**	**S**	**S**	&LX6/L43		1			СТАНДАРТ	
	NP1020	YV	**A**	**A**	**A**	**A**	&LX6/L43		1			РЕМОНТНЫЙ 0.25	
O	S1220013	YV	**A**	**A**	**A**	**A**	&LX6/L43		1			РЕМОНТНЫЙ 0.25	
	NP1021	YV	**A**	**A**	**A**	**A**	&LX6/L43		1			РЕМОНТНЫЙ 0.50	
	93742705	6	**-**	**-**	**S**	**S**	&L44		1	20071224		СТАНДАРТ	
	93742706	6	**-**	**-**	**A**	**A**	&L44		1	20071224		РЕМОНТНЫЙ 0.25	
	[09]	(P) САЛЬНИК КОЛЕНВАЛА						*(A) RING-SHAFT SEAL*					
	96101489	Y	**S**	**S**	**S**	**S**	&LX6		1		19991010	80X98X10	
Y	96376569	YV6	**S**	**S**	**S**	**S**	&LX6/L43/L44		1	19991011		80X98X10	
	[10]	(P) МАХОВИК						*(A) FLYWHEEL A*					
	96184979	YV	**S**	**S**	**S**	**S**	&LX6/L43&M85		1				
	96184353	-	**-**	**-**	**S**	**S**	&L44&M85		1	20071224			
	[11]	(P) БОЛТ						*(A) BOLT-HEXAGONAL*					
	09100-09006	YV	**S**	**S**	**S**	**S**	&LX6/L43		6		19980823		
Y	09100-09001	YV	**S**	**S**	**S**	**S**	&LX6/L43		6	19980824			
	94500811	6	**-**	**-**	**S**	**S**	&L44		6	20071224			

Содержание

Назад

1230 КАРТЕР И МАСЛЯНЫЙ НАСОС
OIL PAN & PUMP

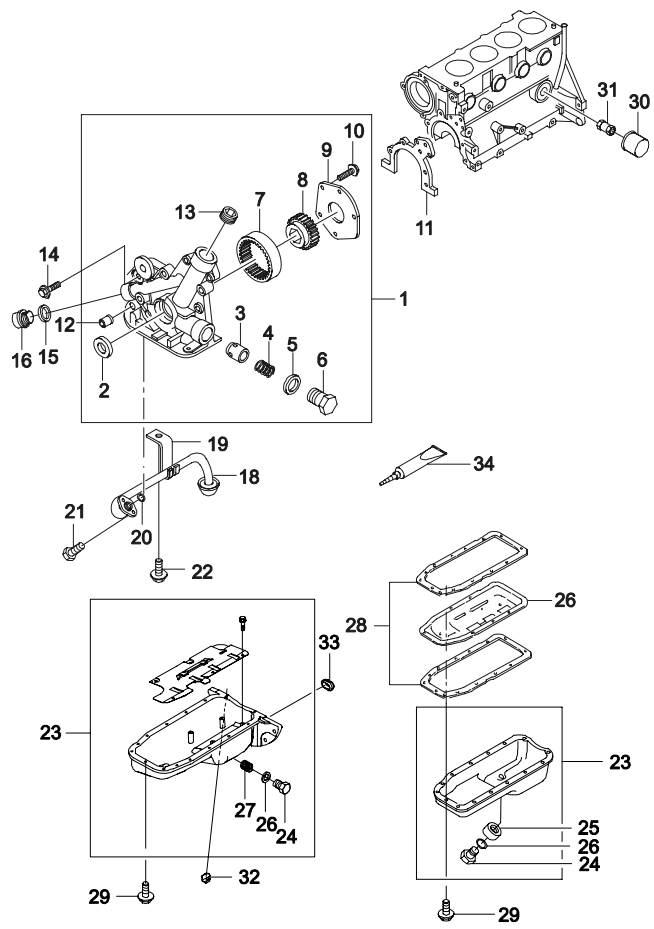

ВЗТ	№ ПОЗИЦИИ / НОМЕР ДЕТАЛИ	ДВГ	МОДЕЛЬ I	II	III	IV	КОМПЛЕКТАЦИЯ	Л/П	КОЛ	ПРИМЕНЕНИЕ С	ПО	ПРИМЕЧАНИЕ	КОД/Д
	[01]	(P) НАСОС МАСЛЯНЫЙ								*(A) PUMP-OIL*			
	90412744	Y	S	S	-	-	&LX6-EEC		1		20020214		
Y	90298370	Y	S	S	-	-	&LX6&EEC		1	20020215			
	96386934	V6	-	-	S	S	&L43/L44		1	20020801			
	[02]	(P) САЛЬНИК КОЛЕНВАЛА								*(A) RING-CRANKSHAFT SEAL*			
	96350161	-	S	S	S	S			1			30X42X8	
	[03]	(P) КЛАПАН ПОНИЖЕНИЯ ДАВЛЕНИЯ								*(A) PLUNGER-VALVE,PRESS RELIEF*			
	03448846	-	S	S	S	S			1				
	90530592	-	S	S	S	S			1				
	[04]	(P) ПРУЖИНА								*(A) SPRING*			
	03448847	-	S	S	S	S			1		20030818		
Y	94580015	-	S	S	S	S			1	20030819			
	[05]	(P) САЛЬНИК МАСЛЯНОГО НАСОСА								*(A) RING-OIL PUMP SEAL*			
	11093042	-	S	S	S	S			1				
	[06]	(P) ПРОБКА РЕЗЬБОВАЯ								*(A) PLUG-SCREW*			
	03448834	-	S	S	S	S			1		20020214	M20X1.5	
O	09247-20001	-	S	S	S	S			1	20020215	20071223	M20X1.5	
Y	94580013	-	S	S	S	S			1	20071224		M20X1.5	
	[07]	(P) ШЕСТЕРНЯ ВЕДОМАЯ МАСЛЯНОГО НАСОСА								*(A) GEAR-OIL PUMP*			
	90232020	Y	S	S	-	-	&LX6		1				
N	96350165	Y	S	S	-	-	&LX6		1		20020214		
N	96386887	YV6	S	S	S	S	&LX6/L43/L44		1	20020215			
	[08]	(P) ШЕСТЕРНЯ ВЕДУЩАЯ МАСЛЯНОГО НАСОСА								*(A) RING GEAR-OIL PUMP*			
	90091887	Y	S	S	-	-	&LX6		1				
N	96350164	Y	S	S	-	-	&LX6		1		20020214		
N	96386886	YV6	S	S	S	S	&LX6/L43/L44		1	20020215			
	[09]	(P) КРЫШКА МАСЛЯНОГО НАСОСА								*(A) COVER-OIL PUMP*			
	96350166	Y	S	S	-	-	&LX6		1		20020214		
N	96352879	YV6	S	S	S	S	&LX6/L43/L44		1	20020215			
	[10]	(P) ВИНТ								*(A) SCREW*			
	11085861	Y	S	S	S	S	&LX6		5		20020214	M6X14	
N	02126-06168	Y	S	S	S	S	&LX6		5	20020215		M6X14	
	94520094	YV6	S	S	S	S	&LX6/L43/L44		5			M6X14	
	[11]	(P) ПРОКЛАДКА МАСЛЯНОГО НАСОСА								*(A) GASKET-OIL PUMP BODY*			

Содержание

Назад

1230 КАРТЕР И МАСЛЯНЫЙ НАСОС

OIL PAN & PUMP

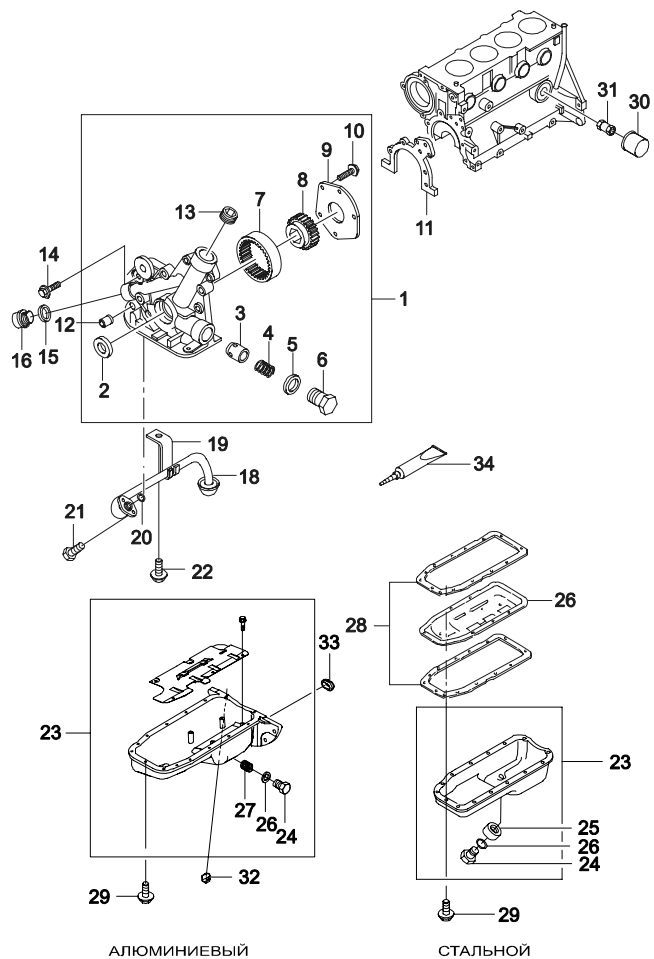

ВЗТ	№ ПОЗИЦИИ / НОМЕР ДЕТАЛИ	ДВГ	МОДЕЛЬ I	II	III	IV	КОМПЛЕКТАЦИЯ	Л/П	КОЛ	ПРИМЕНЕНИЕ С	ПО	ПРИМЕЧАНИЕ	КОД/Д
	[11]	(Р) ПРОКЛАДКА МАСЛЯНОГО НАСОСА					*(A) GASKET-OIL PUMP BODY*						
	96100599	Y	S	S	-	-	&LX6-EEC		1				
	90353564	YV	S	S	S	S	&LX6/L43&EEC		1	20020215			
	96820135	6	-	-	S	S	&L44		1	20071224			
	[12]	(Р) ГИЛЬЗА МАСЛЯНОГО НАСОСА					*(A) SLEEVE-OIL PUMP*						
	90096047	Y	S	S	-	-	&LX6		2				
	94580526	YV6	S	S	S	S	&LX6/L43/L44		2	20030128			
	[13]	(Р) ПРОБКА РЕЗЬБОВАЯ					*(A) PLUG-SCREW*						
	09246-18002	-	S	S	S	S			1			M20X1.5	
	94535684	-	S	S	S	S			1			M20X1.5	
	[14]	(Р) БОЛТ С ШАЙБОЙ					*(A) BOLT-W/WASHER*						
	11068793	Y	S	S	-	-	&LX6		7		19980119	M6X25Z3	
O	09117-06008	Y	S	S	-	-	&LX6		7	19980120		M6X25Z3	
	09117-06008	V	-	-	S	S	&L43		6	20020215		M6X25Z3	
	94501465	6	-	-	S	S	&L44		7	20071224		M6X25Z3	
	[15]	(Р) САЛЬНИК					*(A) WASHER-SEAL*						
	11023582	-	S	S	-	-			1		19980126	14X20	
O	09160-14003	-	S	S	S	S			1	19980127	20030127	14X20	
Y	94525114	-	S	S	S	S			1	20030128		14X20	
	[16]	(Р) ДАТЧИК ДАВЛЕНИЯ МАСЛА					*(A) SWITCH-OIL PRESSURE*						
	25036834	Y	S	S	-	-	&LX6		1				
	96281689	V	-	-	S	S	&L43		1	20020801			
	96494264	6	-	-	S	S	&L44		1	20071224			
	[18]	(Р) МАСЛОПРИЕМНИК					*(A) PIPE-OIL SUCTION*						
	90410981	-	S	S	S	S			1		20030818		
Y	94580817	-	S	S	S	S			1	20030819			
	[19]	(Р) КРОНШТЕЙН МАСЛОПРИЕМНИКА					*(A) BRACKET-OIL SUCTION PIPE*						
	90076916	-	S	S	S	S			1		20030818		
Y	94580510	-	S	S	S	S			1	20030819			
	[20]	(Р) САЛЬНИК					*(A) RING-SEAL*						
	94580643	-	S	S	S	S			1				
	[21]	(Р) БОЛТ С ШАЙБОЙ					*(A) BOLT-W/WASHER*						
	09117-06001	-	S	S	S	S			2			M6X1.0	
	94501460	-	S	S	S	S			2			M6X1.0	

Содержание

Назад

1230 КАРТЕР И МАСЛЯНЫЙ НАСОС
OIL PAN & PUMP

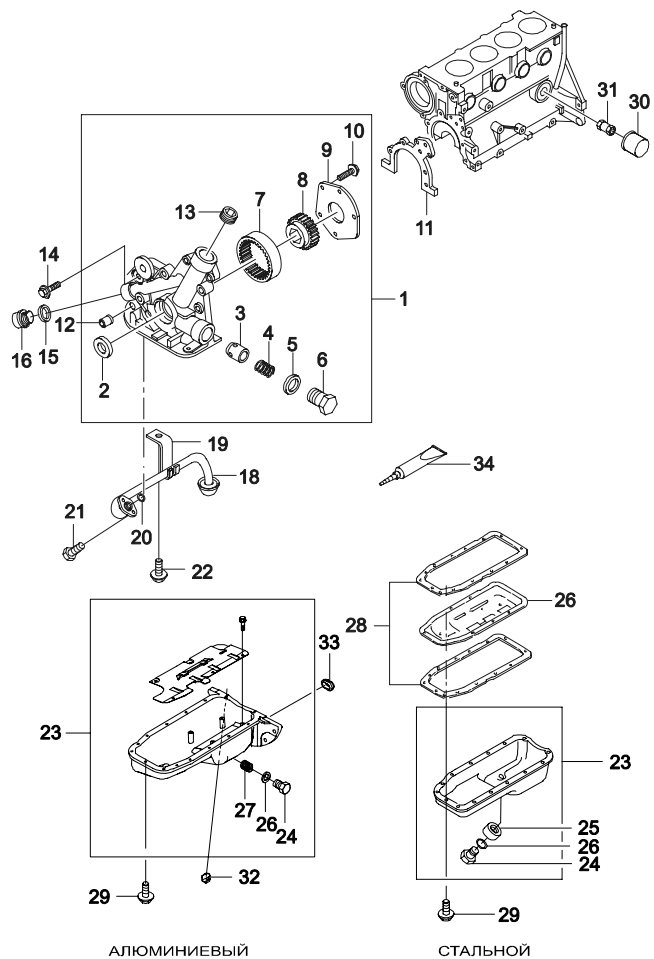

ВЗТ	№ ПОЗИЦИИ / НОМЕР ДЕТАЛИ	ДВГ	МОДЕЛЬ I	II	III	IV	КОМПЛЕКТАЦИЯ	Л/П	КОЛ	ПРИМЕНЕНИЕ С	ПО	ПРИМЕЧАНИЕ	КОД/Д
	[22]	(P) БОЛТ							*(A) BOLT-HEXAGONAL*				
	01130-06129	-	S	S	S	S			1			M6X12Z3	
	94500125	-	S	S	S	S			1			M6X12Z3	
	[23]	(P) КАРТЕР В СБОРЕ							*(A) PAN A-OIL*				
	90409982	Y	S	S	-	-	&LX6		1	19961004			
N	96351480	Y	S	S	-	-	&LX6		1	19961004		СТАЛЬНОЙ	
	96184695	V	-	-	S	S	&L43		1	20020801		СТАЛЬНОЙ	
	96481581	V6	-	-	S	S	&L43/L44		1	20031204		АЛЮМИНИЕВЫЙ	
	[24]	(P) БОЛТ ДРЕНАЖНЫЙ							*(A) BOLT-HEXAGON*				
	90409376	-	S	S	S	S			1	19980638		M14X1.5	
O	09100-14005	-	S	S	S	S			1	19980629	20030324	M14X1.5	
Y	94500883	-	S	S	S	S			1	20030325		M14X1.5	
	[25]	(P) ШАЙБА							*(A) WASHER-PLAIN*				
	11063231	-	S	S	S	S			1	19980628		M14	
Y	94525114	-	S	S	S	S			1	19980629		M14	
	[26]	(P) СЕПАРАТОР КАРТЕРА							*(A) SCRAPER-OIL*				
	90234927	Y	S	S	-	-	&LX6		1	19961004			
	[27]	(P) ПРОБКА							*(A) INSERT-OIL PAN PLUG*				
	96490031	V	-	-	S	S	&L43		1	20031204			
	[28]	(P) ПРОКЛАДКА КАРТЕРА							*(A) GASKET-OIL PAN*				
	90409693	Y	S	S	-	-	&LX6		2	19961004			
	[29]	(P) ВИНТ							*(A) SCREW*				
	09103-06007	Y	S	S	-	-	&LX6		15				
	94500907	V6	-	-	S	S	&L43/L44		15	20020801			
	[30]	(P) ФИЛЬТР МАСЛЯНЫЙ							*(A) FILTER-OIL*				
	94797406	-	S	S	S	S			1			ЧЕРНЫЙ	
	96395221	-	S	S	S	S			1	19980824		ЗЕЛЕНЫЙ	
	96458873	-	S	S	S	S			1				
	[31]	(P) ШТУЦЕР МАСЛЯНОГО ФИЛЬТРА							*(A) PIECE-CONNECTING*				
	90144360	-	S	S	S	S			1				
	94580601	-	S	S	S	S			1				
	[32]	(P) УПЛОТНЕНИЕ							*(A) GROMMET*				
	96351680	-	S	S	S	S			1				
	[33]	(P) КРЫШКА							*(A) CAP-CYL BLOCK*				
	96351041	V6	-	-	S	S	&L43/L44		1	20031014			

Содержание

Назад

1230 КАРТЕР И МАСЛЯНЫЙ НАСОС

OIL PAN & PUMP

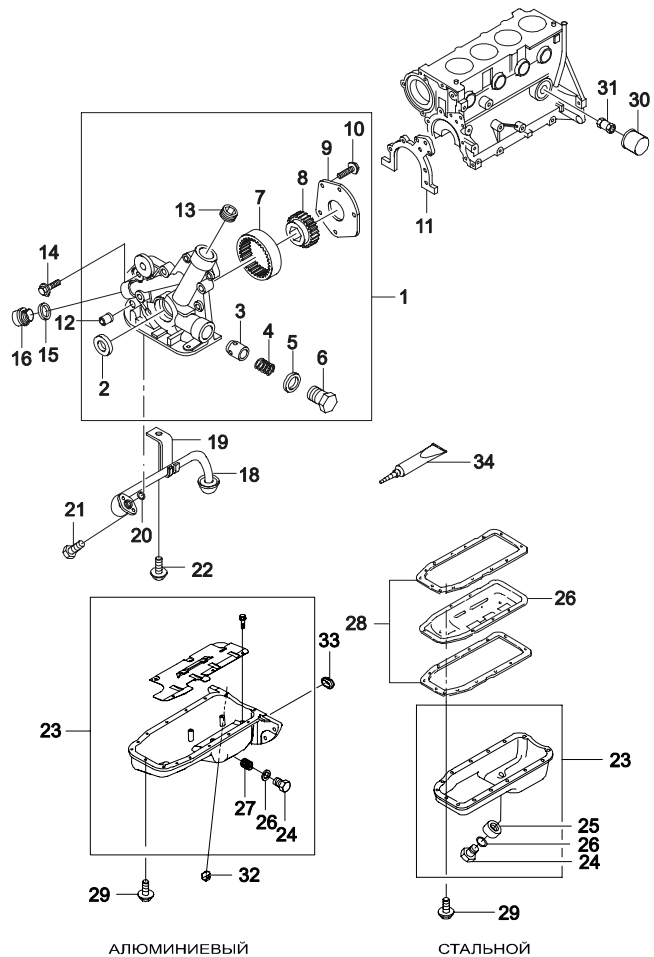

ВЗТ	№ ПОЗИЦИИ / НОМЕР ДЕТАЛИ	НАИМЕНОВАНИЕ / КОМПЛЕКТАЦИЯ	ДВГ	МОДЕЛЬ I	МОДЕЛЬ II	МОДЕЛЬ III	МОДЕЛЬ IV	Л/П	КОЛ	ПРИМЕНЕНИЕ С	ПРИМЕНЕНИЕ ПО	ПРИМЕЧАНИЕ	КОД/Д
	[34] 93740028	(Р) ГЕРМЕТИК *(A) GASKET-LIQUID*	-	S	S	S	S		1				

Содержание

Назад

1240 ВЕНТИЛЯЦИЯ КАРТЕРА ДВИГАТЕЛЯ

ENGINE OIL VENTILATION

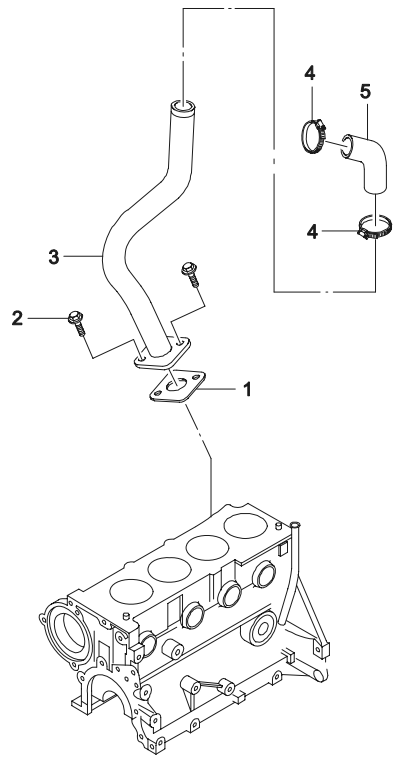

ВЗТ	№ ПОЗИЦИИ / НОМЕР ДЕТАЛИ	ДВГ	МОДЕЛЬ I	II	III	IV	КОМПЛЕКТАЦИЯ	Л/П	КОЛ	ПРИМЕНЕНИЕ С	ПО	ПРИМЕЧАНИЕ	КОД/Д
	[01] (Р) ПРОКЛАДКА МАСЛЯНОГО СЕПАРАТОРА												
	96181209	-	S	S	S	S			1				
	[02] (Р) БОЛТ												
	02647-06165	Y	S	S	-	-	&LX6		2		19980823	M6X1.0	
Y	02647-06163	V6	S	S	S	S	&LX6/L43		2	19980824		M6X1.0	
	94500631	-	S	S	S	S	&LX6/L43/L44		2	20071224		M6X1.0	
	[03] (Р) ТРУБКА ВЕНТИЛЯЦИИ ДВИГАТЕЛЯ												
	96143870	Y	S	S	-	-	&LX6		1				
	96353301	V6	-	-	S	S	&L43/L44		1	20020801			
	[04] (Р) ХОМУТ ШЛАНГА												
	11085952	-	S	S	S	S			2			20-32	
	[05] (Р) ШЛАНГ ВЕНТИЛЯЦИИ ДВИГАТЕЛЯ												
	90409191	Y	S	S	-	-	&LX6		1		20020214		
O	96461003	Y	S	S	-	-	&LX6		1	20020215			
	96461006	V6	-	-	S	S	&L43		1	20020801			

1310 ГОЛОВКА ЦИЛИНДРОВ (SOHC)

CYLINDER HEAD(SOHC)

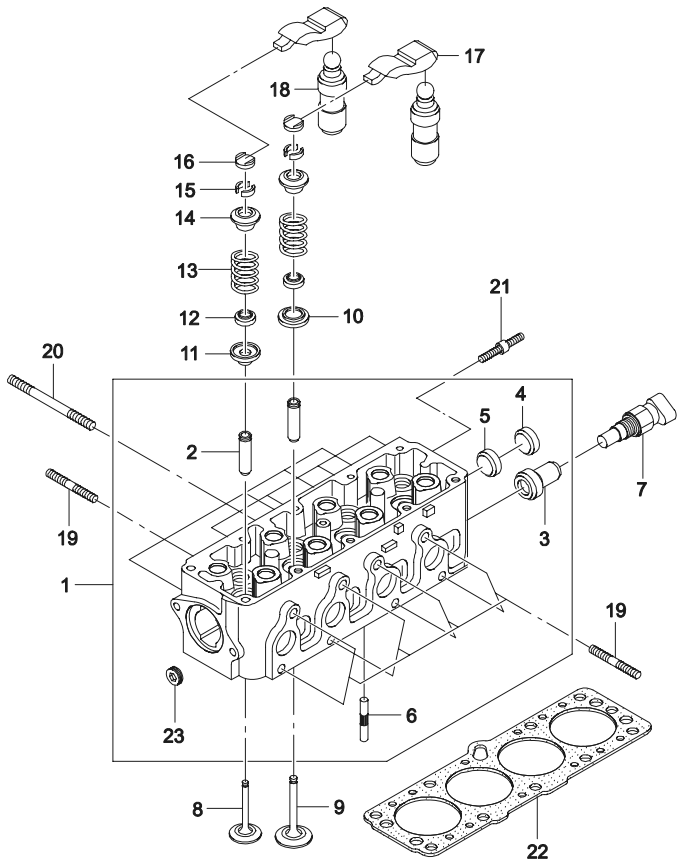

Комплект

Позиция	Компоненты (Номер рисунка ~ # Позиция)
24	1310 ~ # 1,7,8,9,10,11,12,13,14,15,16,17,18,19,20

ВЗТ	№ ПОЗИЦИИ / НОМЕР ДЕТАЛИ	ДВГ	МОДЕЛЬ I	II	III	IV	КОМПЛЕКТАЦИЯ	Л/П	КОЛ	ПРИМЕНЕНИЕ С	ПО	ПРИМЕЧАНИЕ	КОД/Д
	[01]	(Р) ГОЛОВКА БЛОКА ЦИЛИНДРОВ						*(A) HEAD A-CYLINDER*					
	K96143557	Y	S	S	-	-	&LX6&NM7		1				
	96351976	Y	S	S	-	-	&LX6&NM7		1				
	96182931	Y	S	S	-	-	&LX6&NN7		1	20071221			
	[02]	(Р) ВТУЛКА НАПРАВЛЯЮЩАЯ КЛАПАНА						*(A) GUIDE-VALVE*					
	90108699	Y	S	S	-	-	&LX6		8		19980119	СТАНДАРТ	
O	96350912	Y	S	S	-	-	&LX6		8	19980120		СТАНДАРТ	
	90108700	Y	S	S	-	-	&LX6		8		19980119	РЕМОНТНЫЙ	
O	96350913	Y	S	S	-	-	&LX6		8	19980120		РЕМОНТНЫЙ	
	[03]	(Р) ПЕРЕХОДНИК						*(A) ADAPTER*					
	90299068	Y	S	S	-	-	&LX6		1		20020214		
O	96394947	Y	S	S	-	-	&LX6		1	20020215			
	[04]	(Р) ЗАГЛУШКА МАСЛЯНОГО КАНАЛА						*(A) CAP-OIL DUCT*					
	11062412	Y	S	S	-	-	&LX6		1				20
	96180732	Y	S	S	-	-	&LX6		1				20
	[05]	(Р) ЗАГЛУШКА МАСЛЯНОГО КАНАЛА						*(A) CAP-OIL DUCT*					
	11062401	Y	S	S	-	-	&LX6		1		20030818		18
Y	94580061	Y	S	S	-	-	&LX6		1	20030819			18
	[06]	(Р) ВТУЛКА ГОЛОВКИ БЛОКА ЦИЛИНДРОВ						*(A) SLEEVE-CYLINDER HEAD OIL DUCT*					
	94580537	Y	S	S	-	-	&LX6		1				
	[07]	(Р) ДАТЧИК ТЕМПЕРАТУРНЫЙ						*(A) SENSOR-TEMPERATURE*					
	25036898	Y	S	S	-	-	&LX6		1		20020214		
	96181508	Y	S	S	-	-	&LX6		1				
	96182634	Y	S	S	-	-	&LX6		1				
	[08]	(Р) КЛАПАН ВЫПУСКНОЙ						*(A) VALVE-EXHAUST*					
	90215491	Y	S	S	-	-	&LX6&NM7		4				
	96182933	Y	S	S	-	-	&LX6&NN7		4	20071221			
	[09]	(Р) КЛАПАН ВПУСКНОЙ						*(A) VALVE-INTAKE*					
	90215492	Y	S	S	-	-	&LX6		4				
	[10]	(Р) СЕДЛО ПРУЖИНЫ ВПУСКНОГО КЛАПАНА						*(A) SEAT-INTAKE VALVE SPRING*					
	94580565	Y	S	S	-	-	&LX6		4				
	[11]	(Р) ТАРЕЛКА КЛАПАННОЙ ПРУЖИНЫ						*(A) CAP-EXHAUST VALVE ROTARY*					
	90106266	Y	S	S	-	-	&LX6		4				
	[12]	(Р) КОЛПАЧОК МАСЛООТРАЖАТЕЛЬНЫЙ						*(A) SEAL-VALVE STEM*					

Содержание

Назад

1310 ГОЛОВКА ЦИЛИНДРОВ (SOHC)

CYLINDER HEAD(SOHC)

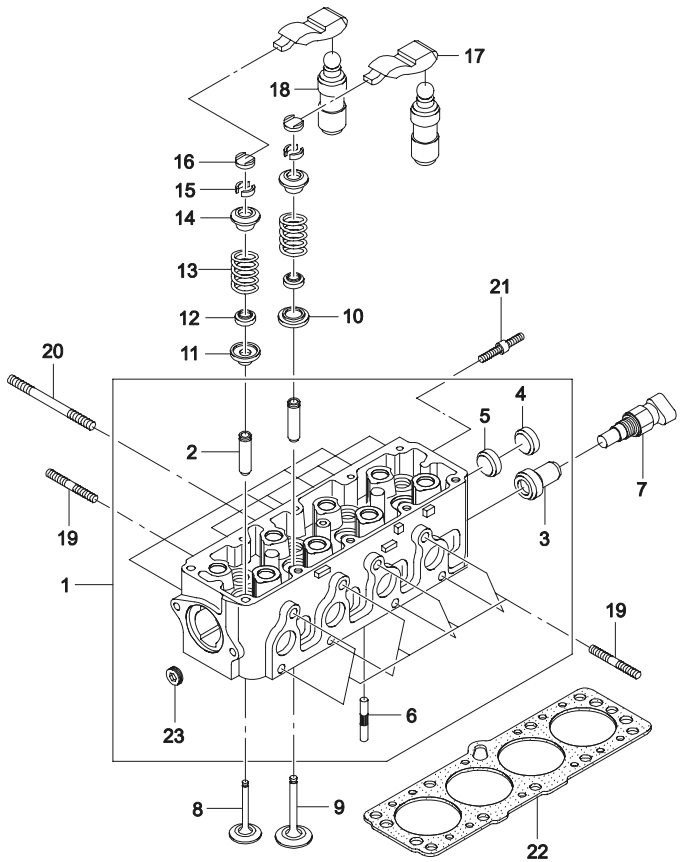

Комплект

Позиция	Компоненты (Номер рисунка ~ # Позиция)
24	1310 ~ # 1,7,8,9,10,11,12,13,14,15,16,17,18,19,20

№ ПОЗИЦИИ / НОМЕР ДЕТАЛИ	ДВГ	МОДЕЛЬ I	II	III	IV	КОМПЛЕКТАЦИЯ	Л/П	КОЛ	ПРИМЕНЕНИЕ С	ПО	ПРИМЕЧАНИЕ	КОД/Д
[12]	(Р) КОЛПАЧОК МАСЛООТРАЖАТЕЛЬНЫЙ							*(A) SEAL-VALVE STEM*				
94580655	Y	**S**	**S**	-	-	&LX6		8				
[13]	(Р) ПРУЖИНА КЛАПАНА							*(A) SPRING-VALVE*				
90180310	Y	**S**	**S**	-	-	&LX6		8				
[14]	(Р) ТАРЕЛКА ВЕРХНЯЯ ПРУЖИНЫ КЛАПАНА							*(A) PLATE-VALVE SPRING*				
90280894	Y	**S**	**S**	-	-	&LX6		8				
94580738	Y	**S**	**S**	-	-	&LX6		8				
[15]	(Р) СУХАРЬ ПРУЖИНЫ КЛАПАНА							*(A) KEY-VALVE*				
90076732	Y	**S**	**S**	-	-	&LX6		16				
[16]	(Р) УПОР ТОЛКАТЕЛЯ							*(A) PIECE-VALVE THRUST*				
90076745	Y	**S**	**S**	-	-	&LX6		8				
96144735	Y	**S**	**S**	-	-	&LX6		8				
[17]	(Р) КОРОМЫСЛО ТОЛКАТЕЛЯ							*(A) FOLLOWER-CAM*				
90409194	Y	**S**	**S**	-	-	&LX6		8				
96351051	Y	**S**	**S**	-	-	&LX6		8				
[18]	(Р) ТОЛКАТЕЛЬ РАСПРЕДВАЛА							*(A) LIFTER-CAM FOLLOWER*				
05233315	Y	**S**	**S**	-	-	&LX6		8				
[19]	(Р) ШПИЛЬКА							*(A) BOLT-STUD*				
09108-08002	Y	**S**	**S**	-	-	&LX6		13			M8X28	
94501266	Y	**S**	**S**	-	-	&LX6		13			M8X28	
[20]	(Р) ШПИЛЬКА							*(A) BOLT-STUD*				
09108-08003	Y	**S**	**S**	-	-	&LX6		4			M8X80	
[21]	(Р) ШПИЛЬКА							*(A) BOLT-STUD*				
96228484	Y	**S**	**S**	-	-	&LX6		1			M8X30	
[22]	(Р) ПРОКЛАДКА ГОЛОВКИ БЛОКА ЦИЛИНДРОВ							*(A) GASKET-CYLINDER HEAD*				
90500102	Y	**S**	**S**	-	-	&LX6		1				
96181217	Y	**S**	**S**	-	-	&LX6		1				
96391433	Y	**S**	**S**	-	-	&LX6		1				
[23]	(Р) ПРОБКА ЗАВИНЧИВАЮЩАЯСЯ							*(A) PLUG-SCREW*				
09246-10001	Y	**S**	**S**	-	-	&LX6		1			M10X1	
94535675	Y	**S**	**S**	-	-	&LX6		1			M10X1	
[24]	(Р) ГОЛОВКА БЛОКА ЦИЛИНДРОВ В СБОРЕ							*(A) HEAD COMPLETE-CYLINDER*				
96351981	Y	**S**	**S**	-	-	&LX6&NM7		1				
96332081	Y	**S**	**S**	-	-	&LX6&NN4		1			68 мм	
96332080	Y	**S**	**S**	-	-	&LX6&NN6/NN7		1			68 мм	

Содержание

Назад

1311 ГОЛОВКА ЦИЛИНДРОВ (DOHC)

CYLINDER HEAD(DOHC)

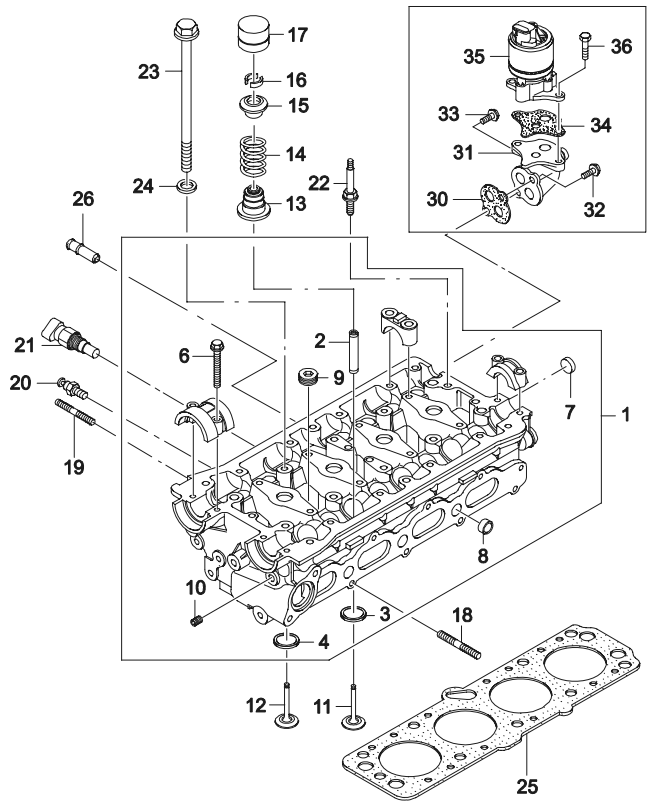

№ ПОЗИЦИИ / НОМЕР ДЕТАЛИ	ДВГ	МОДЕЛЬ I	II	III	IV	КОМПЛЕКТАЦИЯ	Л/П	КОЛ	ПРИМЕНЕНИЕ С	ПО	ПРИМЕЧАНИЕ	КОД/Д
[01]	(P) ГОЛОВКА БЛОКА ЦИЛИНДРОВ						*(A) HEAD A-CYLINDER*					
96350009	V	-	-	S	S	&L43	1	20020801				
96446922	6	-	-	S	S	&L44	1	20071224				
[02]	(P) ВТУЛКА НАПРАВЛЯЮЩАЯ КЛАПАНА						*(A) GUIDE-VALVE*					
96103034	V6	-	-	S	S	&L43	16	20020801			СТАНДАРТ (11.05x5.5 мм)	
96103035	V6	-	-	S	S	&L43	16	20020801			РЕМОНТНЫЙ (11,25 мм)	
[03]	(P) КОЛЬЦО ВПУСКНОГО КЛАПАНА						*(A) RING-INT VALVE SEAT*					
96388702	6	-	-	S	S	&L44	8	20071224			STD (31.5x24.5 мм)	
96395219	6	-	-	S	S	&L44	8	20071224			O/S	
[04]	(P) КОЛЬЦО ВЫПУСКНОГО КЛАПАНА						*(A) RING-EXH VALVE SEAT*					
96388703	6	-	-	S	S	&L44	8	20071224			STD (29.0x23.5 мм)	
96395220	6	-	-	S	S	&L44	8	20071224			O/S	
[06]	(P) БОЛТ						*(A) BOLT-HEXAGON FLANGE*					
09103-06004	V	-	-	S	S	&L43	20	20020801			M6X40	
94500901	V6	-	-	S	S	&L43/L44	20	20071224			M6X40	
[07]	(P) ПРОБКА						*(A) CAP-WATER CHAMBER*					
96180731	V6	-	-	S	S	&L43/L44	1	20020801			26	
[08]	(P) ВТУЛКА МАСЛЕНОГО КАНАЛА						*(A) CAP-OIL DUCT*					
96180732	V6	-	-	S	S	&L43	3	20020801			20	
[09]	(P) ПРОБКА						*(A) PLUG-WATER CHAMBER CLOSE*					
09246-24001	V	-	-	S	S	&L43	2	20020801				
94535687	V6	-	-	S	S	&L43/L44	2	20071224				
[10]	(P) ПРОБКА						*(A) PLUG-OIL DUCT CLOSING*					
09246-12001	V	-	-	S	S	&L43	5	20020801			M12	
94535678	V6	-	-	S	S	&L43/L44	5	20071224			M12	
[11]	(P) КЛАПАН ВПУСКНОЙ						*(A) VALVE-INTAKE*					
96182806	V	-	-	S	S	&L43	8	20020801				
96440081	6	-	-	S	S	&L44	8	20071224				
[12]	(P) КЛАПАН ВЫПУСКНОЙ						*(A) VALVE-EXHAUST*					
96182805	V	-	-	S	S	&L43	8	20020801				
96830500	6	-	-	S	S	&L44	8	20071224				
[13]	(P) КОЛПАЧОК МАСЛООТРАЖАТЕЛЬНЫЙ						*(A) SEAL-VALVE STEM*					
96353035	V	-	-	S	S	&L43	16	20020801				

Содержание

Назад

1311 ГОЛОВКА ЦИЛИНДРОВ (DOHC)

CYLINDER HEAD(DOHC)

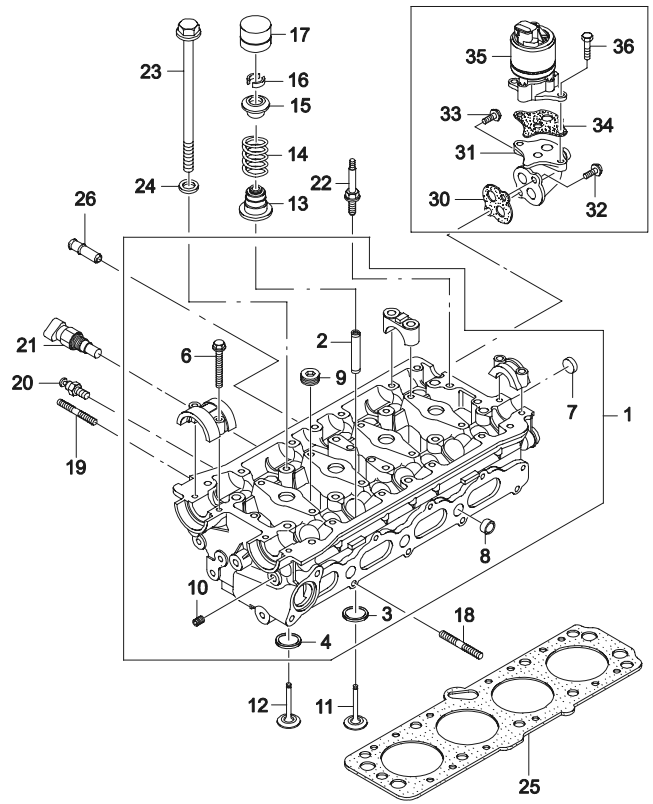

ВЗТ	№ ПОЗИЦИИ / НОМЕР ДЕТАЛИ	ДВГ	МОДЕЛЬ I	II	III	IV	КОМПЛЕКТАЦИЯ	Л/П	КОЛ	ПРИМЕНЕНИЕ С	ПО	ПРИМЕЧАНИЕ	КОД/Д
	[13] (Р) КОЛПАЧОК МАСЛООТРАЖАТЕЛЬНЫЙ *(A) SEAL-VALVE STEM*												
	96840122	6	-	-	S	S	&L44		16	20071224			
	[14] (Р) ПРУЖИНА КЛАПАНА *(A) SPRING-VALVE*												
	96353128	V6	-	-	S	S	&L43/L44		16	20020801			
	[15] (Р) ТАРЕЛКА ВЕРХНЯЯ ПРУЖИНЫ КЛАПАНА *(A) RETAINER-VALVE SPRING*												
	5094005026	V	-	-	S	S	&L43		16	20020801			
	94580411	6	-	-	S	S	&L44		16	20071224			
	[16] (Р) СУХАРЬ ПРУЖИНЫ КЛАПАНА *(A) KEY-VALVE*												
	5094005601	V	-	-	S	S	&L43		32	20020801			
	96353286	6	-	-	S	S	&L44		32	20071224			
	[17] (Р) ТОЛКАТЕЛЬ РАСПРЕДВАЛА *(A) TAPPET-HYDRAULIC*												
	96184997	V	-	-	S	S	&L43		16	20020801		SOP	
Y	96376362	V	-	-	S	S	&L43		16	20020801			
	96376400	6	-	-	S	S	&L44		16	20071224			
	[18] (Р) ШПИЛЬКА *(A) BOLT-STUD*												
	09108-08005	V	-	-	S	S	&L43		10	20020801		SOP	
	94501269	V	-	-	S	S	&L43		10				
	94525671	6	-	-	S	S	&L44		10	20071224			
	[19] (Р) ШПИЛЬКА *(A) BOLT-STUD*												
	09108-08004	V	-	-	S	S	&L43		2	20020801		SOP	
	94501268	V	-	-	S	S	&L43		2				
	94501869	6	-	-	S	S	&L44		2	20071224			
	[20] (Р) ДАТЧИК ТЕМПЕРАТУРНЫЙ *(A) SENSOR A-TEMPERATURE*												
	96177604	V	-	-	S	S	&L43		1	20020801			
	[21] (Р) ДАТЧИК ТЕМПЕРАТУРНЫЙ *(A) SENSOR A-COOLANT TEMPERATURE*												
	96181508	V	-	-	S	S	&L43		1	20020801		ОХЛАЖДАЮЩАЯ ЖИДКОСТЬ	
	96182634	6	-	-	S	S	&L44		1	20071224		ОХЛАЖДАЮЩАЯ ЖИДКОСТЬ	
	[22] (Р) БОЛТ *(A) BOLT*												
	96144431	V	-	-	S	S	&L43		1	20020801			
	[23] (Р) БОЛТ *(A) BOLT*												
	09103-10056	V	-	-	S	S	&L43		10	20020801			
	94501031	6	-	-	S	S	&L44		10	20071224			
	[24] (Р) ШАЙБА *(A) WASHER*												
	09160-10007	V	-	-	S	S	&L43		10	20020801			

Содержание

Назад

1311 ГОЛОВКА ЦИЛИНДРОВ (DOHC)

CYLINDER HEAD(DOHC)

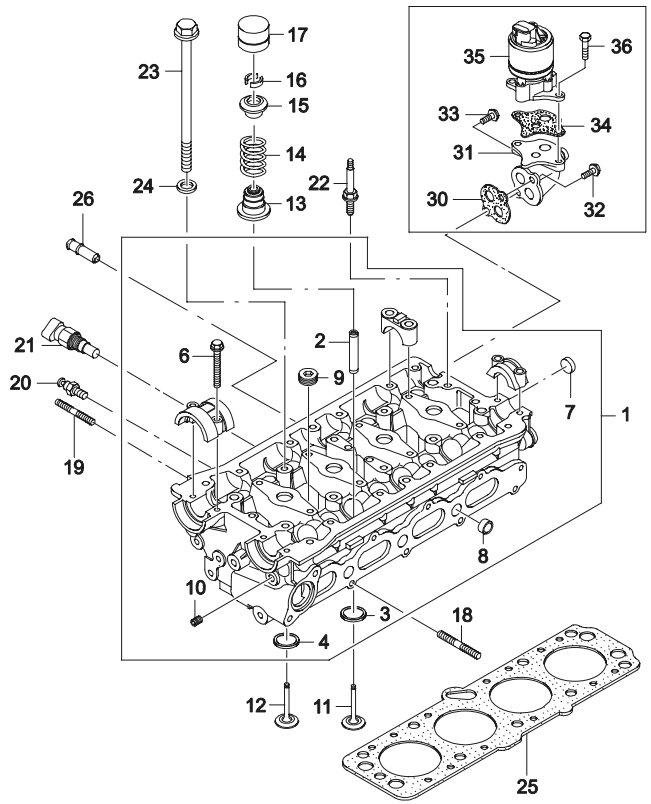

№ ПОЗИЦИИ / НОМЕР ДЕТАЛИ	ДВГ	МОДЕЛЬ I	II	III	IV	КОМПЛЕКТАЦИЯ	Л/П	КОЛ	ПРИМЕНЕНИЕ С	ПО	ПРИМЕЧАНИЕ	КОД/Д
[24]	(Р) ШАЙБА								*(A) WASHER*			
94525082	6	-	-	S	S	&L44		10	20071224			
[25]	(Р) ПРОКЛАДКА ГОЛОВКИ БЛОКА ЦИЛИНДРОВ								*(A) GASKET-CYLINDER HEAD*			
96181218	V	-	-	S	S	&L43		1	20020801			
96473400	6	-	-	S	S	&L44		1	20071224			
[26]	(Р) ПЕРЕХОДНИК ТРУБКИ ОТОПИТЕЛЯ								*(A) PIPE-HEATER TAKE OFF*			
96182808	V	-	-	S	S	&L43		1	20020801			
96814870	6	-	-	S	S	&L44		1	20071224			
[30]	(Р) ПРОКЛАДКА ПЕРЕХОДНИКА								*(A) GASKET-EGR ADAPTOR*			
96352577	V6	-	-	S	S	&L43/L44		1	20020801			
[31]	(Р) ПЕРЕХОДНИК КЛАПАНА								*(A) ADAPTOR-EGR VALVE*			
96376262	V	-	-	S	S	&L43		1	20020801			
96481528	6	-	-	S	S	&L44		1	20071224			
[32]	(Р) БОЛТ								*(A) BOLT*			
09103-08020	V	-	-	S	S	&L43		1	20020801			
94500945	6	-	-	S	S	&L44		1	20071224			
[33]	(Р) БОЛТ								*(A) BOLT*			
09103-08021	V	-	-	S	S	&L43		1	20020801			
94500946	6	-	-	S	S	&L44		1	20071224			
[34]	(Р) ПРОКЛАДКА КЛАПАНА								*(A) GASKET-EGR VALVE*			
96103075	V6	-	-	S	S	&L43/L44		1	20020801			
[35]	(Р) КЛАПАН РЕЦИРКУЛЯЦИИ ГАЗОВ								*(A) VALVE A-EGR*			
96291087	V	-	-	S	S	&L43		1	20020801			
96253548	6	-	-	S	S	&L44		1	20071224			
[36]	(Р) БОЛТ								*(A) BOLT*			
94500437	V6	-	-	S	S	&L43/L44		2	20020801			

Содержание

Назад

1320 КОРПУС РАСПРЕДЕЛИТЕЛЬНОГО ВАЛА (SOHC)

CAM SUPPORT & SHAFT(SOHC)

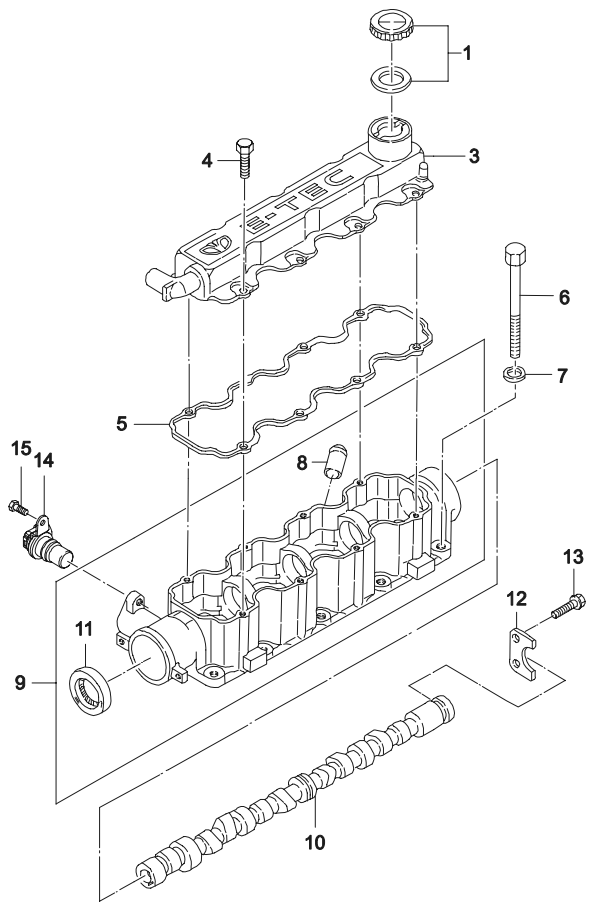

ВЗТ	№ ПОЗИЦИИ / НОМЕР ДЕТАЛИ	ДВГ	МОДЕЛЬ I	II	III	IV	КОМПЛЕКТАЦИЯ	Л/П	КОЛ	ПРИМЕНЕНИЕ С	ПО	ПРИМЕЧАНИЕ	КОД/Д
	[01]	(P) КРЫШКА МАСЛОЗАЛИВНОЙ ГОРЛОВИНЫ							*(A) CAP A-BAYONET JOINT*				
	96181843	Y	**S**	**S**	-	-	&LX6		1				
	96413100	Y	**S**	**S**	-	-	&LX6		1	20071221			
	[03]	(P) КРЫШКА КОРПУСА РАСПРЕДВАЛА							*(A) COVER A-CAMSHAFT SUPPORT*				
	96144660-A	Y	**S**	**S**	-	-	&LX6		1				
	96415425	Y	**S**	**S**	-	-	&LX6		1	20071221			
	[04]	(P) БОЛТ							*(A) BOLT*				
	11055135	Y	**S**	**S**	-	-	&LX6		8			M6X18Z3	
	94500905	Y	**S**	**S**	-	-	&LX6		8	20071221		M6X18Z3	
	[05]	(P) ПРОКЛАДКА КРЫШКИ КОРПУСА							*(A) GASKET-CAMSHAFT SUPPORT COVER*				
	90354545	Y	**S**	**S**	-	-	&LX6		1				
	96181318	Y	**S**	**S**	-	-	&LX6		1	20071221			
	[06]	(P) БОЛТ							*(A) BOLT*				
	09103-10024	Y	**S**	**S**	-	-	&LX6		10			M10X140	
	94501001	Y	**S**	**S**	-	-	&LX6		10	20071221		M10X140	
	[07]	(P) ШАЙБА							*(A) WASHER*				
	96180642	Y	**S**	**S**	-	-	&LX6		10				
	[08]	(P) ТРУБКА							*(A) TUBE*				
	90220615	Y	**S**	**S**	-	-	&LX6		1		20030127		
Y	94580665	Y	**S**	**S**	-	-	&LX6		1	20030128			
	[09]	(P) КОРПУС РАСПРЕДВАЛА							*(A) SUPPORT A-CAMSHAFT*				
	90265556	Y	**S**	**S**	-	-	&LX6&1M7/NN7		1				
	96183314	Y	**S**	**S**	-	-	&LX6&NN1		1	20071221			
	[10]	(P) ВАЛ РАСПРЕДЕЛИТЕЛЬНЫЙ							*(A) CAMSHAFT A*				
	K90264937W	Y	**S**	**S**	-	-	&LX6		1				
	90234637	Y	**S**	**S**	-	-	&LX6		1				
	96352886	Y	**S**	**S**	-	-	&LX6		1				
	[11]	(P) САЛЬНИК РАСПРЕДВАЛА							*(A) RING-SHAFT SEAL*				
	90285291	Y	**S**	**S**	-	-	&LX6		1			35X48X7	
	90156007	Y	**S**	**S**	-	-	&LX6		1			35X48X7	
	90280463	Y	**S**	**S**	-	-	&LX6		1			35X48X7	
	[12]	(P) ПЛАСТИНА СТОПОРНАЯ РАСПРЕДВАЛА							*(A) PLATE-CAMSHAFT PRESSURE*				
	90233647-A	Y	**S**	**S**	-	-	&LX6		1				
	[13]	(P) БОЛТ							*(A) BOLT*				

Содержание

Назад

1320 КОРПУС РАСПРЕДЕЛИТЕЛЬНОГО ВАЛА (SOHC)

CAM SUPPORT & SHAFT(SOHC)

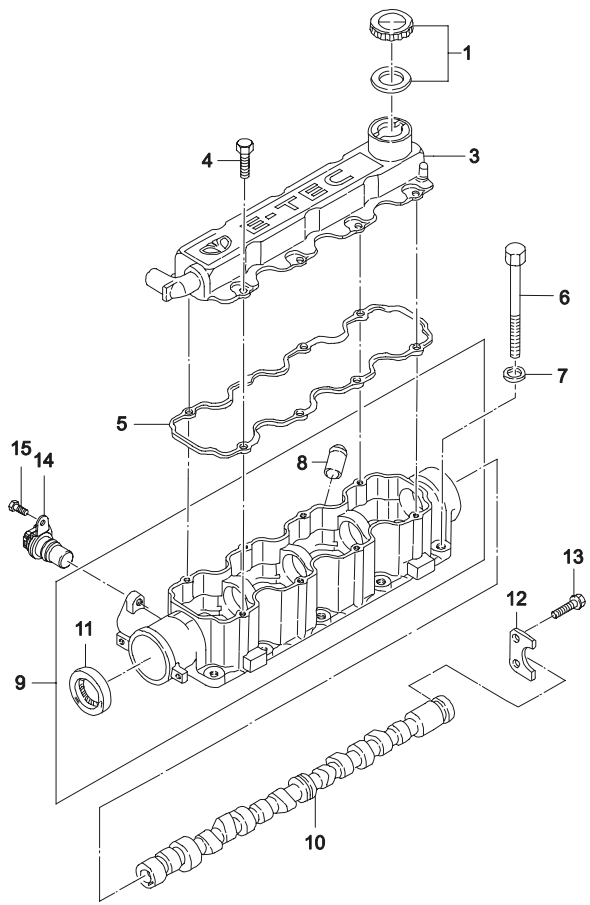

ВЗТ	№ ПОЗИЦИИ / НОМЕР ДЕТАЛИ	ДВГ	МОДЕЛЬ I	II	III	IV	КОМПЛЕКТАЦИЯ	Л/П	КОЛ	ПРИМЕНЕНИЕ С	ПО	ПРИМЕЧАНИЕ	КОД/Д
	[13]	(P) БОЛТ								*(A) BOLT*			
	07130-06169	Y	**S**	**S**	-	-	&LX6		2			M6X16	
	94500753	Y	**S**	**S**	-	-	&LX6		2	20071221		M6X16	
	[14]	(P) ДАТЧИК ПОЛОЖЕНИЯ РАСПРЕДВАЛА								*(A) SENSOR A-CM/SHF POSITON*			
	10456507	Y	**S**	**S**	-	-	&LX6&NN1		2	20071221			
	[15]	(P) БОЛТ								*(A) BOLT*			
	94500112	Y	**S**	**S**	-	-	&LX6&NN1		2	20071221			

Содержание

Назад

1321 КОРПУС РАСПРЕДЕЛИТЕЛЬНОГО ВАЛА (DOHC)

CAM SUPPORT & SHAFT(DOHC)

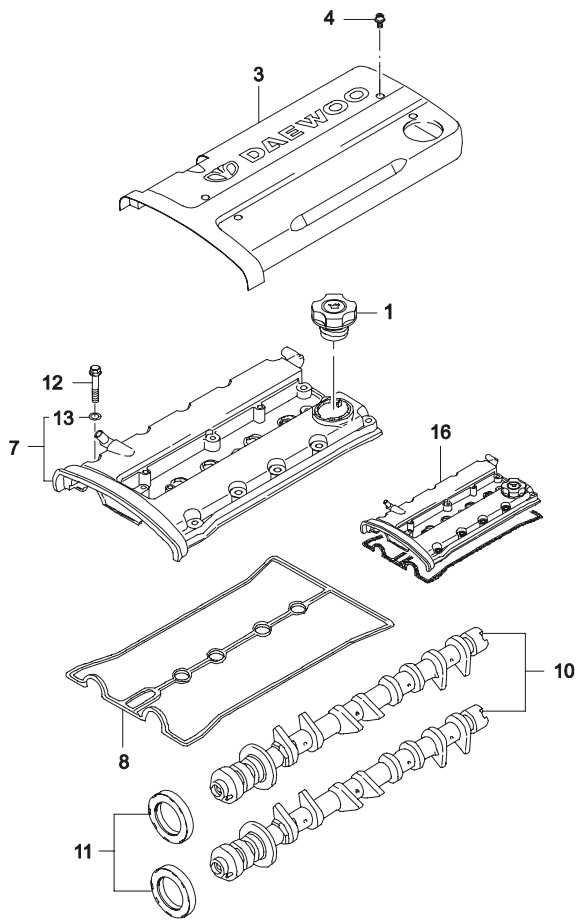

ВЗТ	№ ПОЗИЦИИ / НОМЕР ДЕТАЛИ	ДВГ	МОДЕЛЬ I	II	III	IV	КОМПЛЕКТАЦИЯ	НАИМЕНОВАНИЕ	Л/П	КОЛ	ПРИМЕНЕНИЕ С	ПО	ПРИМЕЧАНИЕ	КОД/Д
	[01]							(Р) ПРОБКА МАСЛОЗАЛИВНОЙ ГОРЛОВИНЫ						
	96351602	V6	-	-	S	S	&L43/L44	*(A) CAP A-OIL FILLER*		1	20020801			
	[03]							(Р) ПЛИТА ДВИГАТЕЛЯ						
	96397186	V	-	-	S	S	&L43	*(A) COVER A-CAMSHAFT,UPPER*		1	20020801		ПЛАСТИК	
	96494377	6	-	-	S	S	&L44			1	20071224		ПЛАСТИК	
	[04]							(Р) БОЛТ						
	07130-06125	V	-	-	S	S	&L43	*(A) BOLT-HEXAGON*		4	20020801	20030127	ТОРЦЕВОЙ ТИП 1	
Y	94500750	V	-	-	S	S	&L43			4	20030128		ТОРЦЕВОЙ ТИП 1	
	94502101	6	-	-	S	S	&L44			4	20071224			
	[07]							(Р) КРЫШКА ГОЛОВКИ БЛОКА ЦИЛИНДРОВ						
	96376396	V6	-	-	S	S	&L43/L44	*(A) COVER A-CAMSHAFT*		1	20020801		НЕ ДЛЯ СЕРВИСА	
	[08]							(Р) ПРОКЛАДКА КРЫШКИ						
	96353002	V6	-	-	S	S	&L43/L44	*(A) GASKET-COVER,CAMSHAFT*		1	20020801			
	[10]							(Р) ВАЛ РАСПРЕДЕЛИТЕЛЬНЫЙ						
	96103214	V	-	-	S	S	&L43	*(A) CAMSHAFT A*		2	20020801			
	96182606	6	-	-	S	S	&L44			2	20071224			
	[11]							(Р) САЛЬНИК РАСПРЕДВАЛА						
	5094005604	V	-	-	S	S	&L43	*(A) SEAL-CAMSHAFT,FRONT*		2	20020801			
	94580413	V6	-	-	S	S	&L43/L44			2	20071224			
	[12]							(Р) БОЛТ						
	09103-06015	V	-	-	S	S	&L43	*(A) BOLT-HEXAGON FLANGE*		15	20020801			
	94500909	6	-	-	S	S	&L44			15	20071224		8.5 мм	
	[13]							(Р) ШАЙБА						
	96353007	V6	-	-	S	S	&L43/L44	*(A) RING-O*		15	20020801			
	[16]							(Р) КРЫШКА ГОЛОВКИ БЛОКА В СБОРЕ						
	96353000	V	-	-	S	S	&L43	*(A) COVER COMPLETET-CM/SHF*		1	20020801			
	96473698	6	-	-	S	S	&L44			1	20071224			

Содержание

Назад

1330 КОЖУХ ЗУБЧАТОГО РЕМНЯ (1.5 SOHC)

TIMING COVER(1.5 SOHC)

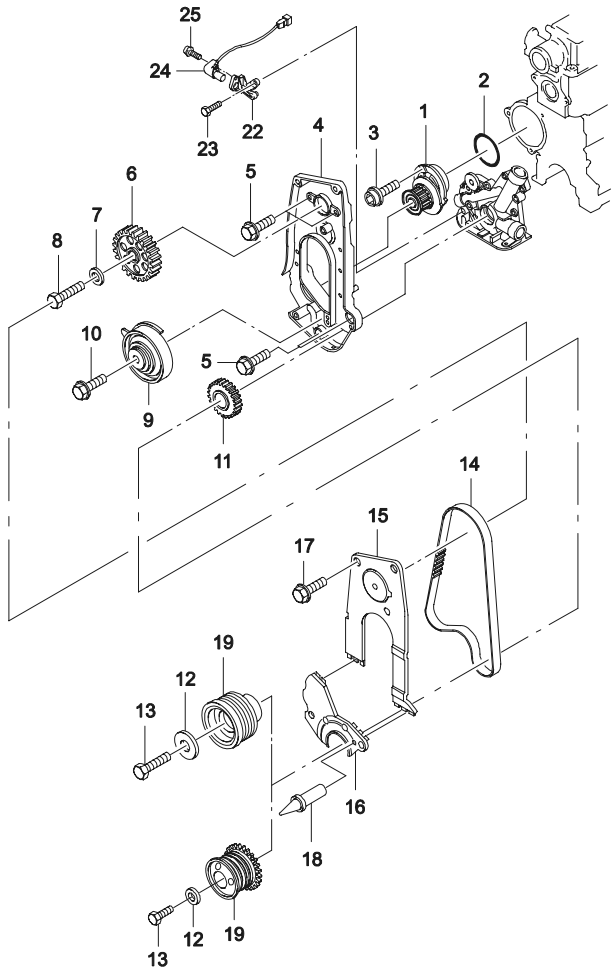

ВЗТ	№ ПОЗИЦИИ / НОМЕР ДЕТАЛИ	ДВГ	МОДЕЛЬ I	II	III	IV	КОМПЛЕКТАЦИЯ	Л/П	КОЛ	ПРИМЕНЕНИЕ С	ПО	ПРИМЕЧАНИЕ	КОД/Д
	[01] (Р) НАСОС ВОДЯНОЙ *(A) PUMP-WATER*												
	90325660-A	Y	S	S	-	-	&LX6		1		SOP		
Y	96351969	Y	S	S	-	-	&LX6		1		19980120		
O	96352648	Y	S	S	-	-	&LX6		1	19980121			
	[02] (Р) САЛЬНИК БЛОКА ЦИЛИНДРОВ *(A) RING-CYLINDER BLOCK SEAL*												
	90076127	Y	S	S	-	-	&LX6		1				
	94580509	Y	S	S	-	-	&LX6		1				
	[03] (Р) БОЛТ *(A) BOLT*												
	09106-06001	Y	S	S	-	-	&LX6		3				M6X18
O	94501228	Y	S	S	-	-	&LX6		3				M6X18
	[04] (Р) КОЖУХ ЗАДНИЙ ЗУБЧАТОГО РЕМНЯ *(A) HOOD-TIMING BELT,REAR*												
	96182950	Y	S	S	-	-	&LX6		1				
	[05] (Р) БОЛТ *(A) BOLT*												
	11048234	Y	S	S	-	-	&LX6		4				M6X15Z2
O	09116-06016	Y	S	S	-	-	&LX6		4				
Y	01517-06103	Y	S	S	-	-	&LX6		4				
O	94500397	Y	S	S	-	-	&LX6		4				
	[06] (Р) ШКИВ РАСПРЕДВАЛА *(A) GEAR-CAMSHAFT*												
	90231882	Y	S	S	-	-	&LX6		1				
	[07] (Р) ШАЙБА *(A) WASHER*												
	96180642	Y	S	S	-	-	&LX6		1				
	[08] (Р) ВИНТ *(A) SCREW*												
	09100-10007	Y	S	S	-	-	&LX6		1				M10X58
O	94500821	Y	S	S	-	-	&LX6		1				M10X58
	[09] (Р) НАТЯЖИТЕЛЬ *(A) TENSIONER A*												
	90499401	Y	S	S	-	-	&LX6		1				
	[10] (Р) БОЛТ *(A) BOLT-HEXAGONAL*												
	09100-08007	Y	S	S	-	-	&LX6		1				M8X48
O	94500782	Y	S	S	-	-	&LX6		1				M8X48
	[11] (Р) ЦАПФА ШКИВА КОЛЕНВАЛА *(A) GEAR-CRANKSHAFT*												
	96144520	Y	S	S	-	-	&LX6		1		19980824		
Y	96352739	Y	S	S	-	-	&LX6		1	19980825			
	[12] (Р) ШАЙБА *(A) PLATE-PRESSURE*												
	90409703	Y	S	S	-	-	&LX6		1		19980824		10 мм

Содержание

Назад

1330 КОЖУХ ЗУБЧАТОГО РЕМНЯ (1.5 SOHC)

TIMING COVER(1.5 SOHC)

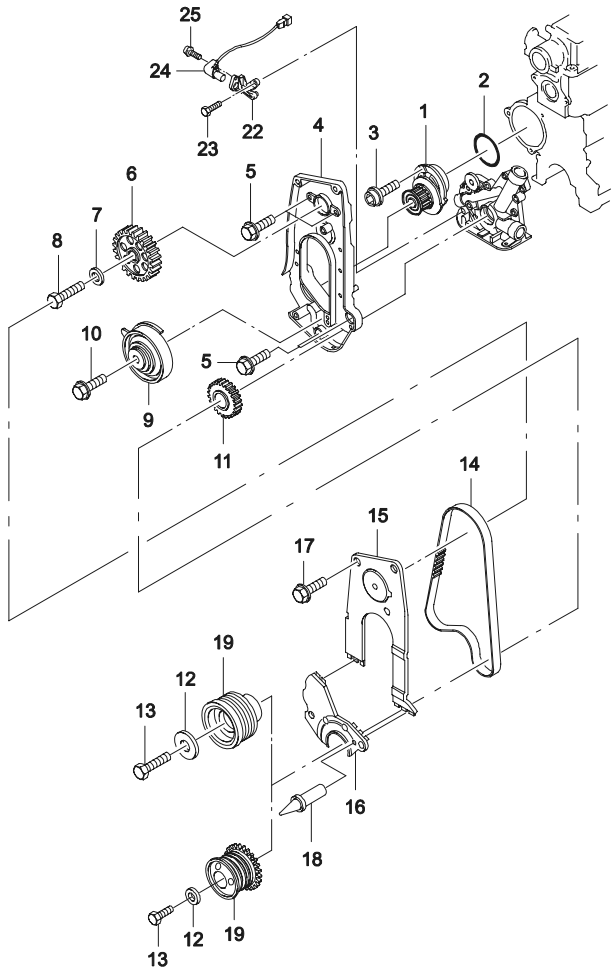

ВЗТ	№ ПОЗИЦИИ / НОМЕР ДЕТАЛИ	ДВГ	МОДЕЛЬ I	II	III	IV	КОМПЛЕКТАЦИЯ	Л/П	КОЛ	ПРИМЕНЕНИЕ С	ПО	ПРИМЕЧАНИЕ	КОД/Д
	[12]	(P) ШАЙБА								*(A) PLATE-PRESSURE*			
Y	96180642	Y	S	S	-	-	&LX6&NM7		1	19980825		10 мм	
	96352714	Y	S	S	-	-	&LX6&NN7/NN1		1	20071221		5 мм	
	[13]	(P) БОЛТ								*(A) BOLT-HEXAGONAL FLANGE*			
	09103-12041	Y	S	S	-	-	&LX6		1		19980120	M12X1.25	
Y	09103-12046	Y	S	S	-	-	&LX6		1	19980120	19981120	M12X1.25	
Y	09103-12068	Y	S	S	-	-	&LX6		1	19981121	20020214	M12X1.25	
Y	09100-10007	Y	S	S	-	-	&LX6		1	20020215		M12X1.25	
	94501143	Y	S	S	-	-	&LX6		1	20071221		M12X1.25	
	[14]	(P) РЕМЕНЬ ЗУБЧАТЫЙ								*(A) BELT-TIMING*			
	96183353	Y	S	S	-	-	&LX6&NM7/NN7		1				
	96352407	Y	S	S	-	-	&LX6&NN1		1	20071221			
	[15]	(P) КОЖУХ ВЕРХНИЙ								*(A) HOOD-FRONT,UPPER*			
	96182952	Y	S	S	-	-	&LX6		1				
	[16]	(P) КОЖУХ НИЖНИЙ								*(A) HOOD-FRONT,LOWER*			
	96182951	Y	S	S	-	-	&LX6		1				
	[17]	(P) БОЛТ								*(A) BOLT-HEXAGONAL FLANGE*			
	01517-06123	Y	S	S	-	-	&LX6		6		20020214	M6X13	
Y	01517-06103	Y	S	S	-	-	&LX6		7	20020215		M6X13	
	94500397	Y	S	S	-	-	&LX6		7	20071221		M6X13	
	[18]	(P) СТЕРЖЕНЬ ДЛЯ УСТАНОВКИ МОМЕНТА ВПРЫСКА								*(A) PIN-TIMING*			
	90351617	Y	S	S	-	-	&LX6		1				
	[19]	(P) ШКИВ КОЛЕНВАЛА								*(A) PULLEY-CRANKSHAFT*			
	90299070	Y	S	S	-	-	&LX6-AC		1				
	96181627	Y	O	O	-	-	&LX6&AC		1				
	96351648	Y	S	S	-	-	&LX6&NN4/NN6		1	20071221		PRESS TYPE	
	96351111	Y	S	S	-	-	&LX6&NN7		1	20071221		DAMPER TYPE	
	[22]	(P) КРОНШТЕЙН ДАТЧИКА ПОЛОЖЕНИЯ КОЛЕНВАЛА								*(A) BRACKET A-CRANK SHAFT POSITION SENSOR*			
	96351257	Y	S	S	-	-	&LX6&NN7		1	20071221			
	[23]	(P) БОЛТ								*(A) BOLT*			
	94500418	Y	S	S	-	-	&LX6&NN7		1	20071221			
	[24]	(P) ДАТЧИК ПОЛОЖЕНИЯ КОЛЕНВАЛА								*(A) SENSOR A-CR/SHF POSITION*			
	96183235	Y	S	S	-	-	&LX6&NN7		1	20071221			

Содержание

Назад

1330 КОЖУХ ЗУБЧАТОГО РЕМНЯ (1.5 SOHC)

TIMING COVER(1.5 SOHC)

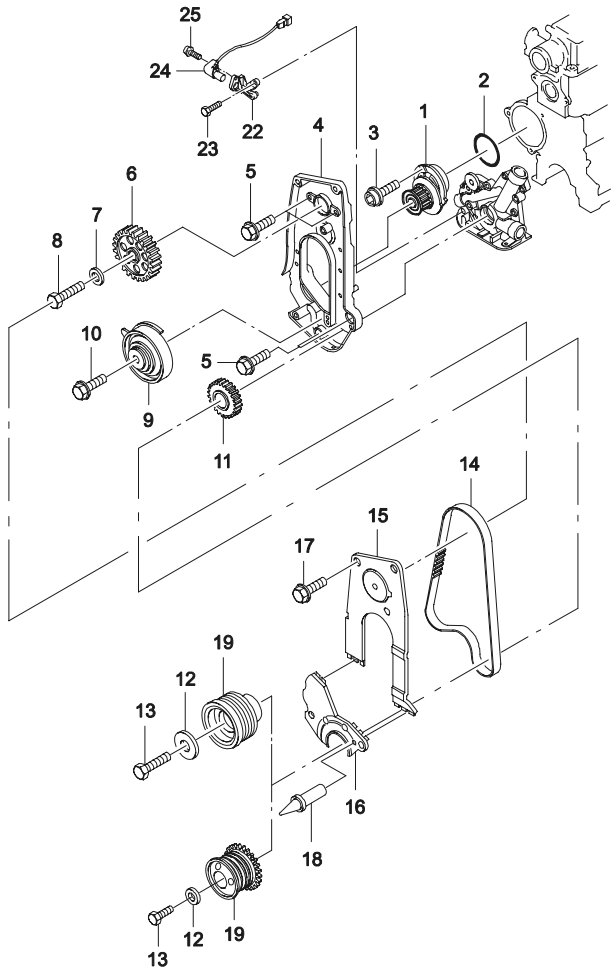

ВЗТ	№ ПОЗИЦИИ / НОМЕР ДЕТАЛИ	НАИМЕНОВАНИЕ: ДВГ	МОДЕЛЬ I	МОДЕЛЬ II	МОДЕЛЬ III	МОДЕЛЬ IV	КОМПЛЕКТАЦИЯ	Л/П	КОЛ	ПРИМЕНЕНИЕ С	ПРИМЕНЕНИЕ ПО	ПРИМЕЧАНИЕ	КОД/Д
	[25] 94500752	(Р) БОЛТ						*(A) BOLT*					
		Y	**S**	**S**	**-**	**-**	&LX6&NN7		1	20071221			

Содержание

Назад

1331 КОЖУХ ЗУБЧАТОГО РЕМНЯ (1.5 DOHC)

TIMING COVER(1.5 DOHC)

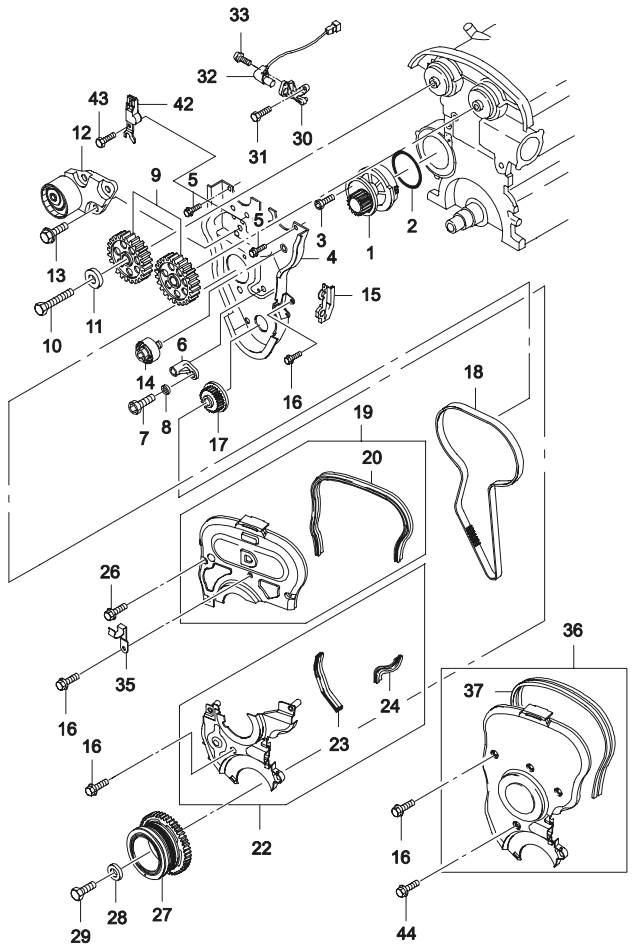

ВЗТ	№ ПОЗИЦИИ / НОМЕР ДЕТАЛИ	ДВГ	МОДЕЛЬ I	II	III	IV	КОМПЛЕКТАЦИЯ	Л/П	КОЛ	ПРИМЕНЕНИЕ С	ПО	ПРИМЕЧАНИЕ	КОД/Д
	[01]	(Р) НАСОС ВОДЯНОЙ							*(A) PUMP A-WATER*				
	96352649	V	-	-	S	S	&L43		1	20020801			
	96456711	V	-	-	S	S	&L43		1				
	[02]	(Р) САЛЬНИК БЛОКА ЦИЛИНДРОВ							*(A) RING-CYLINDER BLOCK SEAL*				
	90076127	V	-	-	S	S	&L43		1	20020801			
	94580509	V	-	-	S	S	&L43&NN1		1	20071221			
	[03]	(Р) БОЛТ							*(A) BOLT*				
	09106-06001	V	-	-	S	S	&L43		3	20020801			
	94501228	V	-	-	S	S	&L43		3	20020801			
	[04]	(Р) КОЖУХ ЗАДНИЙ ЗУБЧАТОГО РЕМНЯ							*(A) PLATE A-BACK,TIMING BELT*				
	96184800	V	-	-	S	S	&L43		1	20020801			
	[06]	(Р) КРОНШТЕЙН КРЕПЕЖНЫЙ							*(A) BRACKET-STEPPED MOUNTING*				
	96184861	V	-	-	S	S	&L43		1	20020801			
	[07]	(Р) БОЛТ							*(A) BOLT-HEXAGON*				
	09100-08019	V	-	-	S	S	&L43		1	20020801		M8X40	
	94500794	V	-	-	S	S	&L43		1	20020801		M8X40	
	[08]	(Р) ШАЙБА							*(A) WASHER-PLAIN*				
	09160-08011	V	-	-	S	S	&L43		1	20020801		8.4	
	94525062	V	-	-	S	S	&L43		1	20020801		8.4	
	[09]	(Р) ШКИВ РАСПРЕДВАЛА							*(A) GEAR-CAMSHAFT*				
	96181214	V	-	-	S	S	&L43		1	20020801		ВПУСКНЫЕ КЛАПАНЫ	
	96182886	V	-	-	S	S	&L43&NN1		1	20071221		ВПУСКНЫЕ КЛАПАНЫ	
	96181215	V	-	-	S	S	&L43		1	20020801		ВЫПУСКНЫЕ КЛАПАНЫ	
	96182888	V	-	-	S	S	&L43&NN1		1	20071221		ВЫПУСКНЫЕ КЛАПАНЫ	
	[10]	(Р) ШАЙБА							*(A) WASHER-CAMSHAFT GEAR*				
	96334595	V	-	-	S	S	&L43		2	20020801			
	[11]	(Р) БОЛТ							*(A) BOLT-HEXAGON*				
	09100-10031	V	-	-	S	S	&L43		2	20020801	SOP		
	94500842	V	-	-	S	S	&L43		2	20020801			
	[12]	(Р) НАТЯЖИТЕЛЬ							*(A) TENSIONER A-TIMING BELT*				
	96350550	V	-	-	S	S	&L43		1	20020801			
	[13]	(Р) БОЛТ С ШАЙБОЙ							*(A) BOLT-W/WASHER*				
	09117-08010	V	-	-	S	S	&L43		3	20020801	SOP		

Содержание

Назад

1331 КОЖУХ ЗУБЧАТОГО РЕМНЯ (1.5 DOHC)

TIMING COVER(1.5 DOHC)

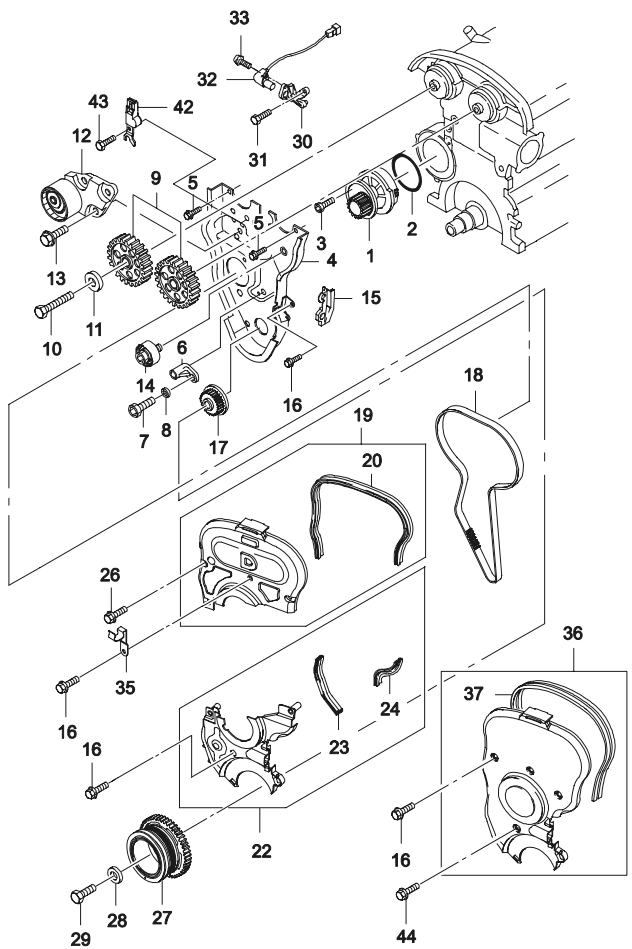

ВЗТ	№ ПОЗИЦИИ / НОМЕР ДЕТАЛИ	ДВГ	МОДЕЛЬ I	II	III	IV	КОМПЛЕКТАЦИЯ	Л/П	КОЛ	ПРИМЕНЕНИЕ С	ПО	ПРИМЕЧАНИЕ	КОД/Д
	[13] (Р) БОЛТ С ШАЙБОЙ												
	(A) BOLT-W/WASHER												
Y	94501477	V	-	-	S	S	&L43		3	20020801			
	[14] (Р) РОЛИК ОПОРНЫЙ												
	(A) PULLEY-IDLER												
	96350526	V	-	-	S	S	&L43		1	20020801			
	[15] (Р) УПЛОТНИТЕЛЬ												
	(A) SEAL												
	96350088	V	-	-	O	O	&L43&N40		1	20020801		С ГИДРОУСИЛИТЕЛЕМ	
	[16] (Р) БОЛТ												
	(A) BOLT-HEXAGON FLANGE												
	01517-06103	V	-	-	S	S	&L43		6	20020801			
	94500397	V	-	-	S	S	&L43		6	20020801			
	[17] (Р) ЦАПФА КОЛЕНВАЛА												
	(A) GEAR A-CRANKSHAFT												
	96352740	V	-	-	S	S	&L43		1	20020801			
	[18] (Р) РЕМЕНЬ ЗУБЧАТЫЙ												
	(A) BELT-TIMING												
	96183351	V	-	-	S	S	&L43		1	20020801			
	[19] (Р) КОЖУХ ВЕРХНИЙ В СБОРЕ												
	(A) COVER A-TIMING BELT,UPPER												
	96351626	V	-	-	S	S	&L43		1	20020801			
	[20] (Р) УПЛОТНИТЕЛЬ КОЖУХА												
	(A) SEAL-TIMING COVER,UPPER												
	96351628	V	-	-	S	S	&L43		1	20020801			
	[22] (Р) КОЖУХ НИЖНИЙ В СБОРЕ												
	(A) COVER A-TIMING BELT,LOWER												
	96351627	V	-	-	S	S	&L43		1	20020801			
	[23] (Р) УПЛОТНИТЕЛЬ КОЖУХА												
	(A) SEAL-TIMING COVER,LOWER												
	96351629	V	-	-	S	S	&L43		1	20020801			
	[24] (Р) УПЛОТНИТЕЛЬ КОЖУХА												
	(A) SEAL-TIMING COVER,LOWER												
	96351630	V	-	-	S	S	&L43		1	20020801			
	[26] (Р) БОЛТ												
	(A) BOLT-HEXAGON FLANGE												
	01517-06453	V	-	-	S	S	&L43		3	20020801	SOP		
Y	94500421	V	-	-	S	S	&L43		3	20020801			
	[27] (Р) ШКИФ КОЛЕНВАЛА												
	(A) PULLEY-CRANKSHAFT												
	96351648	V	-	-	S	S	&L43&NN4/NN6		1	20020801		PRESS TYPE	
	96351111	V	-	-	S	S	&L43&NN7		1	20020801		DAMPER TYPE	
	[28] (Р) ШАЙБА												
	(A) PLATE-CRANKSHAFT,PRESSURE												
	96352873	V	-	-	S	S	&L43		1	20020801			
	96352714	V	-	-	S	S	&L43&NN4/NN6		1	20020801			
	[29] (Р) БОЛТ												
	(A) BOLT-HEXAGON FLANGE												
	09103-12042	V	-	-	S	S	&L43		1	20020801		72 мм	
	94501119	V	-	-	S	S	&L43		1	20020801		72 мм	

Содержание

Назад

1331 КОЖУХ ЗУБЧАТОГО РЕМНЯ (1.5 DOHC)

TIMING COVER(1.5 DOHC)

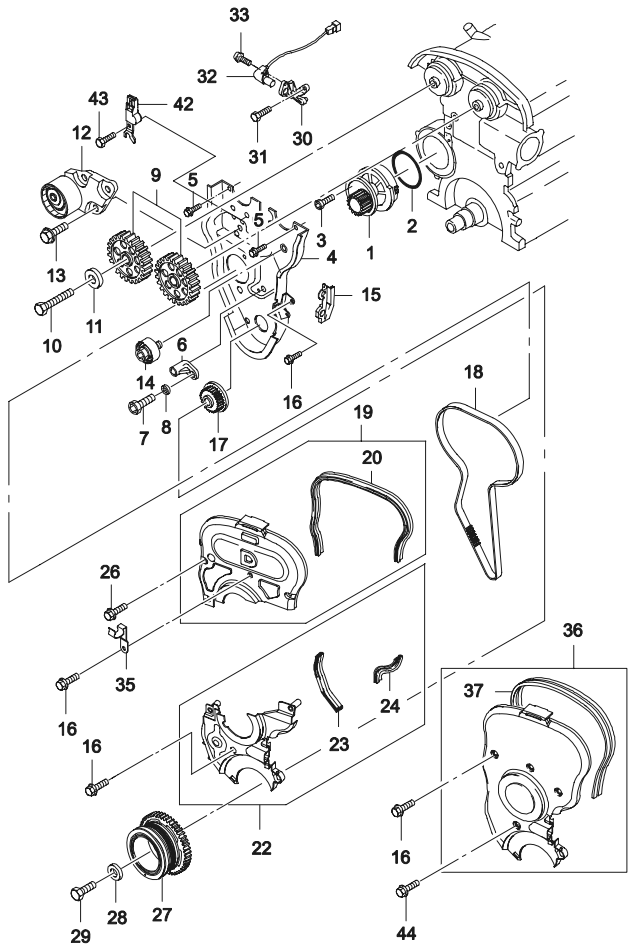

ВЗТ	№ ПОЗИЦИИ / НОМЕР ДЕТАЛИ	ДВГ	МОДЕЛЬ I	II	III	IV	КОМПЛЕКТАЦИЯ	Л/П	КОЛ	ПРИМЕНЕНИЕ С	ПО	ПРИМЕЧАНИЕ	КОД/Д
	[30]	(Р) КРОНШТЕЙН КРЕПЛЕНИЯ ДАТЧИКА							*(A) BRACKET A-CPS*				
	96351255	V	-	-	S	S	&L43		1	20020801			
	[31]	(Р) БОЛТ							*(A) BOLT-HEXAGON FLANGE*				
	01517-06353	V	-	-	S	S	&L43		1	20020801	SOP		
	94500418	V	-	-	S	S	&L43		1	20020801			
	[32]	(Р) ДАТЧИК ПОЛОЖЕНИЯ КОЛЕНВАЛА							*(A) SENSOR A-CRANKSHAFT POSITION*				
	96183235	V	-	-	S	S	&L43		1	20020801			
	[33]	(Р) БОЛТ							*(A) BOLT-HEXAGON*				
	07130-06165	V	-	-	S	S	&L43		1	20020801		ТОРЦЕВОЙ ТИП 1	
	94500752	V	-	-	S	S	&L43		1	20020801		ТОРЦЕВОЙ ТИП 1	
	[35]	(Р) КРОНШТЕЙН							*(A) BRACKET-HOSE*				
	96180354	V	-	-	S	S	&L43		1	20020801			
	[36]	(Р) КОЖУХ ЗУБЧАТОГО РЕМНЯ ПЕРЕДНИЙ							*(A) COVER-FRONT,TIMING BELT*				
	96184335	V	-	-	S	S	&L43&N51		1	20020801		НЕ P.A.S	
	96351031	V	-	-	S	S	&L43&N51		1	20020801		НЕ P.A.S	
	[37]	(Р) УПЛОТНИТЕЛЬ							*(A) SEAL-COVER,FRONT*				
	96350082	V	-	-	S	S	&L43&N51		1	20020801			
	[42]	(Р) ДАТЧИК ПОЛОЖЕНИЯ РАСПРЕДВАЛА							*(A) SENSOR A-CM/SHF POSITION*				
	10456508	V	-	-	S	S	&L43&NN1		1	20071221			
	[43]	(Р) БОЛТ							*(A) BOLT*				
	94500092	V	-	-	S	S	&L43&NN1		1	20071221			
	[44]	(Р) БОЛТ							*(A) BOLT-HEXAGON FLANGE*				
	01517-06353	V	-	-	S	S	&L43&N51		1	20020801	SOP		
	94500418	V	-	-	S	S	&L43&N51		1	20071221			

Содержание

Назад

1332 КОЖУХ ЗУБЧАТОГО РЕМНЯ (1.6 DOHC)

TIMING COVER(1.6 DOHC)

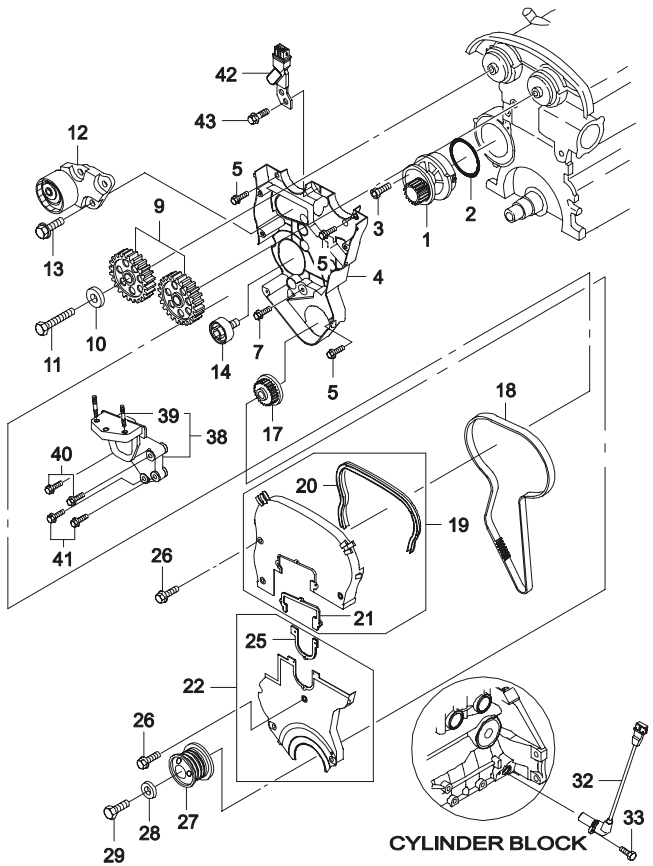

ВЗТ	№ ПОЗИЦИИ / НОМЕР ДЕТАЛИ	НАИМЕНОВАНИЕ	ДВГ	МОДЕЛЬ I	II	III	IV	КОМПЛЕКТАЦИЯ	Л/П	КОЛ	ПРИМЕНЕНИЕ С	ПО	ПРИМЕЧАНИЕ	КОД/Д
	[01] 96352650	(Р) НАСОС ВОДЯНОЙ	6	-	-	S	S	&L44&NN1		1	20071224		*(A) PUMP A-WATER*	
	[02] 94580509	(Р) САЛЬНИК БЛОКА ЦИЛИНДРОВ	6	-	-	S	S	&L44&NN1		1	20071224		*(A) RING-CYLINDER BLOCK SEAL*	
	[03] 94501228	(Р) БОЛТ	6	-	-	S	S	&L44&NN1		3	20071224		*(A) BOLT*	
	[04] 96184082	(Р) КОЖУХ ЗАДНИЙ ЗУБЧАТОГО РЕМНЯ	6	-	-	S	S	&L44&NN1		1	20071224		*(A) PLATE A-BACK,TIMING BELT*	
	[05] 94500397	(Р) БОЛТ	6	-	-	S	S	&L44&NN1		3	20071224		*(A) BOLT*	
	[07] 94500380	(Р) БОЛТ	6	-	-	S	S	&L44&NN1		1	20071224		*(A) BOLT*	
	[09] 96182888	(Р) ШКИВ РАСПРЕДВАЛА	6	-	-	S	S	&L44&NN1		1	20071224		*(A) GEAR-CAMSHAFT*	
	96352898		6	-	-	S	S	&L44&NN1		1	20071224		ВПУСКНЫЕ КЛАПАНЫ	
	[10] 96334595	(Р) ШАЙБА	6	-	-	S	S	&L44&NN1		2	20071224		BSПУСКНЫЕ КЛАПАНЫ	
	[11] 94500842	(Р) БОЛТ	6	-	-	S	S	&L44&NN1		2	20071224		*(A) WASHER*	
	[12] 96350550	(Р) НАТЯЖИТЕЛЬ	6	-	-	S	S	&L44&NN1		1	20071224		*(A) BOLT*	
	[13] 94501477	(Р) БОЛТ	6	-	-	S	S	&L44&NN1		3	20071224		*(A) TENSIONER A-TIMING BELT*	
	[14] 96350526	(Р) РОЛИК ОПОРНЫЙ	6	-	-	S	S	&L44&NN1		1	20071224		*(A) BOLT*	
	[17] 96352740	(Р) ЦАПФА КОЛЕНВАЛА	6	-	-	S	S	&L44&NN1		1	20071224		*(A) PULLEY-IDLER*	
	[18] 96814098	(Р) РЕМЕНЬ ЗУБЧАТЫЙ	6	-	-	S	S	&L44&NN1		1	20071224		*(A) GEAR A-CRANKSHAFT*	
	[19] 96350168	(Р) КОЖУХ ВЕРХНИЙ В СБОРЕ	6	-	-	S	S	&L44&NN1		1	20071224		*(A) BELT-TIMING*	
	[20] 96350074	(Р) УПЛОТНИТЕЛЬ КОЖУХА	6	-	-	S	S	&L44&NN1		1	20071224		*(A) COVER A-TIMING BELT,UPR*	
	[21] 96351470	(Р) УПЛОТНИТЕЛЬ ВЕРХНИЙ	6	-	-	S	S	&L44&NN1		1	20071224		*(A) SEAL-TIMING COVER,UPPER*	
													(A) SEAL-COVER,UPPER	

Содержание

Назад

1332 КОЖУХ ЗУБЧАТОГО РЕМНЯ (1.6 DOHC)

TIMING COVER(1.6 DOHC)

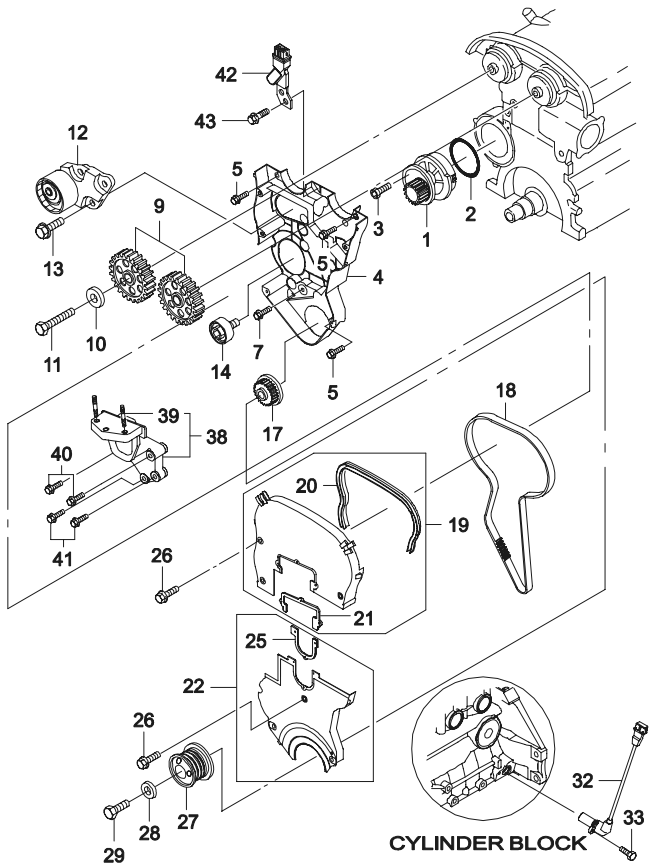

№ ПОЗИЦИИ	НОМЕР ДЕТАЛИ	ДВГ	МОДЕЛЬ I	II	III	IV	КОМПЛЕКТАЦИЯ	Л/П	КОЛ	ПРИМЕНЕНИЕ С	ПО	ПРИМЕЧАНИЕ	КОД/Д
[22]	96350674	(Р) КОЖУХ НИЖНИЙ В СБОРЕ 6	-	-	S	S	&L44&NN1		*(А) COVER A-TIMING BELT,LWR* 1	20071224			
[25]	96351471	(Р) УПЛОТНИТЕЛЬ НИЖНИЙ 6	-	-	S	S	&L44&NN1		*(А) SEAL-COVER,LOWER* 1	20071224			
[26]	94500397	(Р) БОЛТ 6	-	-	S	S	&L44&NN1		*(А) BOLT* 6	20071224			
[27]	96352877	(Р) ШКИФ КОЛЕНВАЛА 6	-	-	S	S	&L44&NN1		*(А) PULLEY-CRANKSHAFT* 1	20071224			
[28]	96352714	(Р) ШАЙБА 6	-	-	S	S	&L44&NN1		*(А) PLATE-PRESSURE* 1	20071224			
[29]	94501119	(Р) БОЛТ 6	-	-	S	S	&L44&NN1		*(А) BOLT* 1	20071224		72 мм	
[32]	96253542	(Р) ДАТЧИК ПОЛОЖЕНИЯ КОЛЕНВАЛА 6	-	-	S	S	&L44&NN1		*(А) SENSOR A-CRANKSHAFT POSITION* 1	20071224			
[33]	94501985	(Р) БОЛТ 6	-	-	S	S	&L44&NN1		*(А) BOLT* 1	20071224		M6x1.0	
[38]	96487696	(Р) КРОНШТЕЙН ПОДВЕСКИ ДВИГАТЕЛЯ 6	-	-	S	S	&L44&NN1		*(А) SUPPORT-ENG MT BRACKET* 1	20071224			
[39]	94501290	(Р) БОЛТ 6	-	-	S	S	&L44&NN1		*(А) BOLT* 2	20071224			
[40]	94500968	(Р) БОЛТ 6	-	-	S	S	&L44&NN1		*(А) BOLT* 2	20071224			
[41]	94500932	(Р) БОЛТ 6	-	-	S	S	&L44&NN1		*(А) BOLT* 2	20071224			
[42]	96253544	(Р) ДАТЧИК ПОЛОЖЕНИЯ РАСПРЕДВАЛА 6	-	-	S	S	&L44&NN1		*(А) SENSOR A-CM/SHF POSITION* 1	20071224			
[43]	94500092	(Р) БОЛТ 6	-	-	S	S	&L44&NN1		*(А) BOLT* 2	20071224			

Содержание

Назад

1410 СИСТЕМА ВПРЫСКА ТОПЛИВА (1.5 SOHC)

FUEL INJECTION(1.5 SOHC)

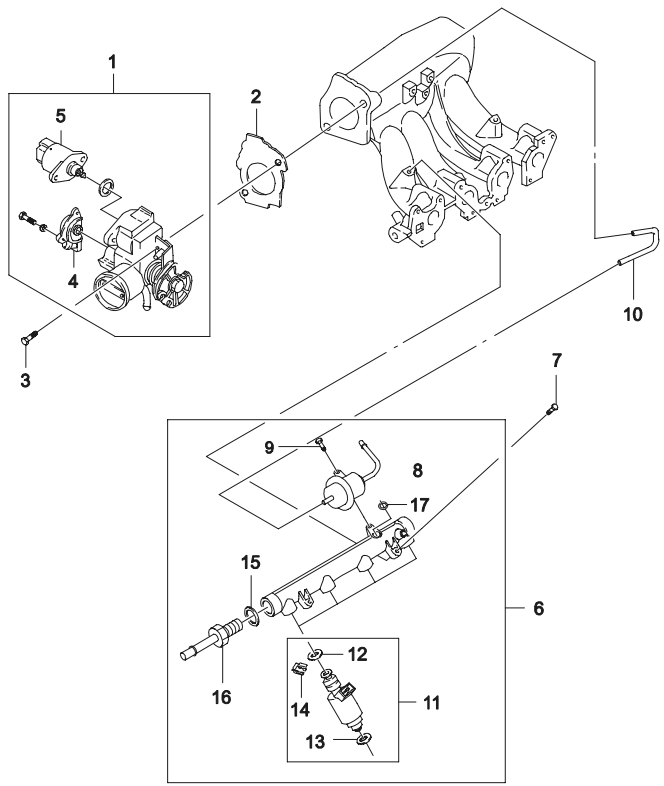

ВЗТ	№ ПОЗИЦИИ / НОМЕР ДЕТАЛИ	ДВГ	МОДЕЛЬ I	II	III	IV	КОМПЛЕКТАЦИЯ	Л/П	КОЛ	ПРИМЕНЕНИЕ С	ПО	ПРИМЕЧАНИЕ	КОД/Д
	[01]	(Р) ЗАСЛОНКА ДРОССЕЛЬНАЯ								*(A) BODY A-THROTTLE*			
	96143585	Y	**S**	**S**	-	-	&LX6&NM7/NN7		1				
	96184568	Y	**S**	**S**	-	-	&LX6&NN1		1	20071221			
	[02]	(Р) ПРОКЛАДКА ДРОССЕЛЬНОЙ ЗАСЛОНКИ								*(A) GASKET-THROTTLE BODY*			
	96352111	Y	**S**	**S**	-	-	&LX6		1		19981216		
Y	96353141	Y	**S**	**S**	-	-	&LX6		1	19981217			
	[03]	(Р) БОЛТ								*(A) BOLT-HEXAGONAL*			
	01127-08353	Y	**S**	**S**	-	-	&LX6		2		20020214		
Y	09117-08010	Y	**S**	**S**	-	-	&LX6		2	20020215			
O	94501477	Y	**S**	**S**	-	-	&LX6		2				
	[04]	(Р) ДАТЧИК ПОЗИЦИИ ДРОССЕЛЬНОЙ ЗАСЛОНКИ								*(A) SENSOR-THROTTLE POSITION*			
	17106681	Y	**S**	**S**	-	-	&LX6&NM7/NN7		1				
	94580175	Y	**S**	**S**	-	-	&LX6&NN1		1	20071221			
	[05]	(Р) КЛАПАН ХОЛОСТОГО ХОДА								*(A) VALVE-IDLE AIR CONTROL*			
	17059602	Y	**S**	**S**	-	-	&LX6		1				
	[06]	(Р) РАМПА ТОПЛИВНАЯ								*(A) RAIL A-FUEL*			
	96184460	Y	**S**	**S**	-	-	&LX6&NM7/NN7		1		19990218		
Y	96276373	Y	**S**	**S**	-	-	&LX6&NM7/NN7		1	19990217			
	96334066	Y	**S**	**S**	-	-	&LX6&NN1		1	20071221			
	[07]	(Р) БОЛТ								*(A) BOLT*			
	01127-08353	Y	**S**	**S**	-	-	&LX6		2			M8X1.25	
	94500119	Y	**S**	**S**	-	-	&LX6		2			M8X1.25	
	94501482	Y	**S**	**S**	-	-	&LX6		2	20071221		20 мм	
	[08]	(Р) РЕГУЛЯТОР ДАВЛЕНИЯ ТОПЛИВА								*(A) REGULATOR-FUEL PRESSURE*			
	96184228	Y	**S**	**S**	-	-	&LX6&NM7/NN7		1				
	96334068	Y	**S**	**S**	-	-	&LX6&NN1		1	20071221			
	[09]	(Р) ВИНТ								*(A) SCREW*			
	9034906100	Y	**S**	**S**	-	-	&LX6		1		SOP		
Y	94580792	Y	**S**	**S**	-	-	&LX6		1	SOP			
	[10]	(Р) ШЛАНГ ВАКУУМНЫЙ								*(A) HOSE-VACUUM*			
	96079089	Y	**S**	**S**	-	-	&LX6&NM7/NN7		1		SOP	195 мм	
Y	96242772	Y	**S**	**S**	-	-	&LX6&NM7/NN7		1	SOP		180 мм	
	96276368	Y	**S**	**S**	-	-	&LX6&NN1		1	20071221		135 мм	

Содержание

Назад

1410 СИСТЕМА ВПРЫСКА ТОПЛИВА (1.5 SOHC)

FUEL INJECTION(1.5 SOHC)

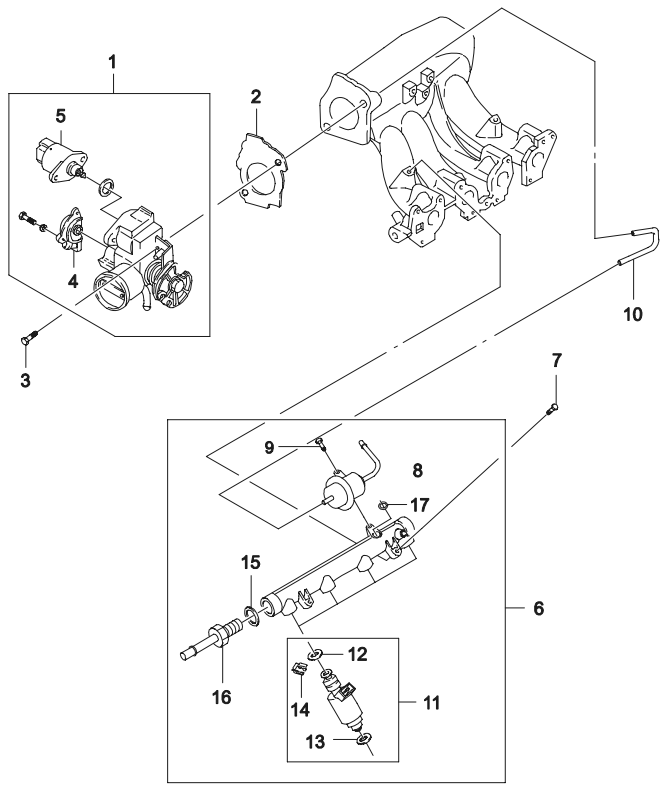

ВЗТ	№ ПОЗИЦИИ / НОМЕР ДЕТАЛИ	ДВГ	МОДЕЛЬ I	II	III	IV	КОМПЛЕКТАЦИЯ	Л/П	КОЛ	ПРИМЕНЕНИЕ С	ПО	ПРИМЕЧАНИЕ	КОД/Д
	[11]	(Р) ИНЖЕКТОР ТОПЛИВНЫЙ								*(A) INJECTOR A-FUEL*			
	17108045	Y	**S**	**S**	-	-	&LX6&NM7/NN7		4		20020214		
O	17103677	Y	**S**	**S**	-	-	&LX6&NM7/NN7		4	20020215			
	25315853	Y	**S**	**S**	-	-	&LX6&NN1		4	20071221			
	[12]	(Р) КОЛЬЦО ИНЖЕКТОРА								*(A) RING-O INJECTOR*			
	05235032	Y	**S**	**S**	-	-	&LX6&NM7/NN7		4				
	96253527	Y	**S**	**S**	-	-	&LX6&NM7/NN7		4				
	25169195	Y	**S**	**S**	-	-	&LX6&NN1		4	20071221			
	[13]	(Р) КОЛЬЦО ТОПЛИВНОГО ИНЖЕКТОРА, НИЖНЕЕ								*(A) RING-O FUEL INJECTOR,LOWER*			
	17108225	Y	**S**	**S**	-	-	&LX6&NM7/NN7		4				
	17106005	Y	**S**	**S**	-	-	&LX6&NN1		4	20071221			
	[14]	(Р) КОЛЬЦО СТОПОРНОЕ ТОПЛИВНОГО ИНЖЕКТОРА								*(A) CLIP-FUEL INJECTOR*			
	17101829	Y	**S**	**S**	-	-	&LX6		4		20020214		
N	96253530	Y	**S**	**S**	-	-	&LX6		4	20020215			
	[15]	(Р) ПРОКЛАДКА								*(A) SEAL-WASHER*			
	96143641	Y	**S**	**S**	-	-	&LX6		1				
	[16]	(Р) ПЕРЕХОДНИК ТОПЛИВНОЙ РАМПЫ								*(A) CONNECTOR-FUEL RAIL*			
	96184471	Y	**S**	**S**	-	-	&LX6		1				
	[17]	(Р) КОЛЬЦО								*(A) RING-O*			
	17081434	Y	**S**	**S**	-	-	&LX6		1				
	[21]	(Р) РЕЙКА ТОПЛИВНАЯ								*(A) RAIL-FUEL*			
	96276357	Y	**S**	**S**	-	-	&LX6&NM7/NN7		1				
	96334067	Y	**S**	**S**	-	-	&LX6&NN1		1	20071221			

Содержание

Назад

1411 СИСТЕМА ВПРЫСКА ТОПЛИВА (1.5 DOHC)

FUEL INJECTION(1.5 DOHC)

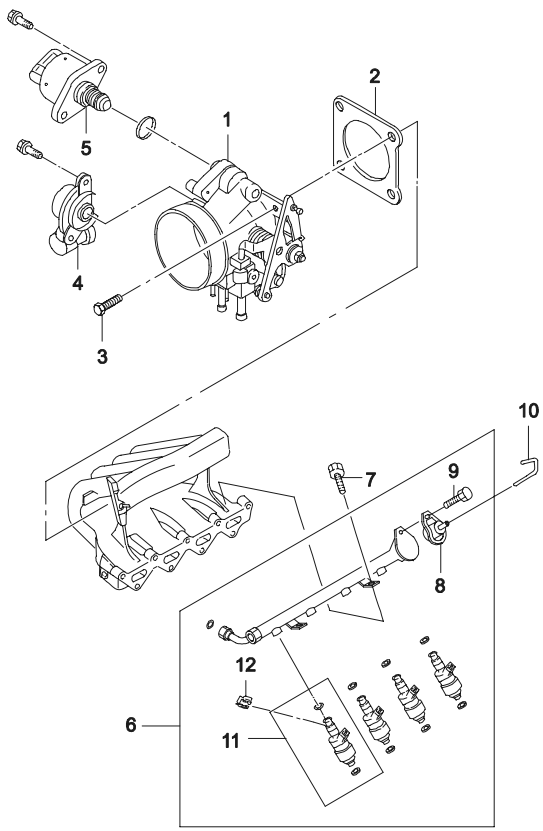

ВЗТ	№ ПОЗИЦИИ / НОМЕР ДЕТАЛИ	НАИМЕНОВАНИЕ / КОМПЛЕКТАЦИЯ	ДВГ	МОДЕЛЬ I	II	III	IV	Л/П	КОЛ	ПРИМЕНЕНИЕ С	ПО	ПРИМЕЧАНИЕ	КОД/Д
	[01]	(Р) КОРПУС ДРОССЕЛЬНОЙ ЗАСЛОНКИ								*(A) BODY A-THROTTLE*			
	96181640		V	-	-	S	S	&L43	1	20020801			
	[02]	(Р) ПРОКЛАДКА ДРОССЕЛЬНОЙ ЗАСЛОНКИ								*(A) GASKET-THROTTLE BODY*			
	96183095		V	-	-	S	S	&L43	1	20020801			
	[03]	(Р) БОЛТ								*(A) BOLT-HEXAGON*			
	01130-08453		V	-	-	S	S	&L43	3	20020801			
	94501477		V	-	-	S	S	&L43	2	SOP			
	[04]	(Р) ДАТЧИК ПОЗИЦИИ ДРОССЕЛЬНОЙ ЗАСЛОНКИ								*(A) SENSOR-THROTTLE POSITION*			
	17106681		V	-	-	S	S	&L43	1	20020801			
	94580175		V	-	-	S	S	&L43	1	SOP			
	[05]	(Р) КЛАПАН ХОЛОСТОГО ХОДА								*(A) VALVE-IDLE AIR CONTROL*			
	17059602		V	-	-	S	S	&L43	1	20020801			
	[06]	(Р) РАМПА ТОПЛИВНАЯ								*(A) RAIL-FUEL*			
	96103079		V	-	-	S	S	&L43	1	20020801			
	[07]	(Р) БОЛТ								*(A) BOLT-W/WASHER*			
	09116-08007		V	-	-	S	S	&L43	1	20020801		M8X1.25	
	94500167		V	-	-	S	S	&L43	2	SOP		M8X1.25	
	[08]	(Р) РЕГУЛЯТОР ДАВЛЕНИЯ ТОПЛИВА								*(A) REGULATOR-FUEL PRESSURE*			
	96130880		V	-	-	S	S	&L43	1	20020801			
	96184759		V	-	-	S	S	&L43	1	SOP			
	[09]	(Р) ВИНТ								*(A) SCREW*			
	96114066		V	-	-	S	S	&L43	1	20020801			
	96143390		V	-	-	S	S	&L43	1	SOP			
	[10]	(Р) ШЛАНГ ВАКУУМНЫЙ								*(A) HOSE-VACUUM*			
	96130789		V	-	-	S	S	&L43	1	20020801			
	96242772		V	-	-	S	S	&L43	1	SOP			
	[11]	(Р) ИНЖЕКТОР ТОПЛИВНЫЙ								*(A) INJECTOR A-FUEL*			
	17103677		V	-	-	S	S	&L43	4	20020801			
	17102058		V	-	-	S	S	&L43	4				
	17109450		V	-	-	S	S	&L43	4	SOP			
	[12]	(Р) КОЛЬЦО СТОПОРНОЕ ТОПЛИВНОГО ИНЖЕКТОРА								*(A) CLIP-FUEL INJECTOR*			
	96253530		V	-	-	S	S	&L43	4	20020801			

Содержание

Назад

1412 СИСТЕМА ВПРЫСКА ТОПЛИВА (1.6 DOHC)

FUEL INJECTION(1.6 DOHC)

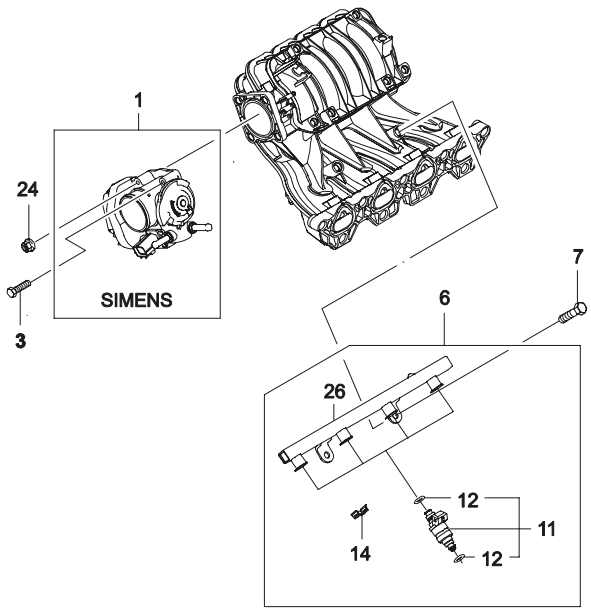

ВЗТ	№ ПОЗИЦИИ / НОМЕР ДЕТАЛИ	НАИМЕНОВАНИЕ									КОД/Д
		ДВГ	МОДЕЛЬ I	II	III	IV	КОМПЛЕКТАЦИЯ	Л/П	КОЛ	ПРИМЕНЕНИЕ С / ПО	ПРИМЕЧАНИЕ
	[01] 96815480	(P) КОРПУС ДРОССЕЛЬНОЙ ЗАСЛОНКИ						*(A) BODY A-THROTTLE*			
		6	-	-	S	S	&L44	1	20071224		
	[03] 94500421	(P) БОЛТ						*(A) BOLT*			
		6	-	-	S	S	&L44	1	20071224		
	[06] 96386763	(P) РАМПА ТОПЛИВНАЯ						*(A) RAIL A-FUEL*			
		6	-	-	S	S	&L44	1	20071224		N/S
	[07] 94500433	(P) БОЛТ						*(A) BOLT*			
		6	-	-	S	S	&L44	2	20071224		
	[11] 96332261	(P) ИНЖЕКТОР ТОПЛИВНЫЙ						*(A) INJECTOR A-FUEL*			
		6	-	-	S	S	&L44	4	20071224		
	[12] 96253597	(P) КОЛЬЦО						*(A) RING-O*			
		6	-	-	S	S	&L44	8	20071224		
	[14] 96253530	(P) КОЛЬЦО СТОПОРНОЕ ТОПЛИВНОГО ИНЖЕКТОРА						*(A) CLIP*			
		6	-	-	S	S	&L44	4	20071224		
	[24] 94515128	(P) ГАЙКА						*(A) NUT*			
		6	-	-	S	S	&L44	3	20071224		
	[26] 96386764	(P) РЕЙКА ТОПЛИВНАЯ						*(A) RAIL-FUEL*			
		6	-	-	S	S	&L44	1	20071224		

Содержание

Назад

1520 ВПУСКНОЙ КОЛЛЕКТОР (1.5 SOHC)

INTAKE MANIFOLD(1.5 SOHC)

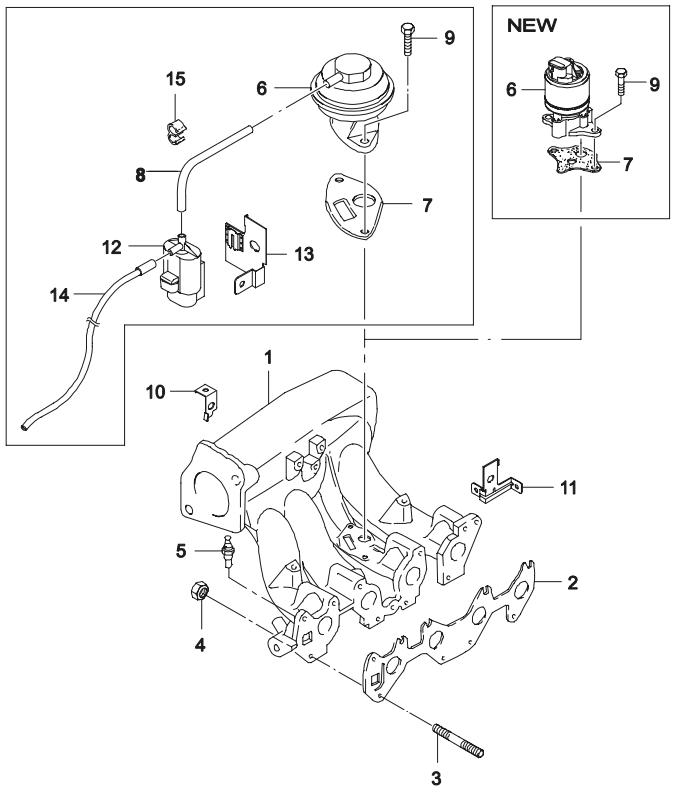

ВЗТ	№ ПОЗИЦИИ / НОМЕР ДЕТАЛИ	ДВГ	МОДЕЛЬ I	II	III	IV	КОМПЛЕКТАЦИЯ	Л/П	КОЛ	ПРИМЕНЕНИЕ С	ПО	ПРИМЕЧАНИЕ	КОД/Д
	[01]	(Р) КОЛЛЕКТОР ВПУСКНОЙ							*(A) MANIFOLD A-INTAKE*				
	96143667-A	Y	**S**	**S**	-	-	&LX6&NM7/NN7		1			БЕЗ КЛАПАНА	
	96423208	Y	**S**	**S**	-	-	&LX6&NN1		1	20071221		С КЛАПАНОМ	
	[02]	(Р) ПРОКЛАДКА ВПУСКНОГО КОЛЛЕКТОРА							*(A) GASKET-INTAKE MANIFOLD*				
	96143564	Y	**S**	**S**	-	-	&LX6&NM7&NN7		1				
	96183118	Y	**S**	**S**	-	-	&LX6&NN1		1	20071221			
	[03]	(Р) ШПИЛЬКА							*(A) BOLT-STUD*				
	09108-08002	Y	**S**	**S**	-	-			13			M8X28	
	09108-08003	Y	**S**	**S**	-	-			4			M8X80	
	[04]	(Р) ГАЙКА							*(A) NUT-HEXAGONAL LOCK*				
	08311-38083	Y	**S**	**S**	-	-			17				
	94515067	Y	**S**	**S**	-	-			9				
	[05]	(Р) ДАТЧИК ТЕМПЕРАТУРНЫЙ							*(A) SENSOR-TEMPERATURE*				
	96177604	Y	**S**	**S**	-	-			1				
	[06]	(Р) КЛАПАН РЕЦИРКУЛЯЦИИ ВЫХЛОПНЫХ ГАЗОВ							*(A) VALVE A-EGR*				
	96335930	Y	**S**	**S**	-	-	&LX6&NN7		1	20071221			
	17097086	Y	**S**	**S**	-	-	&LX6&NN1		1	20071221			
	[07]	(Р) ПРОКЛАДКА КЛАПАНА							*(A) GASKET-EGR VALVE*				
	96184987	Y	**S**	**S**	-	-	&LX6&NN7		1	20071221			
	96495356	Y	**S**	**S**	-	-	&LX6&NN1		1	20071221			
	[08]	(Р) ТРУБКА ВАКУУМНАЯ							*(A) PIPE A-VACUUM*				
	96242228	Y	**S**	**S**	-	-	&LX6&NN1		1	20071221			
	[09]	(Р) БОЛТ							*(A) BOLT*				
	94500437	Y	**S**	**S**	-	-			2	20071221			
	[10]	(Р) КРОНШТЕЙН							*(A) BRACKET-ENG CONT HARN*				
	96234616	Y	**S**	**S**	-	-			1	20071221			
	[11]	(Р) КРОНШТЕЙН							*(A) BRACKET-ENG CONT HARN*				
	96234617	Y	**S**	**S**	-	-			1	20071221			
	[12]	(Р) КЛАПАН СОЛЕНОИДАЛЬНЫЙ							*(A) VALVE-SOL*				
	96333470	Y	**S**	**S**	-	-	&LX6&NN7		1	20071221			
	[13]	(Р) КРОНШТЕЙН ТРУБКИ							*(A) BRACKET-EGR PIPE*				
	96350602	Y	**S**	**S**	-	-	&LX6&NN7		1	20071221			
	[14]	(Р) ТРУБКА ВАКУУМНАЯ							*(A) PIPE A-VACUUM*				
	96242229	Y	**S**	**S**	-	-	&LX6&NN7		1	20071221			

Содержание

Назад

1520 ВПУСКНОЙ КОЛЛЕКТОР (1.5 SOHC)

INTAKE MANIFOLD(1.5 SOHC)

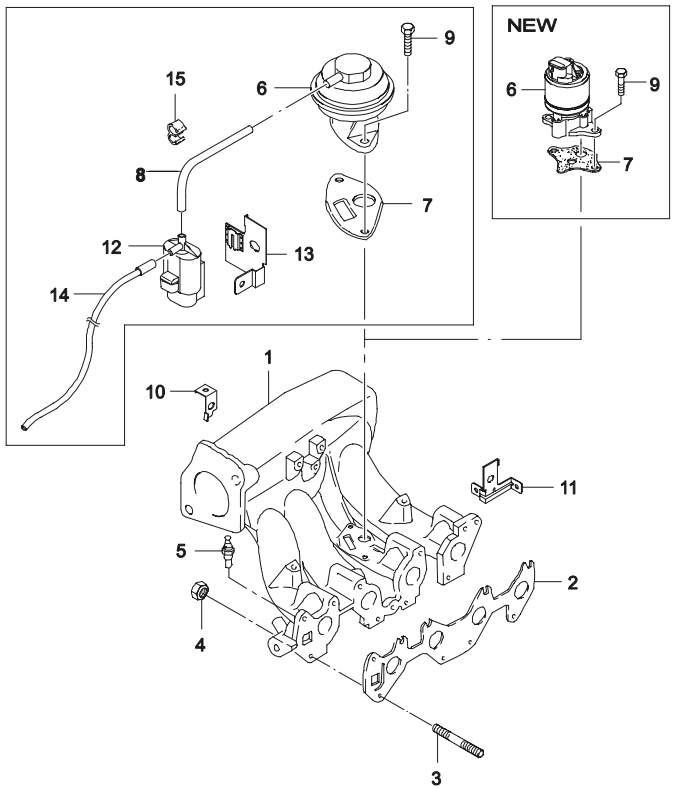

ВЗТ	№ ПОЗИЦИИ / НОМЕР ДЕТАЛИ	НАИМЕНОВАНИЕ / ДВГ	МОДЕЛЬ I	МОДЕЛЬ II	МОДЕЛЬ III	МОДЕЛЬ IV	КОМПЛЕКТАЦИЯ	Л/П	КОЛ	ПРИМЕНЕНИЕ С	ПРИМЕНЕНИЕ ПО	ПРИМЕЧАНИЕ	КОД/Д
	[15] 94530261	(P) ЗАЖИМ Y	S	S	-	-	&LX6&NN7		*(A) CLIP* 1 20071221				

Содержание

Назад

1521 ВПУСКНОЙ КОЛЛЕКТОР (1.5 DOHC)

INTAKE MANIFOLD(1.5 DOHC)

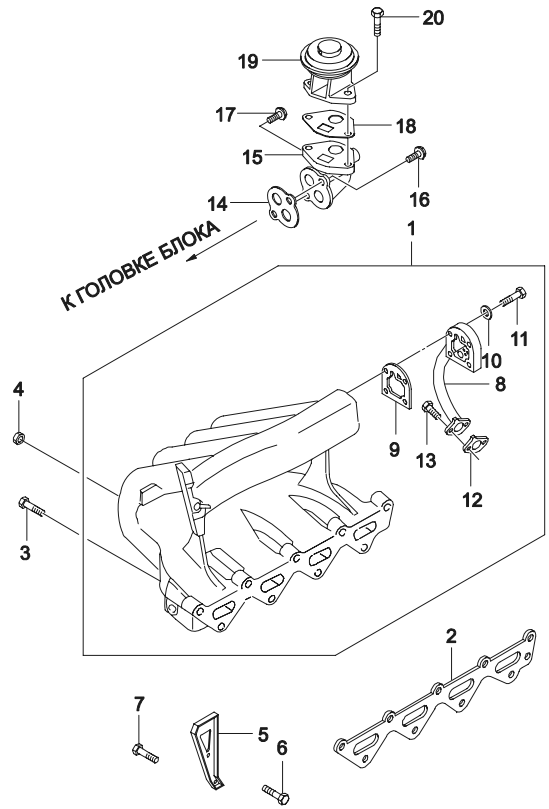

ВЗТ	№ ПОЗИЦИИ / НОМЕР ДЕТАЛИ	ДВГ	МОДЕЛЬ I	II	III	IV	КОМПЛЕКТАЦИЯ	Л/П	КОЛ	ПРИМЕНЕНИЕ С	ПО	ПРИМЕЧАНИЕ	КОД/Д
	[01]	(Р) КОЛЛЕКТОР ВПУСКНОЙ							*(A) MANIFOLD A-INTAKE*				
	96181124	V	-	-	S	S	&L43		1	20020801		С ПОРТОМ ДЛЯ EGR	
	[02]	(Р) ПРОКЛАДКА ВПУСКНОГО КОЛЛЕКТОРА							*(A) GASKET-INTAKE MANIFOLD*				
	96352947	V	-	-	S	S	&L43		1	20020801			
	[03]	(Р) БОЛТ							*(A) BOLT-HEXAGON*				
	01130-08453	V	-	-	S	S	&L43		7	20020801		M8X1.25	
	[04]	(Р) ГАЙКА							*(A) NUT*				
	08311-38083	V	-	-	S	S	&L43		9	20020801		M8	
	[05]	(Р) КРОНШТЕЙН ВПУСКНОГО КОЛЛЕКТОРА							*(A) BRACKET-MANIFOLD SUPPORT*				
	5094207004	V	-	-	S	S	&L43		1	20020801	20030326		
Y	94581053	V	-	-	S	S	&L43		1	20030327			
	[06]	(Р) ВИНТ							*(A) SCREW*				
	09116-10001	V	-	-	S	S	&L43		1	20020801	20030413	M10X18Z1	
Y	94501437	V	-	-	S	S	&L43		1	20030414		M10X18Z1	
	[07]	(Р) ВИНТ							*(A) SCREW*				
	01120-08163	V	-	-	S	S	&L43		2	20020801	20030413	M8X15Z3	
Y	94500101	V	-	-	S	S	&L43		2	20030414		M8X15Z3	
	[08]	(Р) ТРУБКА КАРТЕРНЫХ ГАЗОВ							*(A) BLOCK-EGR TRANSFER*				
	96103224	V	-	-	S	S	&L43		1	20020801			
	[09]	(Р) ПРОКЛАДКА ПЕРЕХОДНИКА							*(A) GASKET-EGR MANIFOLD BLOCK*				
	96184986	V	-	-	S	S	&L43		1	20020801			
	[10]	(Р) ШАЙБА							*(A) WASHER*				
	11011612	V	-	-	S	S	&L43		4	20020801			
	[11]	(Р) ВИНТ							*(A) SCREW*				
	96143163	V	-	-	S	S	&L43		4	20020801		M6X35	
	[12]	(Р) ПРОКЛАДКА ТРУБКИ							*(A) GASKET-PIPE FLANGE*				
	96103209	V	-	-	S	S	&L43		1	20020801			
	[13]	(Р) ВИНТ							*(A) SCREW*				
	11058822	V	-	-	S	S	&L43		1	20020801			
	[14]	(Р) ПРОКЛАДКА ПЕРЕХОДНИКА							*(A) GASKET-EGR ADAPTER*				
	96352577	V	-	-	S	S	&L43		1	20020801			
	[15]	(Р) ПЕРЕХОДНИК КАРТЕРНЫХ ГАЗОВ							*(A) ADAPTER-EGR VALVE*				
	96103111	V	-	-	S	S	&L43		1	20020801			
	[16]	(Р) БОЛТ							*(A) BOLT-HEXAGON FLANGE*				
	09103-08021	V	-	-	S	S	&L43		1	20020801			

Содержание

Назад

1521 ВПУСКНОЙ КОЛЛЕКТОР (1.5 DOHC)

INTAKE MANIFOLD(1.5 DOHC)

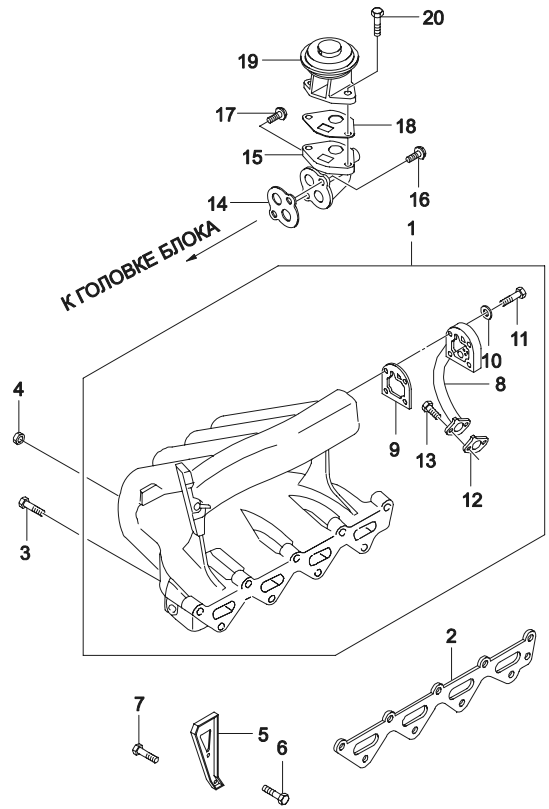

ВЗТ	№ ПОЗИЦИИ / НОМЕР ДЕТАЛИ	ДВГ	МОДЕЛЬ I	II	III	IV	КОМПЛЕКТАЦИЯ	Л/П	КОЛ	ПРИМЕНЕНИЕ С	ПО	ПРИМЕЧАНИЕ	КОД/Д
	[17] 09103-08020	(Р) БОЛТ V	-	-	S	S	&L43		1	20020801		*(A) BOLT-HEXAGON FLANGE*	
	[18] 96103075	(Р) ПРОКЛАДКА КЛАПАНА V	-	-	S	S	&L43		1	20020801		*(A) GASKET-EGR VALVE*	
	[19] 96291087	(Р) КЛАПАН РЕЦИРКУЛЯЦИИ ВЫХЛОПНЫХ ГАЗОВ V	-	-	S	S	&L43		1	20020801		*(A) VALVE A-EXHAUST GAS RECIRCULATION*	
	[20] 11048333	(Р) ВИНТ V	-	-	S	S	&L43		2	20020801		*(A) SCREW*	

Содержание

Назад

1522 ВПУСКНОЙ КОЛЛЕКТОР (1.6 DOHC)

INTAKE MANIFOLD(1.6 DOHC)

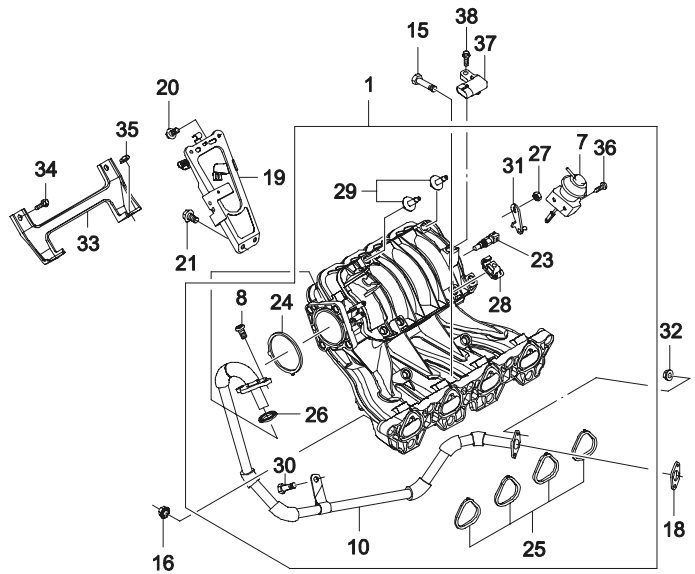

ВЗТ	№ ПОЗИЦИИ / НОМЕР ДЕТАЛИ	ДВГ	МОДЕЛЬ I	II	III	IV	НАИМЕНОВАНИЕ / КОМПЛЕКТАЦИЯ	Л/П	КОЛ	ПРИМЕНЕНИЕ С	ПО	ПРИМЕЧАНИЕ	КОД/Д
	[01] 96452342	6	-	-	S	S	(Р) КОЛЛЕКТОР ВПУСКНОЙ &L44&NN1		*(A) MANIFOLD A-INTAKE* 1 20071224				
	[07] 96408135	6	-	-	S	S	(Р) КЛАПАН СИСТЕМЫ VGIS &L44&NN1		*(A) ACTUATOR A-VGIS* 1 20071224				
	[08] 94501639	6	-	-	S	S	(Р) БОЛТ &L44&NN1		*(A) BOLT* 2 20071224				
	[10] 96461133	6	-	-	S	S	(Р) ТРУБКА РЕЦИРКУЛЯЦИИ ГАЗОВ &L44&NN1		*(A) PIPE-EGR PASSAGE* 1 20071224				
	[15] 94500971	6	-	-	S	S	(Р) БОЛТ &L44&NN1		*(A) BOLT* 7 20071224				
	[16] 94515067	6	-	-	S	S	(Р) ГАЙКА &L44&NN1		*(A) NUT* 2 20071224				
	[18] 96182631	6	-	-	S	S	(Р) ПРОКЛАДКА ТРУБКИ VGIS &L44&NN1		*(A) GASKET-EGR PIPE,VGIS* 1 20071224				
	[19] 96452104	6	-	-	S	S	(Р) КРОНШТЕЙН В/КОЛЛЕКТОРАБ VGIS &L44&NN1		*(A) BRACKET-MANIFOLD,VGIS* 1 20071224				
	[20] 94500101	6	-	-	S	S	(Р) БОЛТ &L44&NN1		*(A) BOLT* 2 20071224				
	[21] 94501026	6	-	-	S	S	(Р) БОЛТ &L44&NN1		*(A) BOLT* 2 20071224				
	[23] 96253552	6	-	-	S	S	(Р) ДАТЧИК ТЕМПЕРАТУРНЫЙ &L44&NN1		*(A) SENSOR A-AIR TEMP* 1 20071224				
	[24] 96376371	6	-	-	S	S	(Р) ПРОКЛАДКА ДРОССЕЛЬНОЙ ЗАСЛОНКИ &L44&NN1		*(A) GASKET-TROTTLE BODY* 1 20071224				
	[25] 96461130	6	-	-	S	S	(Р) ПРОКЛАДКА ВПУСКНОГО КОЛЛЕКТОРА &L44&NN1		*(A) GASKET-INTAKE MANIFOLD* 4 20071224				
	[26] 96325829	6	-	-	S	S	(Р) ПРОКЛАДКА РЕЦИРКУЛЯЦИИ ГАЗОВ &L44&NN1		*(A) SEAL-EGR* 1 20071224				
	[27] 94515371	6	-	-	S	S	(Р) ГАЙКА &L44&NN1		*(A) NUT* 1 20071224				
	[28] 96456153	6	-	-	S	S	(Р) ЗАЖИМ &L44&NN1		*(A) CLIP* 2 20071224				
	[29] 94501857	6	-	-	S	S	(Р) БОЛТ &L44&NN1		*(A) BOLT* 1 20071224				

Содержание

Назад

1522 ВПУСКНОЙ КОЛЛЕКТОР (1.6 DOHC)

INTAKE MANIFOLD(1.6 DOHC)

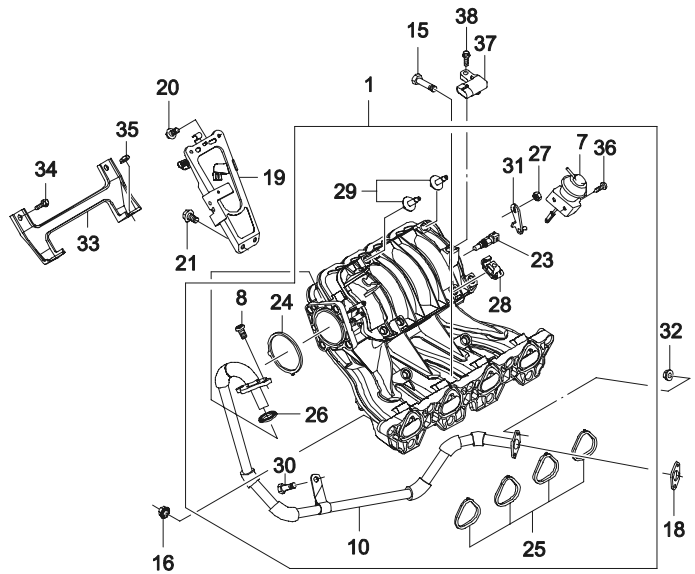

ВЗТ	№ ПОЗИЦИИ / НОМЕР ДЕТАЛИ	ДВГ	МОДЕЛЬ I	II	III	IV	НАИМЕНОВАНИЕ / КОМПЛЕКТАЦИЯ	Л/П	КОЛ	ПРИМЕНЕНИЕ С	ПО	ПРИМЕЧАНИЕ	КОД/Д
	[30] 94500406	(Р) БОЛТ 6	-	-	S	S	&L44&NN1		*(A) BOLT* 1	20071224			
	[31] 96457802	(Р) КРОНШТЕЙН 6	-	-	S	S	&L44&NN1		*(A) LEVER-ARM* 1	20071224			
	[32] 94515128	(Р) ГАЙКА 6	-	-	S	S	&L44&NN1		*(A) NUT* 2	20071224			
	[33] 96461137	(Р) КРОНШТЕЙН КРЕПЕЖНЫЙ 6	-	-	S	S	&L44&NN1		*(A) BRACKET-PLENUM* 1	20071224			
	[34] 94500400	(Р) БОЛТ 6	-	-	S	S	&L44&NN1		*(A) BOLT* 2	20071224			
	[35] 94515107	(Р) ГАЙКА 6	-	-	S	S	&L44&NN1		*(A) NUT* 2	20071224			
	[36] 94520632	(Р) ВИНТ 6	-	-	S	S	&L44&NN1		*(A) SCREW* 2	20071224			
	[37] 96276354	(Р) ДАТЧИК АБСОЛЮТНОГО ДАВЛЕНИЯ 6	-	-	S	S	&L44&NN1		*(A) SENSOR A-MAP* 1	20071224			
	[38] 94500407	(Р) БОЛТ 6	-	-	S	S	&L44&NN1		*(A) BOLT* 1	20071224			

Содержание

Назад

1530 ВЫПУСКНОЙ КОЛЛЕКТОР (1.5 SOHC)

EXHAUST MANIFOLD(1.5 SOHC)

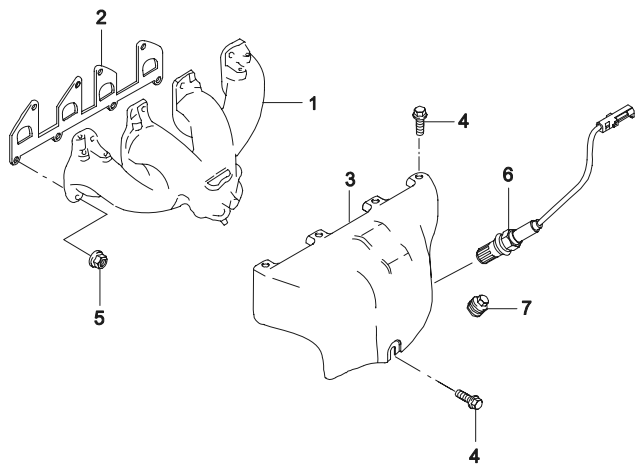

ВЗТ	№ ПОЗИЦИИ / НОМЕР ДЕТАЛИ	ДВГ	МОДЕЛЬ I	II	III	IV	КОМПЛЕКТАЦИЯ	Л/П	КОЛ	ПРИМЕНЕНИЕ С	ПО	ПРИМЕЧАНИЕ	КОД/Д
	[01]	(P) КОЛЛЕКТОР ВЫПУСКНОЙ						*(A) MANIFOLD A-EXHAUST*					
	90234480-A	Y	**S**	**S**	-	-	&LX6&NM7		1				
	96098575	Y	**S**	**S**	-	-	&LX6&NN7		1				
	96184340	Y	**S**	**S**	-	-	&LX6&NN1		1	20071204			
	[02]	(P) ПРОКЛАДКА ВЫПУСКНОГО КОЛЛЕКТОРА						*(A) GASKET-EXHAUST MANIFOLD*					
	96100601	Y	**S**	**S**	-	-	&LX6-EEC		1				
	96181207	Y	**S**	**S**	-	-	&LX6&EEC		1				
	[03]	(P) ТЕРМОЩИТ ВЫПУСКНОГО КОЛЛЕКТОРА						*(A) HEATSHIELD-EXHAUST MANIFOLD*					
	96143351	Y	**S**	**S**	-	-	&LX6&NM7/NN7		1				MP
	96182236	Y	**S**	**S**	-	-	&LX6&NN1		1	20071204			MS
	[04]	(P) БОЛТ						*(A) BOLT*					
	96183711	Y	**S**	**S**	-	-	&NM7/NN7		5			M6X10	
	94500234	Y	**S**	**S**	-	-	&NN1		3	20071204		M8X1,25	
	[05]	(P) ГАЙКА						*(A) NUT*					
	09159-08012	Y	**S**	**S**	-	-			8			M8	
Y	94515367	Y	**S**	**S**	-	-			8			M8	
	[06]	(P) ДАТЧИК КИСЛОРОДНЫЙ						*(A) SENSOR-EXHAUST OXYGEN*					
	25162753	Y	**S**	**S**	-	-	&NN7		1	20010501	20020618		
O	96335925	Y	**S**	**S**	-	-	&NN7		1	20020619			
	96377500	Y	**S**	**S**	-	-	&NN1		1	20071204			
	[07]	(P) ПРОБКА РЕЗЬБОВАЯ						*(A) PLUG-SCREW*					
	11030003	Y	**S**	**S**	-	-	&NM7		1		20020331	M18X1,5	
Y	09247-18002	Y	**S**	**S**	-	-	&NM7		1	20020401	SOP	M18X1,5	
Y	94535696	Y	**S**	**S**	-	-	&NM7		1	SOP		M18X1,5	

Содержание

Назад

1531 ВЫПУСКНОЙ КОЛЛЕКТОР (1.5 DOHC)

EXHAUST MANIFOLD(1.5 DOHC)

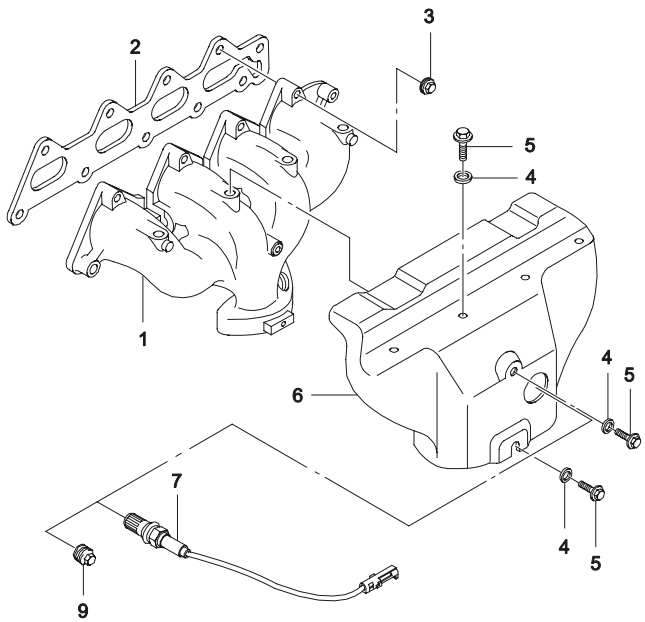

ВЗТ	№ ПОЗИЦИИ / НОМЕР ДЕТАЛИ	ДВГ	МОДЕЛЬ I	II	III	IV	КОМПЛЕКТАЦИЯ	Л/П	КОЛ	ПРИМЕНЕНИЕ С	ПО	ПРИМЕЧАНИЕ	КОД/Д
	[01]	(Р) КОЛЛЕКТОР ВЫПУСКНОЙ						*(A) MANIFOLD A-EXHAUST*					
	96184340	V	-	-	S	S	&L43		1	20020801			DL
	[02]	(Р) ПРОКЛАДКА ВЫПУСКНОГО КОЛЛЕКТОРА						*(A) GASKET-EXHAUST MANIFOLD*					
	96350469	V	-	-	S	S	&L43		1	20020801			
	[03]	(Р) ГАЙКА						*(A) NUT*					
	09159-08012	V	-	-	S	S	&L43		10	20020801		M8	
	94515367	V	-	-	S	S	&L43		10	20020801		M8	
	[04]	(Р) ШАЙБА						*(A) WASHER*					
	96143555	V	-	-	S	S	&L43		3	20020801			
	[05]	(Р) ВИНТ						*(A) SCREW*					
	01180-08162	V	-	-	S	S	&L43		3	20020801		M6X10	
Y	94500234	V	-	-	S	S	&L43		3	20020801		M6X10	
	[06]	(Р) ТЕРМОЩИТ ВЫПУСКНОГО КОЛЛЕКТОРА						*(A) HEATSHIELD-EXH MANIFOLD*					
	96181303	V	-	-	S	S	&L43		1	20020801			DS
	[07]	(Р) ДАТЧИК КИСЛОРОДНЫЙ						*(A) SENSOR-EXHAUST OXYGEN*					
	96335925	V	-	-	S	S	&L43&NN6		1	20020801			DL
	96418965	V	-	-	S	S	&L43&NN1		1	20071204			NB
	[09]	(Р) ПРОБКА РЕЗЬБОВАЯ						*(A) PLUG-SCREW*					
	94535696	V	-	-	S	S	&L43&NN7		1	20020801			

Содержание

Назад

1532 ВЫПУСКНОЙ КОЛЛЕКТОР (1.6 DOHC)

EXHAUST MANIFOLD(1.6 DOHC)

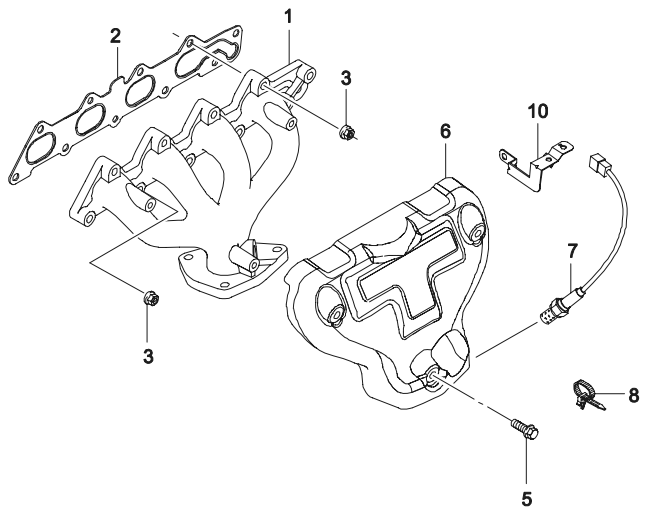

ВЗТ	№ ПОЗИЦИИ / НОМЕР ДЕТАЛИ	НАИМЕНОВАНИЕ / КОМПЛЕКТАЦИЯ	ДВГ	МОДЕЛЬ I	МОДЕЛЬ II	МОДЕЛЬ III	МОДЕЛЬ IV	Л/П	КОЛ	ПРИМЕНЕНИЕ С	ПРИМЕНЕНИЕ ПО	ПРИМЕЧАНИЕ	КОД/Д
	[01] 96481526	(P) КОЛЛЕКТОР ВЫПУСКНОЙ	6	-	-	S	S		1	20071224		*(A) MANIFOLD A-EXHAUST*	
		&L44&NN1											
	[02] 96378805	(P) ПРОКЛАДКА ВЫПУСКНОГО КОЛЛЕКТОРА	6	-	-	S	S		1	20071224		*(A) GASKET-EXHAUST MANIFOLD*	
		&L44&NN1											
	[03] 94515367	(P) ГАЙКА	6	-	-	S	S		10	20071224		*(A) NUT*	
		&L44&NN1											
	[05] 94500234	(P) БОЛТ	6	-	-	S	S		3	20071224		*(A) BOLT*	
		&L44&NN1											
	[06] 96350821	(P) ТЕРМОЩИТ ВЫПУСКНОГО КОЛЛЕКТОРА	6	-	-	S	S		1	20071224		*(A) HEATSHIELD-EXH MANIFOLD*	MD
		&L44&NN1											
	[07] 96291099	(P) ДАТЧИК КИСЛОРОДНЫЙ	6	-	-	S	S		1	20071224		*(A) SENSOR-EXHAUST OXYGEN*	WE
		&L44&NN1											
	[08] 94530277	(P) ЗАЖИМ	6	-	-	S	S		1	20071224		*(A) CLAMP*	
		&L44&NN1											
	[10] 96393000	(P) КРОНШТЕЙН ДАТЧИКА	6	-	-	S	S		1	20071224		*(A) BRACKET-O2 SENSOR*	J2
		&L44&NN1											

Содержание

Назад

1680 ТЕРМОСТАТ (1.5 SOHC)

THERMOSTAT(1.5 SOHC)

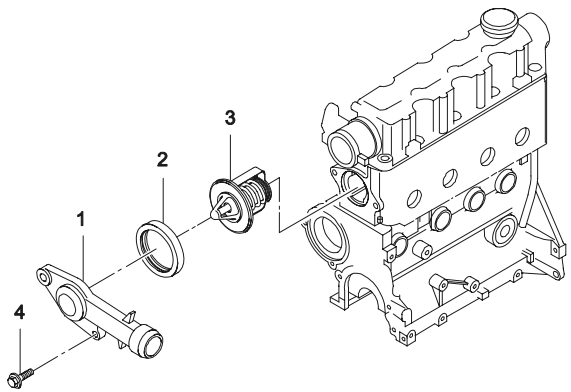

ВЗТ	№ ПОЗИЦИИ / НОМЕР ДЕТАЛИ	НАИМЕНОВАНИЕ	ДВГ	МОДЕЛЬ I	II	III	IV	КОМПЛЕКТАЦИЯ	Л/П	КОЛ	ПРИМЕНЕНИЕ С	ПО	ПРИМЕЧАНИЕ	КОД/Д
	[01]	(P) КОРПУС ТЕРМОСТАТА												
	96180324		Y	**S**	**S**	-	-	&LX6		1				
	[02]	(P) ПРОКЛАДКА ТЕРМОСТАТА												
	90096383		Y	**S**	**S**	-	-	&LX6		1				
	94580530		Y	**S**	**S**	-	-	&LX6		1				
	[03]	(P) ТЕРМОСТАТ												
	96143939		Y	**S**	**S**	-	-	&LX6		1				
	[04]	(P) БОЛТ С ШАЙБОЙ												
	09117-08009		Y	**S**	**S**	-	-	&LX6		2		SOP	M8X22Z3	
	94501476		Y	**S**	**S**	-	-	&LX6		2	SOP		M8X22Z3	

Содержание

Назад

1681 ТЕРМОСТАТ (1.5 DOHC)

THERMOSTAT(1.5 DOHC)

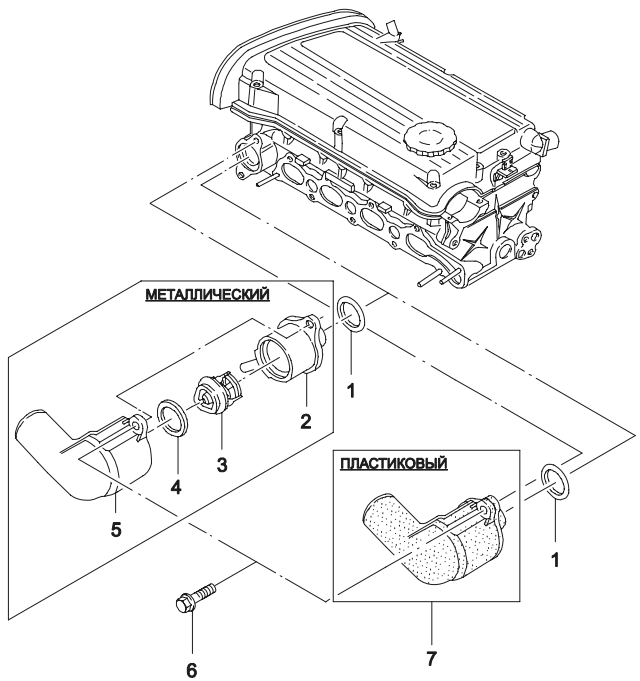

ВЗТ	№ ПОЗИЦИИ / НОМЕР ДЕТАЛИ	ДВГ	МОДЕЛЬ I	II	III	IV	КОМПЛЕКТАЦИЯ	Л/П	КОЛ	ПРИМЕНЕНИЕ С	ПО	ПРИМЕЧАНИЕ	КОД/Д
	[01]	(Р) ПРОКЛАДКА ТЕРМОСТАТА							*(A) RING-SEAL*				
	96143112	V	-	-	S	S	&L43		1	20020801			
	[02]	(Р) ПЕРЕХОДНИК ТЕРМОСТАТА							*(A) ADAPTER A-THERMOSTAT*				
	96180615	V	-	-	S	S	&L43		1	20020801		МЕТАЛЛИЧЕСКИЙ	
	[03]	(Р) ТЕРМОСТАТ							*(A) THERMOSTAT A*				
	96143939	V	-	-	S	S	&L43		1	20020801		МЕТАЛЛИЧЕСКИЙ	
	[04]	(Р) ПРОКЛАДКА ТЕРМОСТАТА							*(A) RING-SEAL,THERMOSTAT*				
	90096383	V	-	-	S	S	&L43		1	20020801		МЕТАЛЛИЧЕСКИЙ	
	94580530	V	-	-	S	S	&L43		1	20020801		МЕТАЛЛИЧЕСКИЙ	
	[05]	(Р) КРЫШКА ТЕРМОСТАТА							*(A) COVER-THERMOSTAT*				
	96130992	V	-	-	S	S	&L43		1	20020801		МЕТАЛЛИЧЕСКИЙ	
	[06]	(Р) БОЛТ							*(A) BOLT*				
	09117-08009	V	-	-	S	S	&L43		2	20020801			
Y	94501476	V	-	-	S	S	&L43		2	20020801			
	[07]	(Р) ТЕРМОСТАТ В СБОРЕ							*(A) HOUSING A-THERMOSTAT*				
	96282726	V	-	-	S	S	&L43		1	20020801		ПЛАСТИК	

Содержание

Назад

1682 ТЕРМОСТАТ (1.6 DOHC)

THERMOSTAT(1.6 DOHC)

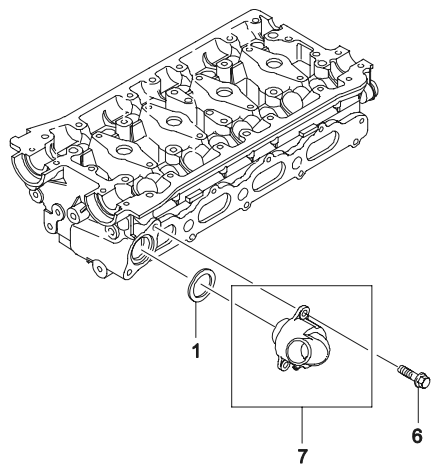

№ ПОЗИЦИИ / НОМЕР ДЕТАЛИ	НАИМЕНОВАНИЕ / КОМПЛЕКТАЦИЯ	ДВГ	МОДЕЛЬ I	II	III	IV	Л/П	КОЛ	ПРИМЕНЕНИЕ С	ПО	ПРИМЕЧАНИЕ	КОД/Д
[01] 96143112	(P) ПРОКЛАДКА ТЕРМОСТАТА	6	-	-	S	S	&L44&NN1	1	20071224		*(A) RING-SEAL,THERMOSTAT*	
[06] 94502129	(P) БОЛТ	6	-	-	S	S	&L44&NN1	2	20071224		*(A) BOLT*	
[07] 96460002	(P) ТЕРМОСТАТ В СБОРЕ	6	-	-	S	S	&L44&NN1	1	20071224		*(A) HOUSING A-THERMOSTAT*	

Содержание

Назад

1710 СИСТЕМА ЗАЖИГАНИЯ I (1.5 SOHC)

IGNITION CABLE I (1.5 SOHC)

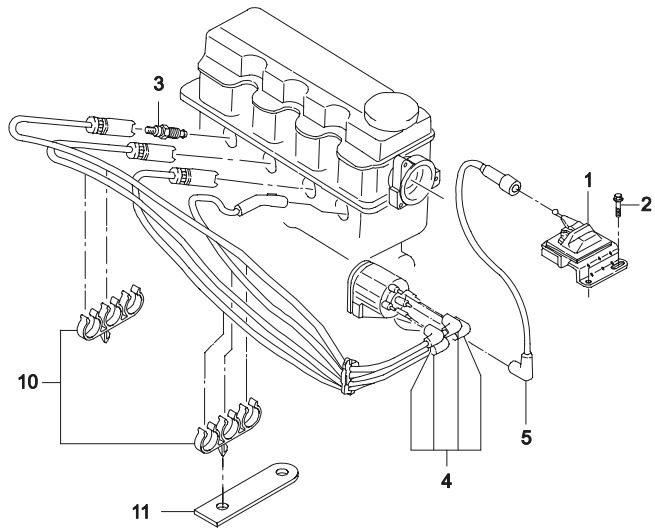

ВЗТ	№ ПОЗИЦИИ / НОМЕР ДЕТАЛИ	ДВГ	МОДЕЛЬ I	II	III	IV	КОМПЛЕКТАЦИЯ	Л/П	КОЛ	ПРИМЕНЕНИЕ С	ПО	ПРИМЕЧАНИЕ	КОД/Д
	[01] (Р) КАТУШКА ЗАЖИГАНИЯ *(A) COIL A-IGNITION*												
	01115467	Y	S	S	-	-	&LX6&NM7/NN7		1				
	[02] (Р) ВИНТ *(A) SCREW*												
	11072641	Y	S	S	-	-	&LX6&NM7/NN7		2		19961231	6.3X16Z2	
Y	03152-63163	Y	S	S	-	-	&LX6&NM7/NN7		2	19970101	19970531	6.3X16Z2	
Y	09139-06006	Y	S	S	-	-	&LX6&NM7/NN7		2	19970601	20030404	6.3X16Z2	
Y	96222292	Y	S	S	-	-	&LX6&NM7/NN7		2	20030405		6.3X16Z2	
	[03] (Р) СВЕЧА ЗАЖИГАНИЯ *(A) PLUG-SPARK*												
	94837756	Y	S	S	-	-	&LX6&NM7/NN7		4				
	96110493	Y	S	S	-	-	&LX6&NM7/NN7		4				
	[04] (Р) КОМПЛЕКТ ПРОВОДОВ ВЫСОКОГО НАПРЯЖЕНИЯ *(A) WIRE SET-HIGH TENSION*												
	NP1147A	Y	S	S	-	-	&LX6&NM7/NN7		1			позиция #0-4	
	NP1332	Y	S	S	-	-	&LX6&NM7/NN7		1			позиция #0-4	
	[05] (Р) ПРОВОД ВЫСОКОГО НАПРЯЖЕНИЯ *(A) WIRE-HIGH TENSION*												
	12087927-A	Y	S	S	-	-	&LX6&NM7/NN7		1		19961031		
Y	12087927	Y	S	S	-	-	&LX6&NM7/NN7		1	19961101			
	[10] (Р) ЗАЖИМ ПРОВОДОВ ВЫСОКОГО НАПРЯЖЕНИЯ *(A) CLIP-IGNITION CABLE*												
	90320345	Y	S	S	-	-	&LX6&NM7/NN7		2		20020106		
Y	09408-00095	Y	S	S	-	-	&LX6&NM7/NN7		2	20020107			
	[11] (Р) КРОНШТЕЙН ПРОВОДОВ ВЫСОКОГО НАПРЯЖЕНИЯ *(A) BRACKET-HIGH TENSION WIRE*												
	90320342	Y	S	S	-	-	&LX6&NM7/NN7		2				

Содержание

Назад

1711 СИСТЕМА ЗАЖИГАНИЯ II (1.5 SOHC)

IGNITION CABLE II (1.5 SOHC)

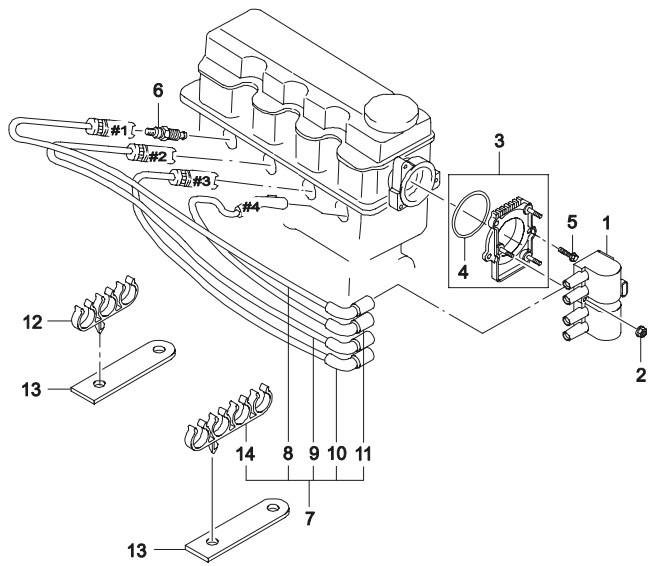

ВЗТ	№ ПОЗИЦИИ / НОМЕР ДЕТАЛИ	ДВГ	МОДЕЛЬ I	II	III	IV	НАИМЕНОВАНИЕ / КОМПЛЕКТАЦИЯ	Л/П	КОЛ	ПРИМЕНЕНИЕ С	ПО	ПРИМЕЧАНИЕ	КОД/Д
	[01] 96253555	(Р) МОДУЛЬ ЗАЖИГАНИЯ					*(A) COIL A-DIS*						
		Y	**S**	**S**	-	-	&LX6&NN1		1	20071224			
	[02] 94515119	(Р) ГАЙКА					*(A) NUT*						
		Y	**S**	**S**	-	-	&LX6&NN1		3	20071224			
	[03] 96351644	(Р) КРОНШТЕЙН МОДУЛЯ ЗАЖИГАНИЯ					*(A) BRACKET A-DIS*						
		Y	**S**	**S**	-	-	&LX6&NN1		1	20071224			
	[04] 96351738	(Р) КОЛЬЦО					*(A) RING-O*						
		Y	**S**	**S**	-	-	&LX6&NN1		1	20071224			
	[05] 94500406	(Р) БОЛТ					*(A) BOLT*						
		Y	**S**	**S**	-	-	&LX6&NN1		3	20071224			
	[06] 94837756	(Р) СВЕЧА ЗАЖИГАНИЯ					*(A) SPARK PLUG*						
		Y	**S**	**S**	-	-	&LX6&NN1		4	20071224			
	[07] 96305387	(Р) КОМПЛЕКТ ПРОВОДОВ ВЫСОКОГО НАПРЯЖЕНИЯ					*(A) WIRE SET-HIGH TENSION*						
		Y	**S**	**S**	-	-	&LX6&NN1		1	20071224			
	[08] 96233409	(Р) ПРОВОД ВЫСОКОГО НАПРЯЖЕНИЯ					*(A) WIRE-HIGH TENSION*						
		Y	**S**	**S**	-	-	&LX6&NN1		1	20071224		№ 1	
	[09] 96233410	(Р) ПРОВОД ВЫСОКОГО НАПРЯЖЕНИЯ					*(A) WIRE-HIGH TENSION*						
		Y	**S**	**S**	-	-	&LX6&NN1		1	20071224		№ 2	
	[10] 96233411	(Р) ПРОВОД ВЫСОКОГО НАПРЯЖЕНИЯ					*(A) WIRE-HIGH TENSION*						
		Y	**S**	**S**	-	-	&LX6&NN1		1	20071224		№ 3	
	[11] 96233412	(Р) ПРОВОД ВЫСОКОГО НАПРЯЖЕНИЯ					*(A) WIRE-HIGH TENSION*						
		Y	**S**	**S**	-	-	&LX6&NN1		1	20071224		№ 4	
	[12] 94530312	(Р) ЗАЖИМ					*(A) CLIP*						
		Y	**S**	**S**	-	-	&LX6&NN1		1	20071224			
	[13] 94580756	(Р) КРОНШТЕЙН					*(A) BRACKET-HIGH TENSION WIRE*						
		Y	**S**	**S**	-	-	&LX6&NN1		1	20071224			
	[14] 94530294	(Р) ЗАЖИМ					*(A) CLIP*						
		Y	**S**	**S**	-	-	&LX6&NN1		1	20071224			

Содержание

Назад

1712 СИСТЕМА ЗАЖИГАНИЯ (1.5 DOHC)

IGNITION CABLE (1.5 DOHC)

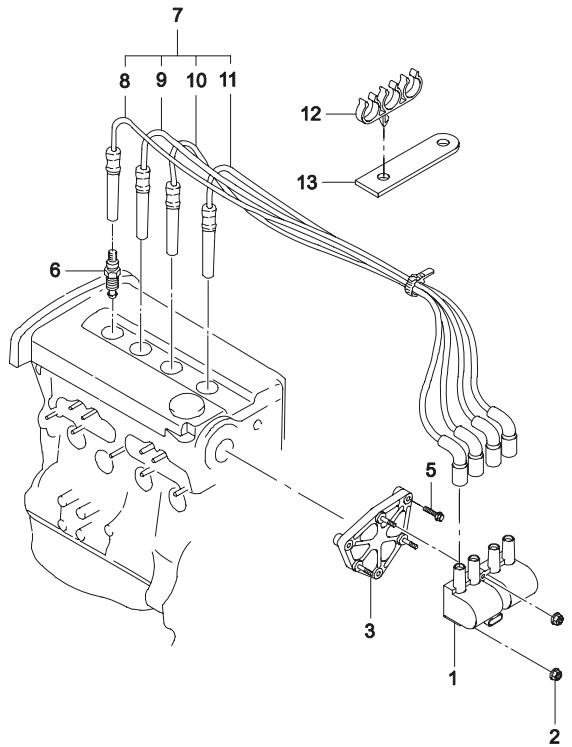

ВЗТ	№ ПОЗИЦИИ / НОМЕР ДЕТАЛИ	ДВГ	МОДЕЛЬ I	II	III	IV	НАИМЕНОВАНИЕ / КОМПЛЕКТАЦИЯ	Л/П	КОЛ	ПРИМЕНЕНИЕ С	ПО	ПРИМЕЧАНИЕ	КОД/Д
	[01]						(Р) МОДУЛЬ ЗАЖИГАНИЯ			*(A) COIL-DISTRIBUTOR*			
	96350585	V	-	-	S	S	&L43		1	20020801			
	[02]						(Р) ГАЙКА			*(A) NUT*			
	08316-28063	V	-	-	S	S	&L43		3	20020801		SOP	
O	94515119	V	-	-	S	S	&L43		3			SOP	
	[03]						(Р) КРОНШТЕЙН МОДУЛЯ ЗАЖИГАНИЯ			*(A) BRACKET A-DIS*			
	96496800	V	-	-	S	S	&L43		1	20020801			
	[05]						(Р) БОЛТ			*(A) BOLT*			
	01517-06123	V	-	-	S	S	&L43		3	20020801			
	94500400	V	-	-	S	S	&L43		3	20020801			
	[06]						(Р) СВЕЧА ЗАЖИГАНИЯ			*(A) SPARK PLUG*			
	96130723	V	-	-	S	S	&L43		4	20020801			
	[07]						(Р) КОМПЛЕКТ ПРОВОДОВ ВЫСОКОГО НАПРЯЖЕНИЯ			*(A) WIRE SET-HIGH TENSION*			
	96211948	V	-	-	S	S	&L43		1	20020801			DW
	[08]						(Р) ПРОВОД ВЫСОКОГО НАПРЯЖЕНИЯ			*(A) WIRE-HIGH TENSION*			
	96242624	V	-	-	S	S	&L43		1	20020801		№ 1	
	[09]						(Р) ПРОВОД ВЫСОКОГО НАПРЯЖЕНИЯ			*(A) WIRE-HIGH TENSION*			
	96233414	V	-	-	S	S	&L43		1	20020801		№ 2	
	[10]						(Р) ПРОВОД ВЫСОКОГО НАПРЯЖЕНИЯ			*(A) WIRE-HIGH TENSION*			
	96233415	V	-	-	S	S	&L43		1	20020801		№ 3	
	[11]						(Р) ПРОВОД ВЫСОКОГО НАПРЯЖЕНИЯ			*(A) WIRE-HIGH TENSION*			
	96233416	V	-	-	S	S	&L43		1	20020801		№ 4	
	[12]						(Р) ЗАЖИМ			*(A) CLIP*			
	09408-00095	V	-	-	S	S	&L43		1	20020801			
	[13]						(Р) КРОНШТЕЙН			*(A) BRACKET-RES H/T WIRE*			
	90320342	V	-	-	S	S	&L43		1	20020801			

Содержание

Назад

1713 СИСТЕМА ЗАЖИГАНИЯ (1.6 DOHC)

IGNITION CABLE (1.6 DOHC)

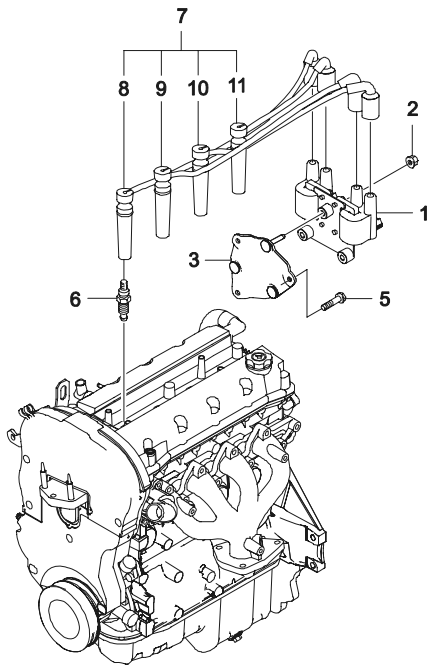

ВЗТ	№ ПОЗИЦИИ / НОМЕР ДЕТАЛИ	ДВГ	МОДЕЛЬ I	II	III	IV	КОМПЛЕКТАЦИЯ	Л/П	КОЛ	ПРИМЕНЕНИЕ С	ПО	ПРИМЕЧАНИЕ	КОД/Д
	[01] 96453420	(Р) МОДУЛЬ ЗАЖИГАНИЯ							*(A) COIL-DISTRIBUTOR*				
		6	-	-	S	S	&L44&NN1		1	20071224			
	[02] 94515128	(Р) ГАЙКА							*(A) NUT*				
		6	-	-	S	S	&L44&NN1		3	20071224			
	[03] 96496800	(Р) КРОНШТЕЙН МОДУЛЯ ЗАЖИГАНИЯ							*(A) BRACKET A-DIS*				
		6	-	-	S	S	&L44&NN1		1	20071224			
	[05] 94500400	(Р) БОЛТ							*(A) BOLT*				
		6	-	-	S	S	&L44&NN1		3	20071224			
	[06] 96130723	(Р) СВЕЧА ЗАЖИГАНИЯ							*(A) SPARK PLUG*				
		6	-	-	S	S	&L44&NN1		4	20071224		BKR6E-11	
	[07] 96450249	(Р) КОМПЛЕКТ ПРОВОДОВ ВЫСОКОГО НАПРЯЖЕНИЯ							*(A) WIRE SET-HIGH TENSION*				
		6	-	-	S	S	&L44&NN1		1	20071224			
	[08] 96450250	(Р) ПРОВОД ВЫСОКОГО НАПРЯЖЕНИЯ							*(A) WIRE-HIGH TENSION*				
		6	-	-	S	S	&L44&NN1		1	20071224		#1	
	[09] 96450251	(Р) ПРОВОД ВЫСОКОГО НАПРЯЖЕНИЯ							*(A) WIRE-HIGH TENSION*				
		6	-	-	S	S	&L44&NN1		1	20071224		#2	
	[10] 96450252	(Р) ПРОВОД ВЫСОКОГО НАПРЯЖЕНИЯ							*(A) WIRE-HIGH TENSION*				
		6	-	-	S	S	&L44&NN1		1	20071224		#3	
	[11] 96450253	(Р) ПРОВОД ВЫСОКОГО НАПРЯЖЕНИЯ							*(A) WIRE-HIGH TENSION*				
		6	-	-	S	S	&L44&NN1		1	20071224		#4	

Содержание

Назад

1720 РАСПРЕДЕЛИТЕЛЬ ЗАЖИГАНИЯ
IGNITION DISTRIBUTOR

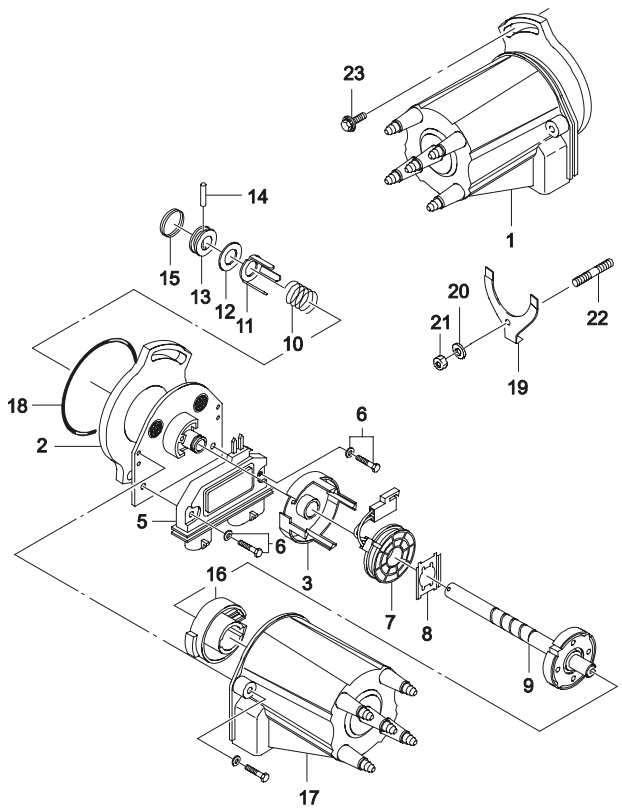

ВЗТ	№ ПОЗИЦИИ / НОМЕР ДЕТАЛИ	ДВГ	МОДЕЛЬ I	II	III	IV	НАИМЕНОВАНИЕ / КОМПЛЕКТАЦИЯ	Л/П	КОЛ	ПРИМЕНЕНИЕ С	ПО	ПРИМЕЧАНИЕ	КОД/Д
	[01] 01103678		(Р) РАСПРЕДЕЛИТЕЛЬ ЗАЖИГАНИЯ				*(A) DISTRIBUTOR A-IGNITION*						
		Y	**S**	**S**	-	-	&LX6&NM7/NN7		1				
	[02] 10496916		(Р) ОСНОВАНИЕ КОРПУСА				*(A) PLATE&BASE*						
		Y	**S**	**S**	-	-	&LX6&NM7/NN7		1				
	[03] 10495801		(Р) ПОЛЮС СТАЦИОНАРНЫЙ				*(A) PIECE-STATIONARY POLE*						
		Y	**S**	**S**	-	-	&LX6&NM7/NN7		1				
	[05] 01989747		(Р) МОДУЛЬ ЭЛЕКТРОННЫЙ				*(A) MODULE*						
		Y	**S**	**S**	-	-	&LX6&NM7/NN7		1				
	[06] 01987972		(Р) ВИНТ И ШАЙБА				*(A) SCREW&WASHER*						
		Y	**S**	**S**	-	-	&LX6&NM7/NN7		1				
	[07] 10470197		(Р) ДАТЧИК БЕЗКОНТАКТНЫЙ				*(A) COIL A*						
		Y	**S**	**S**	-	-	&LX6&NM7/NN7		1				
	[08] 01989282		(Р) ПЛАСТИНА ПРУЖИННАЯ				*(A) RETAINER*						
		Y	**S**	**S**	-	-	&LX6&NM7/NN7		2				
	[09] 10496915		(Р) ВАЛИК В СБОРЕ				*(A) SHAFT A-MAIN*						
		Y	**S**	**S**	-	-	&LX6&NM7/NN7		1				
	[10] 01989582		(Р) ПРУЖИНА				*(A) SPRING*						
		Y	**S**	**S**	-	-	&LX6&NM7/NN7		1				
	[11] 01988075		(Р) ШАЙБА СПЕЦИАЛЬНАЯ				*(A) WASHER-TANG*						
		Y	**S**	**S**	-	-	&LX6&NM7/NN7		1				
	[12] 01977937		(Р) ШАЙБА				*(A) WASHER*						
		Y	**S**	**S**	-	-	&LX6&NM7/NN7		1				
	[13] 10496214		(Р) МУФТА				*(A) COUPLING*						
		Y	**S**	**S**	-	-	&LX6&NM7/NN7		1				
	[14] 10496215		(Р) ПАЛЕЦ				*(A) PIN-ROLLER*						
		Y	**S**	**S**	-	-	&LX6&NM7/NN7		1				
	[15] 10496213		(Р) ФИКСАТОР ПРУЖИННЫЙ				*(A) SPRING-DETENT*						
		Y	**S**	**S**	-	-	&LX6&NM7/NN7		1				
	[16] 10495411		(Р) РОТОР				*(A) ROTOR*						
		Y	**S**	**S**	-	-	&LX6&NM7/NN7		1				
	[17] 10496278		(Р) КРЫШКА РАСПРЕДЕЛИТЕЛЯ ЗАЖИГАНИЯ				*(A) CAP-DISTRIBUTOR*						
		Y	**S**	**S**	-	-	&LX6&NM7/NN7		1				
	[18] 01972943		(Р) ПРОКЛАДКА				*(A) RING-O*						
		Y	**S**	**S**	-	-	&LX6&NM7/NN7		1				

Содержание

Назад

1720 РАСПРЕДЕЛИТЕЛЬ ЗАЖИГАНИЯ
IGNITION DISTRIBUTOR

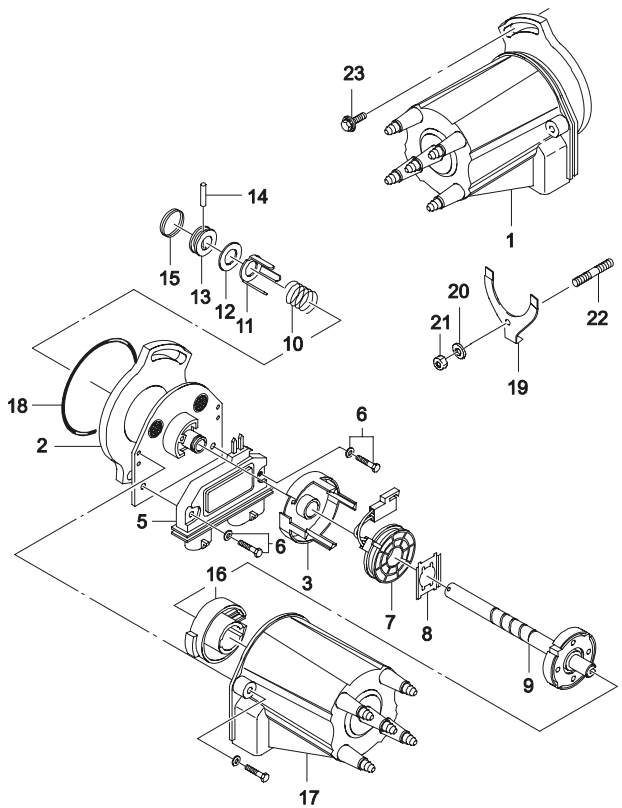

ВЗТ	№ ПОЗИЦИИ / НОМЕР ДЕТАЛИ	ДВГ	МОДЕЛЬ I	II	III	IV	НАИМЕНОВАНИЕ / КОМПЛЕКТАЦИЯ	Л/П	КОЛ	ПРИМЕНЕНИЕ С	ПО	ПРИМЕЧАНИЕ	КОД/Д
	[19]	(P) КРЕПЛЕНИЕ РАСПРЕДЕЛИТЕЛЯ ЗАЖИГАНИЯ *(A) CLAMP-IGNITION DISTRIBUTOR*											
	90076968	Y	S	S	-	-	&LX6&NM7/NN7		1				
	[20]	(P) ШАЙБА ПРУЖИННАЯ *(A) WASHER-SPRING*											
	11043011	Y	S	S	-	-	&LX6&NM7/NN7		1			8	
	[21]	(P) ГАЙКА *(A) NUT*											
	11040192	Y	S	S	-	-	&LX6&NM7/NN7		1		20020106	M8X1.25	
Y	08310-22083	Y	S	S	-	-	&LX6&NM7/NN7		1	20020107			
	[22]	(P) ШПИЛЬКА *(A) BOLT-STUD*											
	96228484	Y	S	S	-	-	&LX6&NM7/NN7		1			M8X30	
	[23]	(P) БОЛТ *(A) BOLT*											
	96130866-A	Y	S	S	-	-	&LX6&NM7/NN7		1				

Содержание

Назад

1740 ГЕНЕРАТОР I
ALTERNATOR I

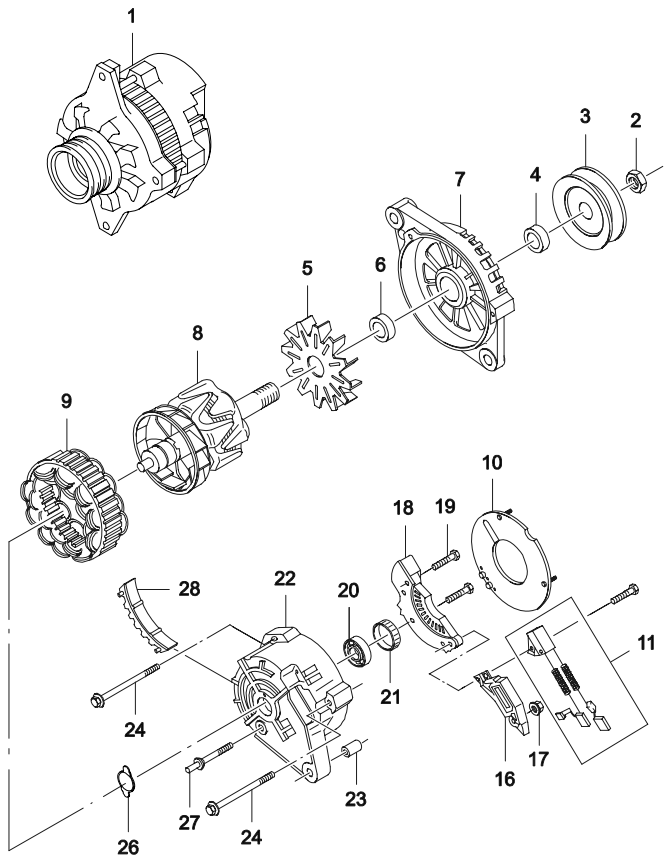

ВЗТ	№ ПОЗИЦИИ / НОМЕР ДЕТАЛИ	ДВГ	МОДЕЛЬ I	II	III	IV	КОМПЛЕКТАЦИЯ	Л/П	КОЛ	ПРИМЕНЕНИЕ С	ПО	ПРИМЕЧАНИЕ	КОД/Д
	[01]	(P) ГЕНЕРАТОР							*(A) ALTERNATOR A*				
	10480000L	YV	**S**	**S**	**S**	**S**			1		19960831	12V,85A	
O	96224431	YV	**S**	**S**	**S**	**S**			1	19960901	19990126	12V,85A	GH
O	96252551	YV	**S**	**S**	**S**	**S**	&LX6&L43		1	19990127	20020430	12V,85A	
O	96252547	YV	**S**	**S**	**S**	**S**	&LX6&L43		1	20010801	20070128	12V,85A	GT
Y	D3201000	YV	**S**	**S**	**S**	**S**	&LX6&L43		1	20070301		12V,85A	
	[02]	(P) ГАЙКА							*(A) NUT*				
	01911324	YV	**S**	**S**	**S**	**S**			1			M6	
	[03]	(P) ШКИВ ГЕНЕРАТОРА							*(A) PULLEY*				
	10467039	YV	**S**	**S**	**S**	**S**			1				
	[04]	(P) ПОДШИПНИК ГЕНЕРАТОРА							*(A) COLLAR*				
	210629	YV	**S**	**S**	**S**	**S**			1				
	[05]	(P) ВЕНТИЛЯТОР ГЕНЕРАТОРА							*(A) FAN*				
	210020	YV	**S**	**S**	**S**	**S**			1				
	[06]	(P) ПОДШИПНИК							*(A) COLLAR*				
	210629	YV	**S**	**S**	**S**	**S**			2				
	[07]	(P) КРЫШКА СО СТОРОНЫ ПРИВОДА							*(A) FRAME&BEARING A-DRIVE END*				
	210667	YV	**S**	**S**	**S**	**S**			1				
	[08]	(P) РОТОР ГЕНЕРАТОРА							*(A) ROTOR*				
	210560	YV	**S**	**S**	**S**	**S**			1				
	[09]	(P) СТАТОР ГЕНЕРАТОРА							*(A) STATOR*				
	210576	YV	**S**	**S**	**S**	**S**			1				
	[10]	(P) ДЕФЛЕКТОР ГЕНЕРАТОРА							*(A) BAFFLE*				
	210561	YV	**S**	**S**	**S**	**S**			1				
	[11]	(P) КОМПЛЕКТ ЩЕТОК ГЕНЕРАТОРА							*(A) BRUSH SET*				
	210679	YV	**S**	**S**	**S**	**S**			1				
	[16]	(P) БЛОК ВЫПРЯМИТЕЛЬНЫЙ							*(A) REGULATOR*				
	276010	YV	**S**	**S**	**S**	**S**			1				
	[17]	(P) ГАЙКА							*(A) NUT*				
	01989649	YV	**S**	**S**	**S**	**S**			1				
	[18]	(P) РЕГУЛЯТОР НАПРЯЖЕНИЯ ГЕНЕРАТОРА							*(A) RECTIFIER*				
	267300	YV	**S**	**S**	**S**	**S**			1				
	[19]	(P) ВИНТ							*(A) SCREW*				
	01989681	YV	**S**	**S**	**S**	**S**			2				

Содержание

Назад

1740 ГЕНЕРАТОР I
ALTERNATOR I

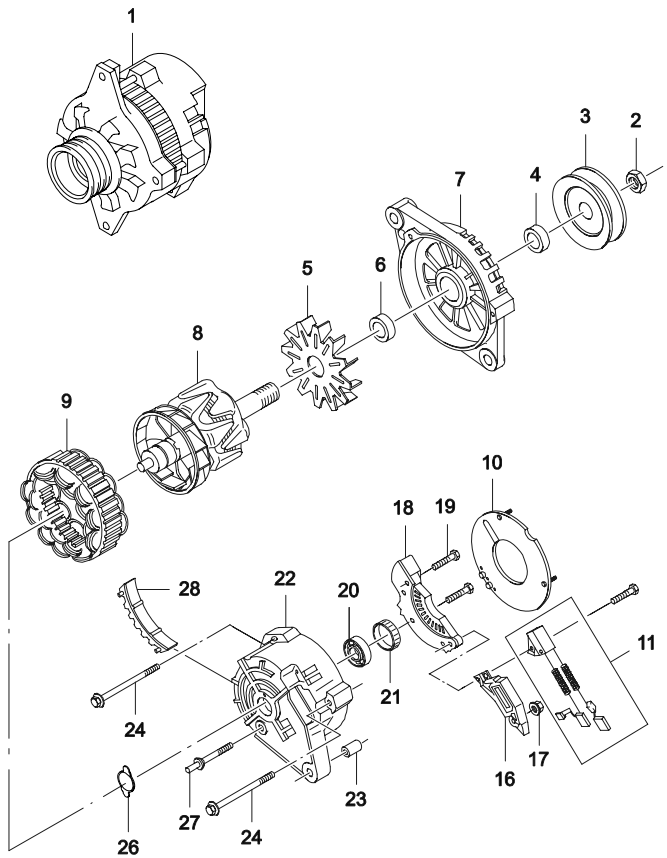

ВЗТ	№ ПОЗИЦИИ / НОМЕР ДЕТАЛИ	НАИМЕНОВАНИЕ / КОМПЛЕКТАЦИЯ	ДВГ	МОДЕЛЬ I	II	III	IV	Л/П	КОЛ	ПРИМЕНЕНИЕ С	ПО	ПРИМЕЧАНИЕ	КОД/Д
	[20] 01989646	(Р) ПОДШИПНИК ШАРИКОВЫЙ *(A) BEARING-BALL*	YV	S	S	S	S		1				
	[21] 01989648	(Р) СЕПАРАТОР *(A) RING-TOLERANCE*	YV	S	S	S	S		1				
	[22] 210473	(Р) КРЫШКА СО СТРОРОНЫ КОНТАКТНЫХ КОЛЕЦ *(A) FRAME-SLIP RING END*	YV	S	S	S	S		1				
	[23] 10495216	(Р) ВТУЛКА БУФЕРНАЯ *(A) BUSHING*	YV	S	S	S	S		1				
	[24] 10473999	(Р) БОЛТ *(A) BOLT*	YV	S	S	S	S		3				
	[26] 10498108	(Р) ИЗОЛЯЦИЯ ГЕНЕРАТОРА *(A) INSULATION*	YV	S	S	S	S		1				
	[27] 210635	(Р) СТОЙКА *(A) STUD*	YV	S	S	S	S		2				
	[28] 210569	(Р) КРЫШКА *(A) COVER*	YV	S	S	S	S		1				

Содержание

Назад

1741 ГЕНЕРАТОР II

ALTERNATOR II

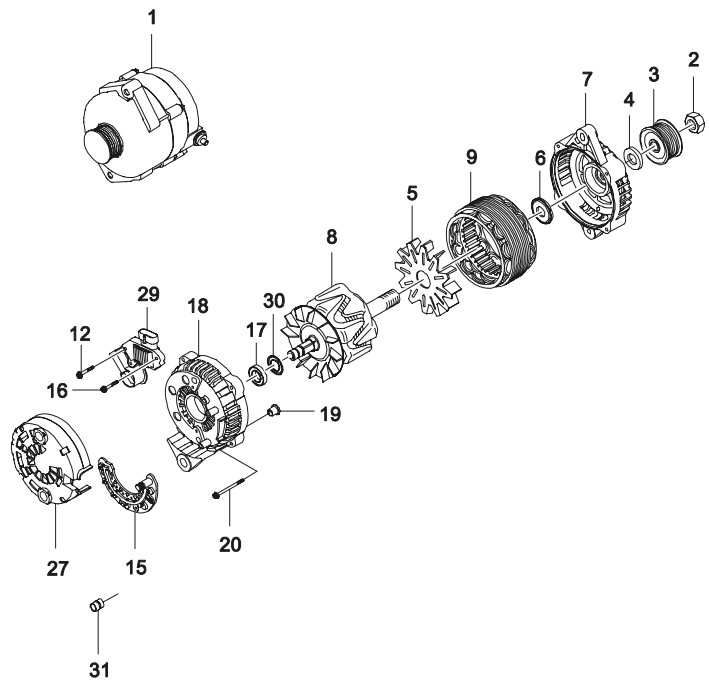

№ ПОЗИЦИИ	НОМЕР ДЕТАЛИ	НАИМЕНОВАНИЕ	ДВГ	МОДЕЛЬ I	II	III	IV	КОМПЛЕКТАЦИЯ	Л/П	КОЛ	ПРИМЕНЕНИЕ С	ПО	ПРИМЕЧАНИЕ	ВЗТ	КОД/Д
[01]	96540542	(Р) ГЕНЕРАТОР	6	-	-	S	S	&L44							
		(A) ALTERNATOR A								1	20071224		85A		DB
[02]	93740745	(Р) ГАЙКА	6	-	-	S	S	&L44							
		(A) NUT								1	20071224				
[03]	93740746	(Р) ШКИВ ГЕНЕРАТОРА	6	-	-	S	S	&L44							
		(A) PULLEY								1	20071224				
[04]	93740747	(Р) ПОДШИПНИК ГЕНЕРАТОРА	6	-	-	S	S	&L44							
		(A) COLLAR								1	20071224				
[05]	10493056	(Р) ВЕНТИЛЯТОР ГЕНЕРАТОРА	6	-	-	S	S	&L44							
		(A) FAN								1	20071224				
[06]	10492344	(Р) ПОДШИПНИК ГЕНЕРАТОРА	6	-	-	S	S	&L44							
		(A) COLLAR								1	20071224				
[07]	93740748	(Р) КРЫШКА СО СТОРОНЫ ПРИВОДА	6	-	-	S	S	&L44							
		(A) FRAME&BEARING A								1	20071224				
[08]	93740749	(Р) РОТОР ГЕНЕРАТОРА	6	-	-	S	S	&L44							
		(A) ROTOR								1	20071224				
[09]	93740750	(Р) СТАТОР ГЕНЕРАТОРА	6	-	-	S	S	&L44							
		(A) STATOR								1	20071224				
[12]	93740751	(Р) ВИНТ	6	-	-	S	S	&L44							
		(A) SCREW								1	20071224				
[15]	93740899	(Р) РЕГУЛЯТОР НАПРЯЖЕНИЯ ГЕНЕРАТОРА	6	-	-	S	S	&L44							
		(A) RECTIFIER								1	20071224				
[16]	01989681	(Р) ВИНТ	6	-	-	S	S	&L44							
		(A) SCREW								3	20071224				
[17]	93740753	(Р) ПОДШИПНИК ГЕНЕРАТОРА	6	-	-	S	S	&L44							
		(A) BEARING-BALL								1	20071224				
[18]	93740754	(Р) КРЫШКА СО СТРОРОНЫ КОНТАКТНЫХ КОЛЕЦ	6	-	-	S	S	&L44							
		(A) FRAME-SLIP RING END								1	20071224				
[19]	10495216	(Р) ВТУЛКА	6	-	-	S	S	&L44							
		(A) BUSH								1	20071224				
[20]	10473999	(Р) БОЛТ	6	-	-	S	S	&L44							
		(A) BOLT								3	20071224				
[27]	93740755	(Р) КРЫШКА	6	-	-	S	S	&L44							
		(A) COVER								1	20071224				

Содержание

Назад

1741 ГЕНЕРАТОР II
ALTERNATOR II

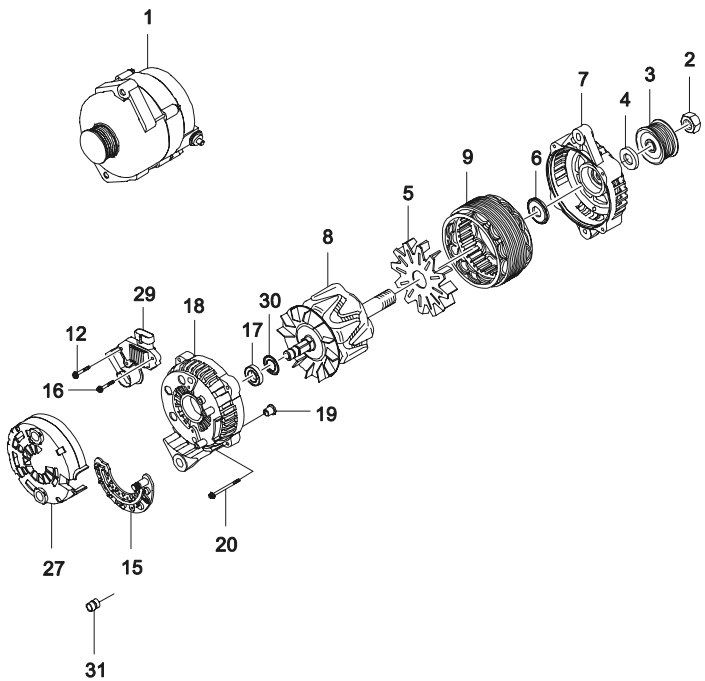

ВЗТ	№ ПОЗИЦИИ / НОМЕР ДЕТАЛИ	НАИМЕНОВАНИЕ	ДВГ	МОДЕЛЬ I	II	III	IV	КОМПЛЕКТАЦИЯ	Л/П	КОЛ	ПРИМЕНЕНИЕ С	ПО	ПРИМЕЧАНИЕ	КОД/Д
	[29] 93740783	(P) БЛОК ВЫПРЯМИТЕЛЬНЫЙ И ЩЕТКИ	6	-	-	S	S	&L44		1	20071224		*(A) REGULATOR&BRUSH A*	
	[30] 93740757	(P) ШАЙБА	6	-	-	S	S	&L44		1	20071224		*(A) SHIELD*	
	[31] 93740758	(P) ВТУЛКА	6	-	-	S	S	&L44		1	20071224		*(A) SPACER*	

Содержание

Назад

1750 КРЕПЛЕНИЕ ГЕНЕРАТОРА (SOHC)

ALTERNATOR MOUNT(SOHC)

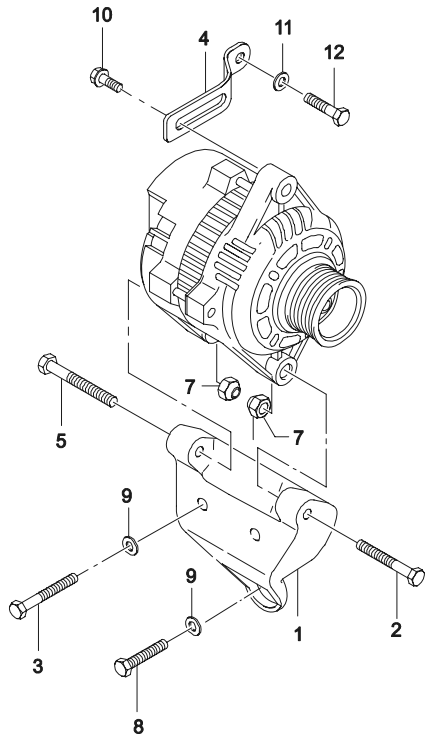

SOHC

ВЗТ	№ ПОЗИЦИИ / НОМЕР ДЕТАЛИ	НАИМЕНОВАНИЕ	ДВГ	МОДЕЛЬ I	II	III	IV	КОМПЛЕКТАЦИЯ	Л/П	КОЛ	ПРИМЕНЕНИЕ С	ПО	ПРИМЕЧАНИЕ	КОД/Д
	[01]	(P) КРОНШТЕЙН КРЕПЛЕНИЯ ГЕНЕРАТОРА												
	90233698		Y	**S**	**S**	-	-	&LX6		1		20070717		
Y	90233698U00		Y	**S**	**S**	-	-	&LX6		1	20061101			
	[02]	(P) БОЛТ												
	11043352		Y	**S**	**S**	-	-	&LX6		1		19961231	M8X45	
Y	01513-08453		Y	**S**	**S**	-	-	&LX6		1	19970101	20030427	M8X45	
O	94500340		Y	**S**	**S**	-	-	&LX6		1	20030428		M8X45	
	[03]	(P) БОЛТ												
	11054821		Y	**S**	**S**	-	-	&LX6		2		19961231	M10X60	
Y	09103-10041		Y	**S**	**S**	-	-	&LX6		2	19970101	20030420	M10X60	
O	94501018		Y	**S**	**S**	-	-	&LX6		2	20030421		M10X60	
	[04]	(P) ФИКСАТОР ГЕНЕРАТОРА												
	90233919		Y	**S**	**S**	-	-	&LX6		1				
	[05]	(P) ВИНТ												
	11051584		Y	**S**	**S**	-	-	&LX6		1		19961231	M8X55	
Y	09103-08019		Y	**S**	**S**	-	-	&LX6		1	19970101	SOP	M8X55	
O	94500341		Y	**S**	**S**	-	-	&LX6		1	SOP		M8X55	
	[07]	(P) ГАЙКА												
	11061932		Y	**S**	**S**	-	-	&LX6		2		19961231	M8	
Y	08311-38083		Y	**S**	**S**	-	-	&LX6		2	19970101	SOP	M8	
O	94515067		Y	**S**	**S**	-	-	&LX6		2	SOP		M8	
	[08]	(P) ВИНТ												
	11058611		Y	**S**	**S**	-	-	&LX6		1		19961231	M10X28	
Y	09103-10054		Y	**S**	**S**	-	-	&LX6		1	19970101	SOP	M10X28	
O	94501029		Y	**S**	**S**	-	-	&LX6		1	SOP		M10X28	
	[09]	(P) ШАЙБА												
	11010024		Y	**S**	**S**	-	-	&LX6		3		19960630	10.5	
Y	11010023		Y	**S**	**S**	-	-	&LX6		3	19960701	19970430	10.5	
	[10]	(P) ВИНТ												
	11042891		Y	**S**	**S**	-	-	&LX6		1		19961231	M8X22	
Y	01517-08203		Y	**S**	**S**	-	-	&LX6		1	19970101	20031023	M8X22	
O	94500436		Y	**S**	**S**	-	-	&LX6		1	20031024		M8X22	
	[11]	(P) ШАЙБА												
	11046152		Y	**S**	**S**	-	-	&LX6		1		19970130	8.4	

Содержание

Назад

1750 КРЕПЛЕНИЕ ГЕНЕРАТОРА (SOHC)

ALTERNATOR MOUNT(SOHC)

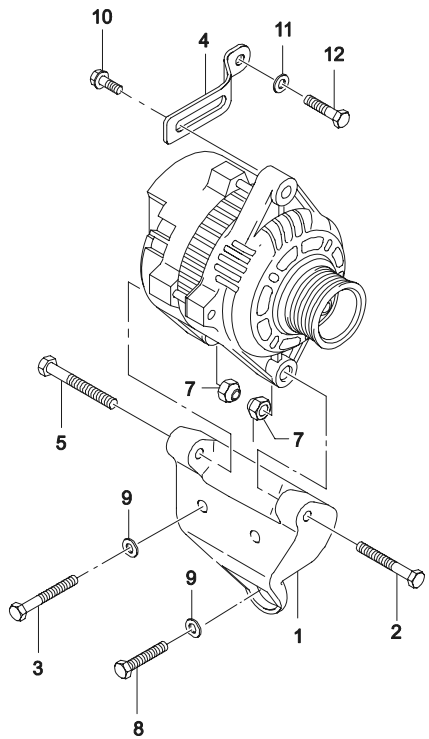

SOHC

ВЗТ	№ ПОЗИЦИИ / НОМЕР ДЕТАЛИ	ДВГ	МОДЕЛЬ I	II	III	IV	КОМПЛЕКТАЦИЯ	Л/П	КОЛ	ПРИМЕНЕНИЕ С	ПО	ПРИМЕЧАНИЕ	КОД/Д
	[12]	(P) БОЛТ								*(A) БОЛТ*			
	11042891	Y	S	S	-	-	&LX6		1		19961231	M8X22	
Y	01517-08203	Y	S	S	-	-	&LX6		1	19970201	SOP	M8X22	
O	94500944	Y	S	S	-	-	&LX6		1	SOP		M8X22	

Содержание

Назад

1751 КРЕПЛЕНИЕ ГЕНЕРАТОРА (DOHC)

ALTERNATOR MOUNT(DOHC)

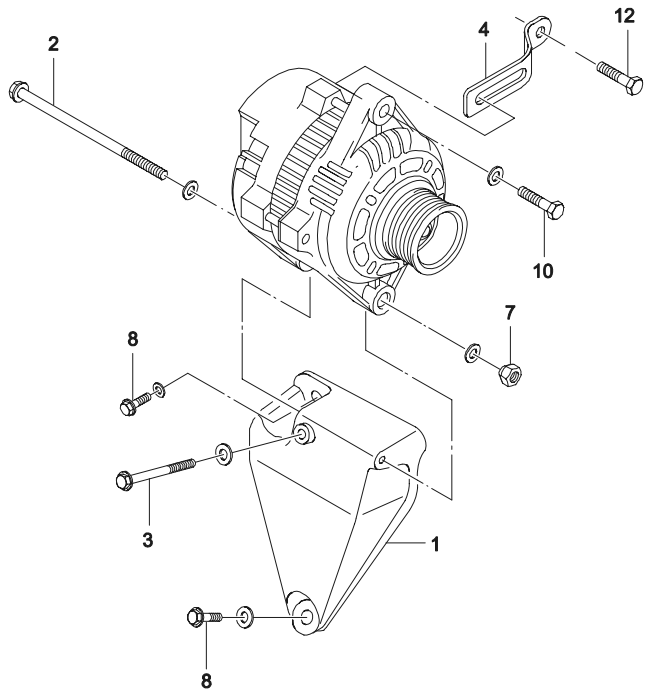

DOHC

ВЗТ	№ ПОЗИЦИИ / НОМЕР ДЕТАЛИ	ДВГ	МОДЕЛЬ I	II	III	IV	КОМПЛЕКТАЦИЯ	Л/П	КОЛ	ПРИМЕНЕНИЕ С	ПО	ПРИМЕЧАНИЕ	КОД/Д
	[01]	(Р) КРОНШТЕЙН КРЕПЛЕНИЯ ГЕНЕРАТОРА								*(A) BRACKET-ALTERNATOR*			
	5094019001	V6	-	-	S	S	&L43		1	20020801	20030326		
Y	94581047	V6	-	-	S	S	&L43		1	20030327			
	[02]	(Р) БОЛТ								*(A) BOLT-HEXAGON FLANGE*			
	09103-08023	V6	-	-	S	S	&L43		1	20020801	20030403	M8X1.2	
Y	94500948	V6	-	-	S	S	&L43		1	20030404		M8X1.2	
	[03]	(Р) БОЛТ								*(A) BOLT-HEXAGON FLANGE*			
	09103-10053	V6	-	-	S	S	&L43		1	20020801	20030403	M10X1.5	
Y	94501028	V6	-	-	S	S	&L43		1	20030404		M10X1.5	
	[04]	(Р) ФИКСАТОР ГЕНЕРАТОРА								*(A) BRACE-ALTERNATOR*			
	90144296	V6	-	-	S	S	&L43		1	20020801			
	[07]	(Р) ГАЙКА								*(A) NUT*			
	08316-15083	V6	-	-	S	S	&L43		1	20020801		M8	
	[08]	(Р) БОЛТ								*(A) BOLT-HEXAGON FLANGE*			
	09103-10054	V6	-	-	S	S	&L43		2	20020801	20030422	M10X1.5	
Y	94501029	V6	-	-	S	S	&L43		2	20030423		M10X1.5	
	[10]	(Р) БОЛТ								*(A) BOLT-HEXAGON FLANGE*			
	01517-08253	V6	-	-	S	S	&L43		1	20020801		M8X25	
	[12]	(Р) БОЛТ								*(A) BOLT-HEXAGON FLANGE*			
	01517-08353	V6	-	-	S	S	&L43		1	20020801		M8X1.25	

Содержание

Назад

1760 СТАРТЕР (08 kW)

STARTER(0.8kW)

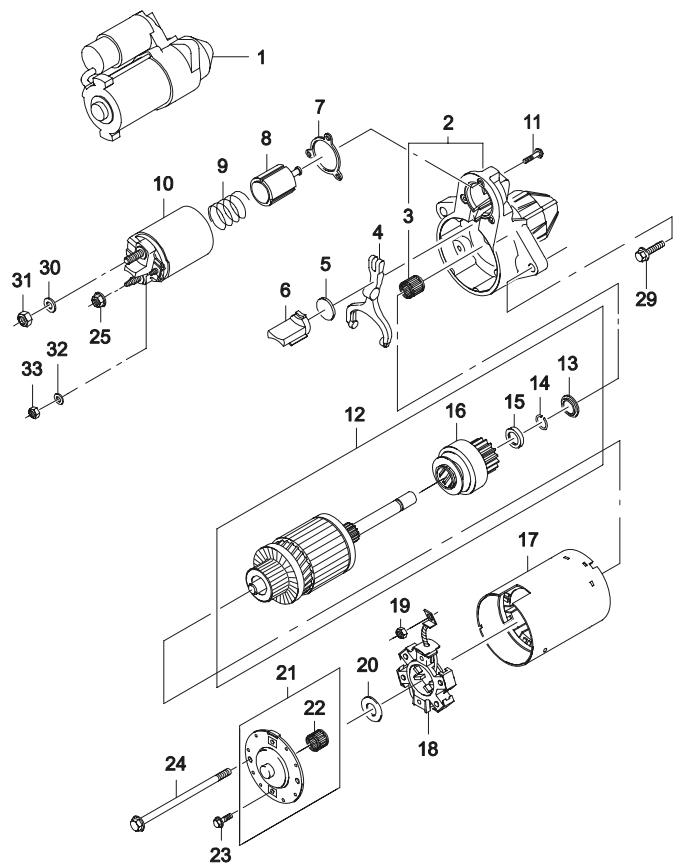

ВЗТ	№ ПОЗИЦИИ / НОМЕР ДЕТАЛИ	ДВГ	МОДЕЛЬ I	II	III	IV	КОМПЛЕКТАЦИЯ	Л/П	КОЛ	ПРИМЕНЕНИЕ С	ПО	ПРИМЕЧАНИЕ	КОД/Д
	[01]	(P) СТАРТЕР							*(A) STARTER A*				
	10455506	-	S	S	S	S	&LX6		1		20020106	0.8 kW	SQ
O	96208781	-	S	S	S	S	&LX6		1	20020107		0.8 kW	SQ
O	96430344	-	S	S	S	S	&LX6&L43		1			0.8 kW	TQ
	[02]	(P) КРЫШКА СТАРТЕРА СО СТОРОНЫ ПРИВОДА							*(A) HOUSING A*				
	10476115	-	S	S	S	S	&LX6&L43		1				
	[03]	(P) ПОДШИПНИК ИГОЛЬЧАТЫЙ							*(A) BEARING-NEEDLE*				
	09440923	-	S	S	S	S	&LX6&L43		1				
	[04]	(P) РЫЧАГ ПРИВОДА							*(A) LEVER*				
	10475062	-	S	S	S	S	&LX6&L43		1				
N	112323	-	S	S	S	S	&LX6&L43		1				
	[05]	(P) ПРОКЛАДКА							*(A) PLATE*				
	10475061	-	S	S	S	S	&LX6&L43		1				
	[06]	(P) ЗАГЛУШКА РЕЗИНОВАЯ							*(A) PLUG*				
	110725	-	S	S	S	S	&LX6&L43		1				
	[07]	(P) ЧЕХОЛ ЗАЩИТНЫЙ							*(A) BOOT*				
	110645	-	S	S	S	S	&LX6&L43		1				
	[08]	(P) ОБМОТКА СЕРИЕСНАЯ СТАТОРА							*(A) PLUNGER*				
	111061	-	S	S	S	S	&LX6&L43		1				
O	110974	-	S	S	S	S	&LX6&L43		1				
	[09]	(P) ПРУЖИНА							*(A) SPRING*				
	10475059	-	S	S	S	S	&LX6&L43		1				
	110976	-	S	S	S	S	&LX6&L43		1				
	[10]	(P) РЕЛЕ ТЯГОВОЕ							*(A) SOLENOID*				
	111350	-	S	S	S	S	&LX6&L43		1			Не включая #7, 8, 9	
N	112615	-	S	S	S	S	&LX6&L43		1			Включая #7, 8, 9	
	[11]	(P) ВИНТ							*(A) SCREW*				
	10475056	-	S	S	S	S	&LX6&L43		1				
	[12]	(P) ПРИВОД В СБОРЕ							*(A) ARMATURE*				
	10475100	-	S	S	S	S	&LX6&L43		1				
	[13]	(P) ВТУЛКА							*(A) COLLAR*				
	10477310	-	S	S	S	S	&LX6&L43		1				
	[14]	(P) КОЛЬЦО СТОПОРНОЕ							*(A) RING-LOCKING*				
	01927848	-	S	S	S	S	&LX6&L43		1				

Содержание

Назад

1760 СТАРТЕР (08 kW)

STARTER(0.8kW)

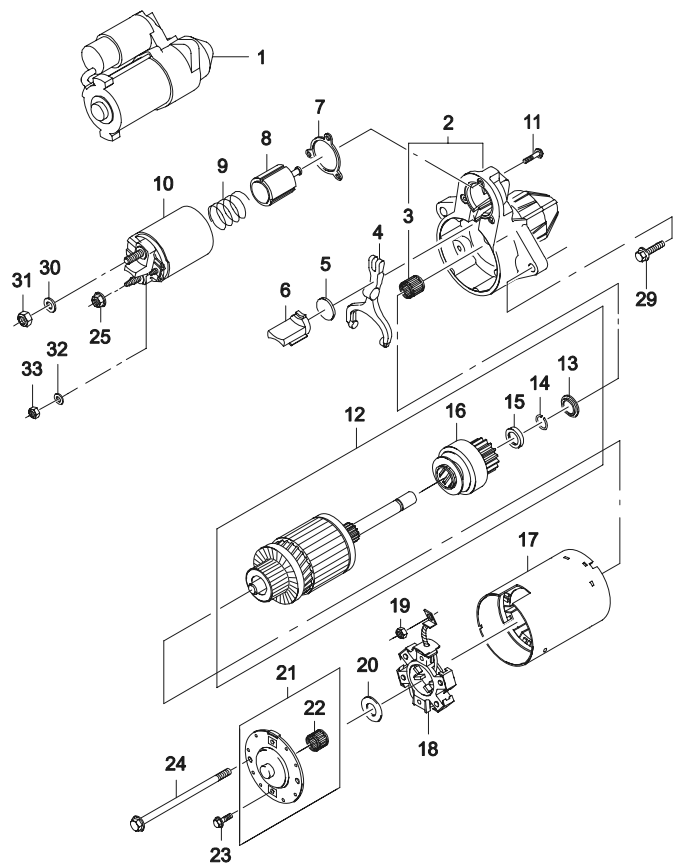

ВЗТ	№ ПОЗИЦИИ / НОМЕР ДЕТАЛИ	НАИМЕНОВАНИЕ / КОМПЛЕКТАЦИЯ	ДВГ	МОДЕЛЬ I	II	III	IV	Л/П	КОЛ	ПРИМЕНЕНИЕ С	ПО	ПРИМЕЧАНИЕ	КОД/Д
	[15] 01927849	(Р) ШАЙБА УПОРНАЯ	-	S	S	S	S	&LX6&L43		*(A) PINION-STOP* 1			
	[16] 10475974	(Р) ШЕСТЕРНЯ ПРИВОДА	-	S	S	S	S	&LX6&L43		*(A) DRIVE A* 1		бендикс	
	[17] 10475094	(Р) КОРПУС	-	S	S	S	S	&LX6&L43		*(A) FRAME-FIELD* 1			
	[18] 10475107	(Р) ЩЕТКОДЕРЖАТЕЛЬ	-	S	S	S	S	&LX6&L43		*(A) HOLDER-BRUSH* 1			
	[19] 110720	(Р) ГАЙКА	-	S	S	S	S	&LX6&L43		*(A) NUT* 1			
	[20] 10475058	(Р) ШАЙБА	-	S	S	S	S	&LX6&L43		*(A) WASHER* 1			
	[21] 111361	(Р) КРЫШКА ЗАДНЯЯ	-	S	S	S	S	&LX6&L43		*(A) FRAME-COMMUTATOR END* 1			
	[22] 112280	(Р) ВТУЛКА	-	S	S	S	S	&LX6&L43		*(A) BUSH* 1			
	[23] 10497256	(Р) ВИНТ	-	S	S	S	S	&LX6&L43		*(A) SCREW* 2			
	[24] 10475057	(Р) БОЛТ	-	S	S	S	S	&LX6&L43		*(A) BOLT* 2			
	[25] 110720	(Р) ГАЙКА	-	S	S	S	S	&LX6&L43		*(A) NUT* 1			
	[29] 94580031	(Р) ВИНТ	-	S	S	S	S	&LX6&L43		*(A) SCREW* 2			
	[30] 94525014	(Р) ШАЙБА	-	S	S	S	S	&LX6&L43		*(A) WASHER* 1			
	[31] 94515132	(Р) ГАЙКА	-	S	S	S	S	&LX6&L43		*(A) NUT* 1			
	[32] 94525011	(Р) ШАЙБА	-	S	S	S	S	&LX6&L43		*(A) WASHER* 1			
	[33] 94515043	(Р) ГАЙКА	-	S	S	S	S	&LX6&L43		*(A) NUT* 1			

Содержание

Назад

2 УПРАВЛЕНИЕ ДВИГАТЕЛЕМ

2110 ТОПЛИВНЫЙ БАК

2120 ТОПЛИВОПРОВОДЫ I

2122 ТОПЛИВОПРОВОДЫ II

2130 ПОГЛОТИТЕЛЬ ПАРОВ ТОПЛИВА

2210 РАДИАТОР

2220 ВЕНТИЛЯТОР СИСТЕМЫ ОХЛАЖДЕНИЯ

2230 СИСТЕМА ОХЛАЖДЕНИЯ (SOHC)

2231 СИСТЕМА ОХЛАЖДЕНИЯ (DOHC)

2410 ВОЗДУХОПОДАЧА

2450 ВАКУУМНЫЕ ШЛАНГИ (1.5 SOHC)

2451 ВАКУУМНЫЕ ШЛАНГИ (1.5 DOHC)

2452 ВАКУУМНЫЕ ШЛАНГИ (1.6 DOHC)

2460 ВЫПУСК ОТРАБОТАВШИХ ГАЗОВ

2510 ЭЛЕКТРОННОЕ УПРАВЛЕНИЕ

2110 ТОПЛИВНЫЙ БАК
FUEL TANK

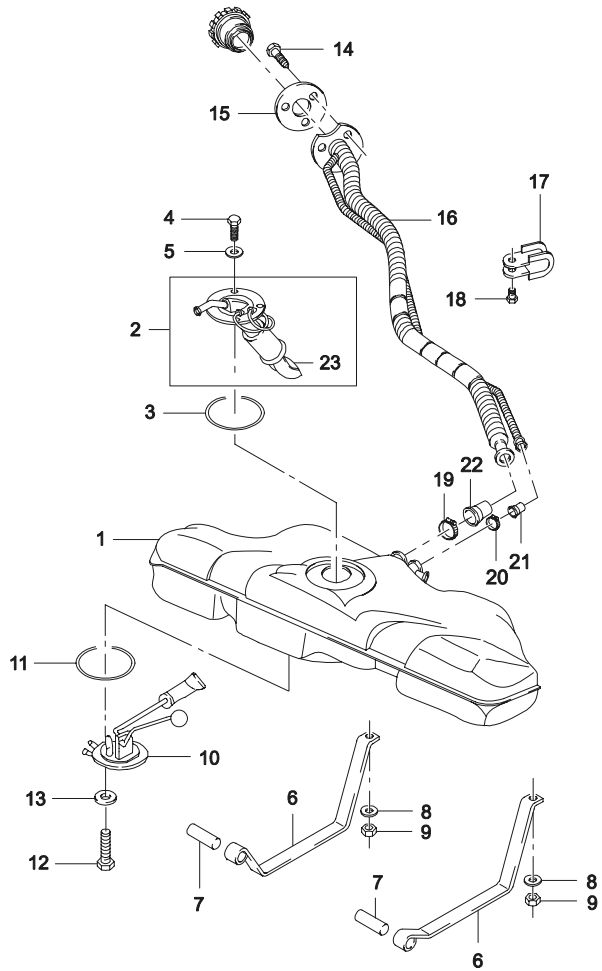

ВЗТ	№ ПОЗИЦИИ / НОМЕР ДЕТАЛИ	ДВГ	МОДЕЛЬ I	II	III	IV	НАИМЕНОВАНИЕ / КОМПЛЕКТАЦИЯ	Л/П	КОЛ	ПРИМЕНЕНИЕ С	ПО	ПРИМЕЧАНИЕ	КОД/Д
	[01]	(Р) БАК ТОПЛИВНЫЙ					*(A) TANK A-FUEL*						
	96184650	-	S	S	S	S	&NM7		1		20010906		
	96288064	-	S	S	S	S	&NM7		1	20010907			
	96288061U	-	S	S	S	S	&NN7/NN1		1	20010907	20080123		
	96288061	-	S	S	S	S	&NN7/NN1		1	20080124			
	[02]	(Р) НАСОС ТОПЛИВНЫЙ					*(A) PUMP-FUEL*						
	96180483	-	S	S	S	S			1				
O	96350078	-	S	S	S	S			1				
O	96494976	-	S	S	S	S			1	20020909			
	[03]	(Р) ПРОКЛАДКА ТОПЛИВНОГО НАСОСА					*(A) SEAL-FUEL PUMP*						
	90232009	-	S	S	S	S			1				
	[04]	(Р) ВИНТ КРЕПЛЕНИЯ ТОПЛИВНОГО НАСОСА					*(A) SCREW-FUEL PUMP*						
	96144690	-	S	S	S	S			6			M5X10	
	[05]	(Р) ШАЙБА					*(A) WASHER-FUEL PUMP*						
	90281104	-	S	S	S	S			6				
	[06]	(Р) ХОМУТ КРЕПЛЕНИЯ ТОПЛИВНОГО БАКА					*(A) STRAP-FUEL TANK*						
	96081644	-	S	S	S	S		ЛВ	1		20061110		
	96081644U00	-	S	S	S	S		ЛВ	1	20060811			
	96081645	-	S	S	S	S		ПР	1		20061110		
	96081645U00	-	S	S	S	S		ПР	1	20060811			
	[07]	(Р) ПАЛЕЦ УСТАНОВОЧНЫЙ					*(A) PIN-DOWEL*						
	11019402	-	S	S	S	S			2			8X60	
	[08]	(Р) ШАЙБА					*(A) WASHER*						
	11010094	-	S	S	S	S			2		19970204	8.4	
	[09]	(Р) ГАЙКА СПЕЦИАЛЬНАЯ					*(A) NUT-SPECIAL*						
	10080312	-	S	S	S	S			2		19970430		
N	96230935	-	S	S	S	S			2		19970131		
Y	10080312	-	S	S	S	S			2	19970201	19970430		
O	09159-08010	-	S	S	S	S			2	19970501	20030425	M8X1.25	
Y	94515365	-	S	S	S	S			2	20030428		M8X1.25	
	[10]	(Р) ДАТЧИК УКАЗАТЕЛЯ УРОВНЯ ТОПЛИВА					*(A) SENDER-FUEL*						
	96098514-A	-	S	S	S	S			1		20020106	5 БОЛТОВ	
N	96222265	-	S	S	S	S			1	20020107		3 БОЛТА	FC
	[11]	(Р) ПРОКЛАДКА ДАТЧИКА УКАЗАТЕЛЯ					*(A) SEAL-FUEL SENDER*						

Содержание

Назад

2110 ТОПЛИВНЫЙ БАК
FUEL TANK

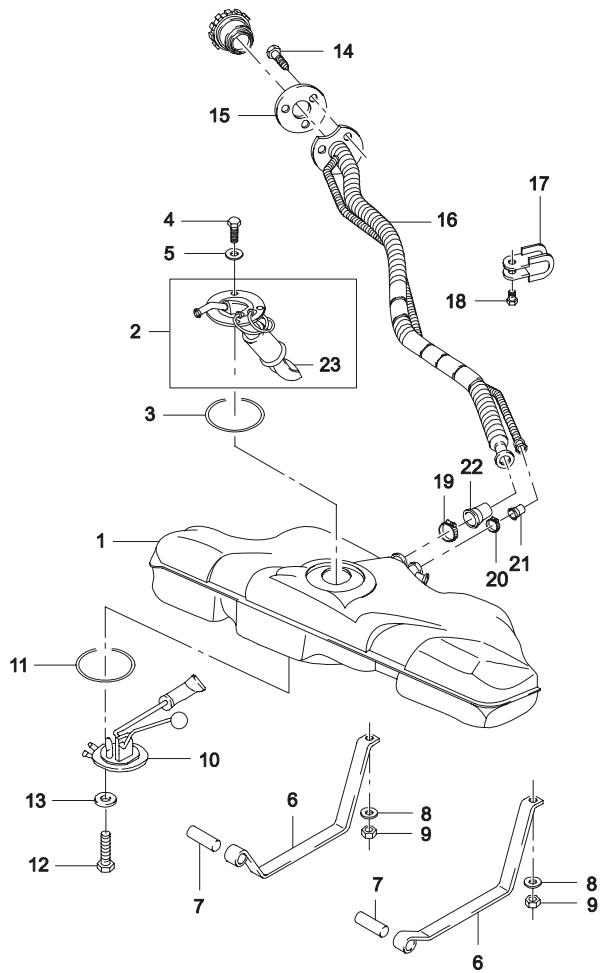

ВЗТ	№ ПОЗИЦИИ / НОМЕР ДЕТАЛИ	ДВГ	МОДЕЛЬ I	II	III	IV	КОМПЛЕКТАЦИЯ	Л/П	КОЛ	ПРИМЕНЕНИЕ С	ПО	ПРИМЕЧАНИЕ	КОД/Д
	[11] (Р) ПРОКЛАДКА ДАТЧИКА УКАЗАТЕЛЯ *(A) SEAL-FUEL SENDER*												
	96350049	-	S	S	S	S			1				
	[12] (Р) ВИНТ КРЕПЛЕНИЯ ДАТЧИКА УКАЗАТЕЛЯ *(A) SCREW-FUEL SENDER*												
	11038542	-	S	S	S	S			3			M5X8	
	[13] (Р) ШАЙБА ДАТЧИКА УКАЗАТЕЛЯ *(A) WASHER-FUEL SENDER*												
	90281104	-	S	S	S	S			3				
	[14] (Р) ВИНТ *(A) SCREW*												
	11058822	-	S	S	S	S			3				
	[15] (Р) ПРОКЛАДКА ТОПЛИВОЗАЛИВНОЙ ГОРЛОВИНЫ *(A) SEAL-FUEL FILLER TUBE*												
	96180643	-	S	S	S	S			1				
	[16] (Р) ТРУБА ТОПЛИВОЗАЛИВНАЯ *(A) TUBE-FUEL FILLER*												
	96180420	-	S	S	S	S	&NM7		1			ЭТИЛИРОВАННОЕ ТОПЛИВО	РВ
	96180419	-	S	S	S	S	&NN7/NN1		1	20010501		НЕЭТИЛИРОВАННОЕ ТОПЛИВО	
	[17] (Р) ЗАЖИМ ТОПЛИВОЗАЛИВНОЙ ТРУБЫ *(A) CLAMP-FUEL FILLER*												
	90411334	-	S	S	S	S			1				
	[18] (Р) БОЛТ ШЕСТИГРАННЫЙ *(A) BOLT-HEXAGONAL*												
	11043323	-	S	S	S	S			1			M8X1.25	
	[19] (Р) ХОМУТ *(A) CLAMP-HOSE*												
	96143191	-	S	S	S	S			1	19991109		32-50	
Y	09402-55501	-	S	S	S	S			1	19991110	20030608	32-50	
O	94530122	-	S	S	S	S			1	20030609		32-50	
	[20] (Р) ХОМУТ *(A) CLAMP-HOSE*												
	11091411	-	S	S	S	S			1	19970331		16X9	
Y	09402-25501	-	S	S	S	S			1	19970431	20030608	32-50	
O	94530122	-	S	S	S	S			1	20030609		32-50	
	[21] (Р) ПЕРЕХОДНИК МАЛЫЙ *(A) ADAPTOR-SMALL*												
	96180562	-	S	S	S	S			1				
	[22] (Р) ПЕРЕХОДНИК БОЛЬШОЙ *(A) ADAPTOR-LARGE*												
	96180561	-	S	S	S	S			1				
	[23] (Р) ФИЛЬТР ПОД Т/НАСОСОМ *(A) FILTER-FUEL*												
	96183953	-	S	S	S	S			1				

Содержание

Назад

2120 ТОПЛИВОПРОВОДЫ I
FUEL LINE I

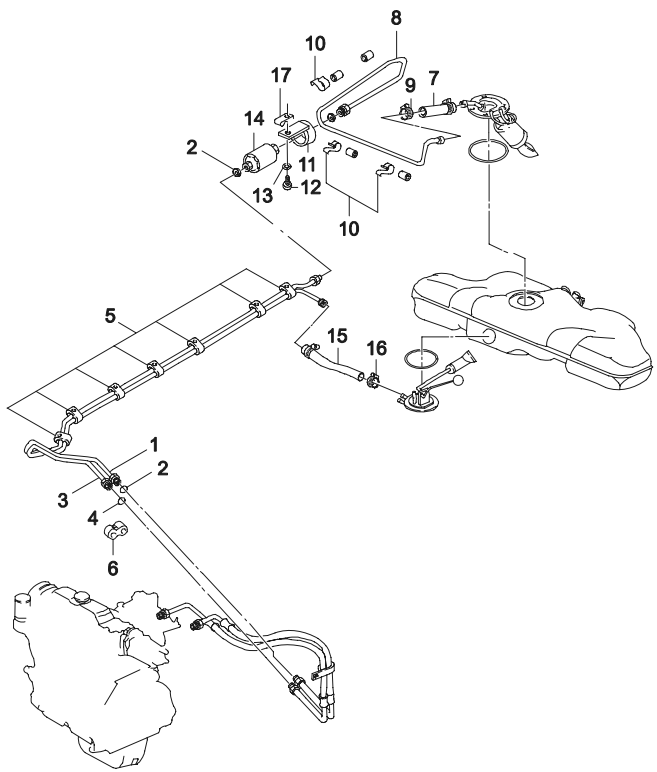

ВЗТ	№ ПОЗИЦИИ / НОМЕР ДЕТАЛИ	ДВГ	МОДЕЛЬ I	II	III	IV	НАИМЕНОВАНИЕ: КОМПЛЕКТАЦИЯ	Л/П	КОЛ	ПРИМЕНЕНИЕ С	ПО	ПРИМЕЧАНИЕ	КОД/Д
	[01]	(Р) ТРУБКА ПОДАЮЩАЯ ТОПЛИВНАЯ						*(A) PIPE-FUEL,FEEDING*					
	96350028	-	S	S	S	S	&NM7/NN7/NN1		1			Включая позицию #2	
	[02]	(Р) КОЛЬЦО ТОПЛИВНОЙ ТРУБКИ						*(A) RING-O FUEL PIPE*					
	22514722	-	S	S	S	S			1				
	[03]	(Р) ТРУБКА-ОБРАТКА, ТОПЛИВНАЯ						*(A) PIPE-FUEL RETURN PIPE*					
	96181655	-	S	S	S	S	&NM7/NN7/NN1		1			Включая позицию #4	
	[04]	(Р) КОЛЬЦО ТОПЛИВНОЙ ТРУБКИ						*(A) O RING-FUEL PIPE*					
	22514722	-	S	S	S	S			1				
	[05]	(Р) УПЛОТНИТЕЛЬ						*(A) GROMMET*					
	90304665	-	S	S	S	S			6				
	[06]	(Р) УПЛОТНИТЕЛЬ						*(A) GROMMET*					
	90250313	-	S	S	S	S			1		20060403		
Y	90250313U	-	S	S	S	S			1	20060404			
	[07]	(Р) ШЛАНГ						*(A) HOSE*					
	96122454	-	S	S	S	S			1				
	[08]	(Р) ТРУБКА ТОПЛИВНАЯ						*(A) PIPE-FUEL*					
	96350064	-	S	S	S	S			1				
	[09]	(Р) ХОМУТ ТОПЛИВНОЙ ТРУБКИ						*(A) CLAMP-HOSE*					
	11088302	-	S	S	S	S			2		19961231	LC 12-16	
Y	09402-16502	-	S	S	S	S			2	19970101	20030326	LC 12-16	
Y	94530117	-	S	S	S	S			2	20030327		LC 12-16	
	[10]	(Р) ЗАЖИМ ПРУЖИННЫЙ						*(A) FASTENER-SPRING*					
	90142532	-	S	S	S	S			3				
	[11]	(Р) КРОНШТЕЙН ТОПЛИВНОГО ФИЛЬРТА						*(A) BRACKET-FUEL FILTER*					
	96144289	-	S	S	S	S			1				
	[12]	(Р) ВИНТ						*(A) SCREW*					
	96143934	-	S	S	S	S			1			M8X18	
	[13]	(Р) ШАЙБА						*(A) WASHER*					
	11024213	-	S	S	S	S			1			9	
	[14]	(Р) ФИЛЬТР ТОПЛИВНЫЙ						*(A) FILTER-FUEL*					
	25055129	-	S	S	S	S			1				
Y	96130396	-	S	S	S	S			1				
	[15]	(Р) ШЛАНГ						*(A) HOSE*					
	96182489	-	S	S	S	S			1			DIA 7.14 L=330	

Содержание

Назад

2120 ТОПЛИВОПРОВОДЫ I

FUEL LINE I

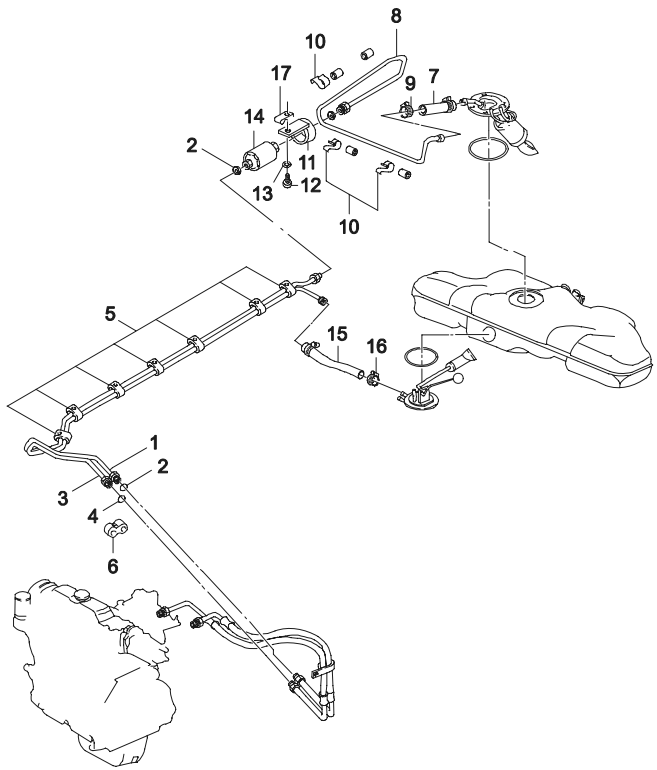

ВЗТ	№ ПОЗИЦИИ / НОМЕР ДЕТАЛИ	ДВГ	МОДЕЛЬ I	II	III	IV	КОМПЛЕКТАЦИЯ	Л/П	КОЛ	ПРИМЕНЕНИЕ С	ПО	ПРИМЕЧАНИЕ	КОД/Д
	[16]	(P) ХОМУТ								*(A) CLAMP-HOSE*			
	11083382	-	S	S	S	S			1		19961231	LC 12-16	
Y	09402-16502	-	S	S	S	S			1	19970101	20030326	LC 12-16	
O	94530117	-	S	S	S	S			1	20030327		LC 12-16	
	[17]	(P) ФИКСАТОР								*(A) CLIP*			
	09291082	-	S	S	S	S			1		20060613		
	09291082U00	-	S	S	S	S			1	20060614			

Содержание

Назад

2122 ТОПЛИВОПРОВОДЫ II

FUEL LINE II (PLASTIC FUEL LINE)

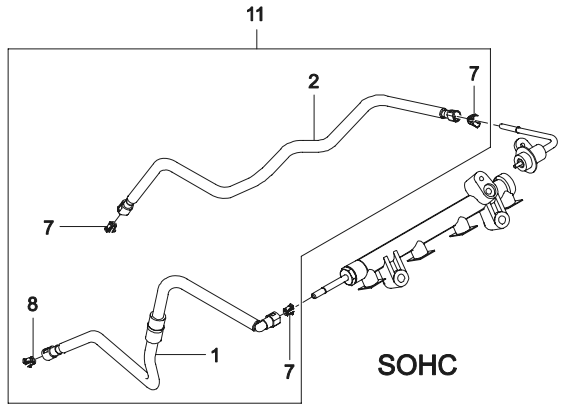

SOHC

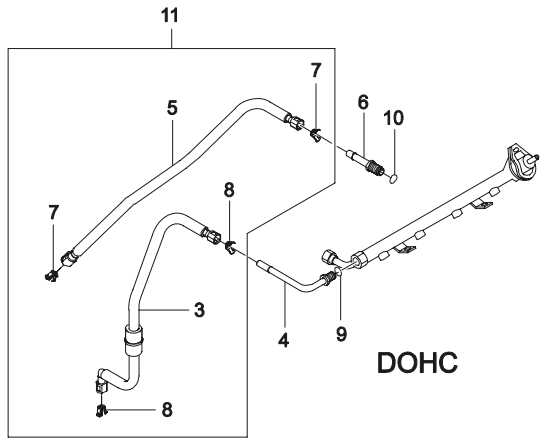

DOHC

№ ПОЗИЦИИ / НОМЕР ДЕТАЛИ	ДВГ	МОДЕЛЬ I	II	III	IV	КОМПЛЕКТАЦИЯ	Л/П	КОЛ	ПРИМЕНЕНИЕ С	ПО	ПРИМЕЧАНИЕ	КОД/Д
[01]	(Р) ШЛАНГ ПЕРЕДНИЙ ПОДАЮЩИЙ ТОПЛИВНЫЙ							*(A) HOSE-FUEL FEEDING,FRONT*				
96351561	Y	S	S	-	-	&LX6		1			1,5 М, ВКЛЮЧАЯ #7,8	
[02]	(Р) ШЛАНГ-ОБРАТКА, ТОПЛИВНЫЙ							*(A) HOSE-FUEL RETURN*				
96181229	Y	S	S	-	-	&LX6		1			1,5 М, ВКЛЮЧАЯ #7	
[03]	(Р) ШЛАНГ ПЕРЕДНИЙ ПОДАЮЩИЙ ТОПЛИВНЫЙ							*(A) HOSE-FUEL FEEDING,FRONT*				
96351564	V	-	-	S	S	&L43		1	20020801		1,5D, ВКЛЮЧАЯ #8	SB
96899978	6	-	-	S	S	&L44		1	20071224		1,6D, ВКЛЮЧАЯ #8	
[04]	(Р) ТРУБКА-ПЕРЕХОДНИК							*(A) PIPE A-ADAPTOR,FEEDING*				
96350032	V	-	-	S	S	&L43		1	20020801		1,5D, ВКЛЮЧАЯ #9	
[05]	(Р) ШЛАНГ-ОБРАТКА, ТОПЛИВНЫЙ							*(A) HOSE-FUEL RETURN*				
96181234	V	-	-	S	S	&L43		1	20020801		1,5D, ВКЛЮЧАЯ #7	RB
96899979	6	-	-	S	S	&L44		1	20071224		1,6D, ВКЛЮЧАЯ #7	
[06]	(Р) ТРУБКА-ПЕРЕХОДНИК							*(A) PIPE A-ADAPTOR,RETURN*				
96183311	V	-	-	S	S	&L43		1	20020801		1,5D, ВКЛЮЧАЯ #10	
[07]	(Р) ФИКСАТОР							*(A) RETAINER*				
HP-9P-86020	-	S	S	S	S	&LX6&L43		1			DIA=9.5 mm	
[08]	(Р) ФИКСАТОР							*(A) RETAINER*				
HP-9P-86019	-	S	S	S	S	&LX6&L43		1			DIA=8 mm	
[09]	(Р) КОЛЬЦО							*(A) RING-O*				
22514722	-	S	S	S	S	&LX6&L43		1				
[10]	(Р) КОЛЬЦО							*(A) O RING*				
25516256	-	-	-	S	S			1	20020801			
[11]	(Р) КОМПЛЕКТ СОЕДИНИТЕЛЬНЫХ ТРУБОК							*(A) JAMPER A*				
96351563	Y	S	S	-	-	&LX6		1				
96351565	V	-	-	S	S	&L43		1	20020801			

Содержание

Назад

2130 ПОГЛОТИТЕЛЬ ПАРОВ ТОПЛИВА

CANISTER&FUEL VACUUM

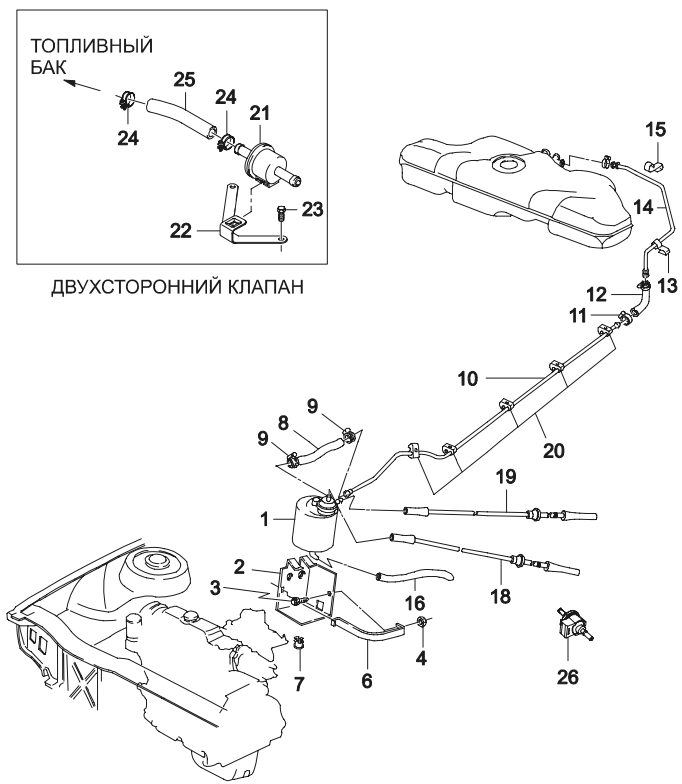

ВЗТ	№ ПОЗИЦИИ / НОМЕР ДЕТАЛИ	НАИМЕНОВАНИЕ / КОМПЛЕКТАЦИЯ	ДВГ	МОДЕЛЬ I	II	III	IV	Л/П	КОЛ	ПРИМЕНЕНИЕ С	ПО	ПРИМЕЧАНИЕ	КОД/Д
	[01]	(Р) ПОГЛОТИТЕЛЬ ПАРОВ ТОПЛИВА								*(A) CANISTER-FUEL VAPOR*			
	96180476		YV	S	S	S	S	&CA1&NN7/NN1	1	20010501			
	96899985		6	-	-	S	S	&CA1&NN1	1	20071224			
	[02]	(Р) КРОНШТЕЙН								*(A) BRACKET-CANISTER*			
	96144553		YV6	S	S	S	S	&CA1&NN7/NN1	1	20010501			
	[03]	(Р) ВИНТ								*(A) SCREW*			
	11048281		YV6	S	S	S	S	&CA1&NN7/NN1	2	20010501		M8X18 Z3	
	[04]	(Р) ГАЙКА								*(A) NUT*			
	11040193		YV6	S	S	S	S	&CA1&NN7/NN1	1	20010501		M8X1.25	
	[06]	(Р) РЕМЕШОК КРЕПЕЖНЫЙ								*(A) STRAP-CANISTER*			
	96111103		YV6	S	S	S	S	&CA1&NN7/NN1	1	20010501			
	[07]	(Р) ГАЙКА								*(A) NUT-CAGE*			
	90080307		YV6	S	S	S	S	&CA1&NN7/NN1	2	20010501	20031216		
Y	94580514		YV6	S	S	S	S	&CA1&NN7/NN1	2	20031217			
	[08]	(Р) ШЛАНГ								*(A) HOSE*			
	96110625		YV6	S	S	S	S	&CA1&NN7/NN1	1	20010501		7.14 L=250mm	
	[09]	(Р) ХОМУТ								*(A) CLAMP-SPRING*			
	96144542		YV6	S	S	S	S	&CA1&NN7/NN1	2	20010501		12.7	
	[10]	(Р) ТРУБКА К ПОГЛОТИТЕЛЮ								*(A) PIPE-FUEL VAPOR*			
	96184906		YV6	S	S	S	S	&CA1&NN7/NN1	1	20010501			
	[11]	(Р) ЗАЖИМ								*(A) CLAMP-HOSE*			
	96144542		YV6	S	S	S	S	&CA1&NN7/NN1	7	20010501		LC 12.7	
	[12]	(Р) ШЛАНГ								*(A) HOSE-VENTILATION*			
	96182488		YV6	S	S	S	S	&CA1&NN7/NN1	1	20010501			
	[13]	(Р) ЗАЖИМ ПРУЖИННЫЙ								*(A) FASTENER-SPRING*			
	90142532		YV6	S	S	S	S	&CA1&NN7/NN1	1	20010501			
	[14]	(Р) ТРУБКА ОТ БАКА								*(A) PIPE-VENTILATION*			
	96184880		YV6	S	S	S	S	&CA1&NN7/NN1	1	20010501			
	[15]	(Р) ЗАЖИМ ПРУЖИННЫЙ								*(A) FASTENER-SPRING*			
	90265138		Y	S	S	S	S	&CA1&NN7	1	20010501	20011115		
	[16]	(Р) ШЛАНГ ВЕНТИЛЯЦИОННЫЙ								*(A) HOSE-CANISTER VENTILATION*			
	90183467		YV6	S	S	S	S	&CA1&NN7/NN1	1	20010501			
	[18]	(Р) ТРУБКА ВАКУУМНАЯ								*(A) PIPE-VACUUM*			
	96144037		Y	S	S	-	-	&LX6&CA1&NN7/NN1	1	20010501			
	96143211		V	-	-	S	S	&L43&CA1&NN7	1	20010501			

Содержание

Назад

2130 ПОГЛОТИТЕЛЬ ПАРОВ ТОПЛИВА

CANISTER&FUEL VACUUM

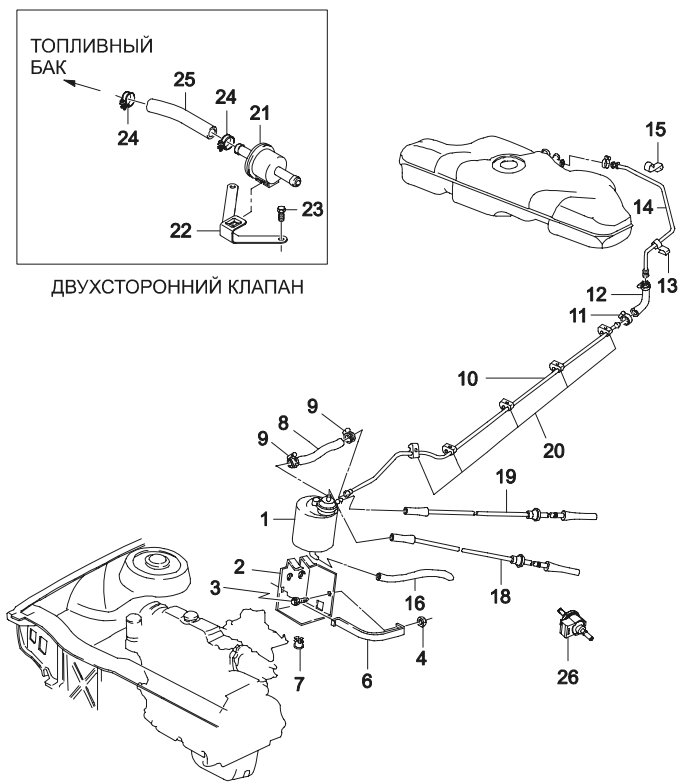

ДВУХСТОРОННИЙ КЛАПАН

ВЗТ	№ ПОЗИЦИИ / НОМЕР ДЕТАЛИ	ДВГ	МОДЕЛЬ I	II	III	IV	КОМПЛЕКТАЦИЯ	Л/П	КОЛ	ПРИМЕНЕНИЕ С	ПО	ПРИМЕЧАНИЕ	КОД/Д
	[18] (Р) ТРУБКА ВАКУУМНАЯ									*(A) PIPE-VACUUM*			
	96378829	6	-	-	S	S	&L44&NN1		1	20080129			
	[19] (Р) ШЛАНГ К ДРОССЕЛЮ									*(A) TUBE-PURGE,ENG*			
	96144036	Y	S	S	-	-	&CA1&NN7		1	20010501			
	96181445	YV	S	S	S	S	&LX6/L43&CA1&NN7/NN1		1	20010501			
	96399220	6	-	-	S	S	&L44&NN1		1	20071224			
	[20] (Р) ЗАЖИМ									*(A) GROMMET*			
	03461834	YV6	S	S	S	S	&CA1&NN7/NN1		3	20010501			
	[21] (Р) КЛАПАН ДВУСТОРОННИЙ									*(A) VALVE-2 WAY*			
	96180918	-	S	S	S	S	&NM7-CA1		1				
	[22] (Р) КРОНШТЕЙН									*(A) BRACKET-2 WAY VALVE*			
	96144758	-	S	S	S	S	&NM7-CA1		1				
	[23] (Р) ВИНТ									*(A) SCREEW*			
	11050752	-	S	S	S	S	&NM7-CA1		2			M5X10 Z4	
	[24] (Р) ХОМУТ									*(A) CLAMP-SPRING*			
	96144542	-	S	S	S	S	&NM7-CA1		2			12.7	
	[25] (Р) ШЛАНГ									*(A) HOSE*			
	96144836	YV6	S	S	S	S	&CA1&NN7/NN1		1	20010501		DIA=7.14,L=50	
	[26] (Р) КЛАПАН РЕЦИРКУЛЯЦИОННЫЙ									*(A) VALVE A-PWM*			
	96408210	V	-	-	S	S	&L44&NN1		1	20071224			

Содержание

Назад

2210 РАДИАТОР
RADIATOR

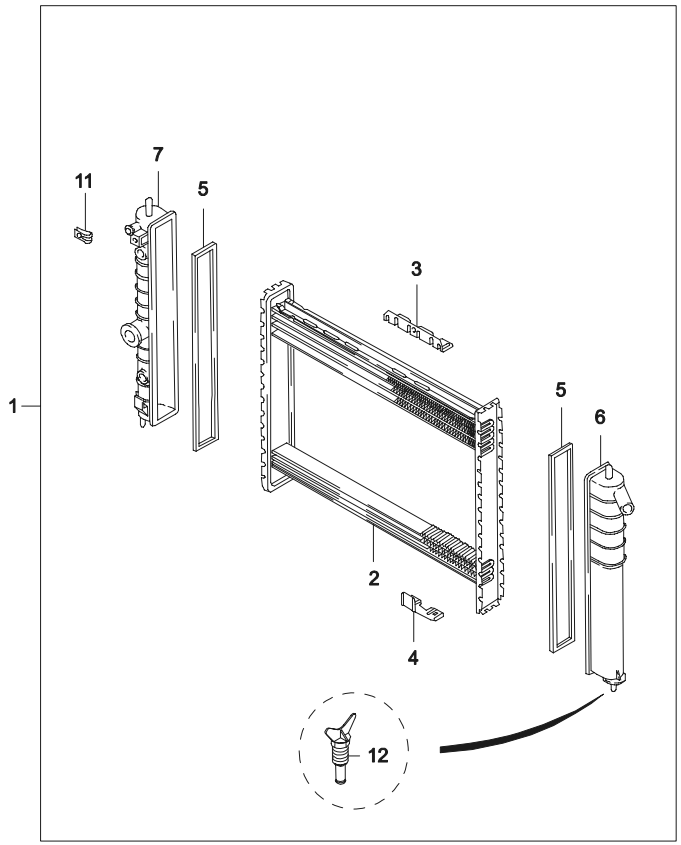

ВЗТ	№ ПОЗИЦИИ / НОМЕР ДЕТАЛИ	ДВГ	МОДЕЛЬ I	II	III	IV	КОМПЛЕКТАЦИЯ	Л/П	КОЛ	ПРИМЕНЕНИЕ С	ПО	ПРИМЕЧАНИЕ	КОД/Д
	[01]	(Р) РАДИАТОР							*(A) RADIATOR A*				
	96144847	-	S	S	S	S			1		20030623		TY
Y	96180782	-	S	S	S	S			1	20030624	20050510		
Y	96180782U	-	S	S	S	S			1	20040621	20070222		
Y	96180782	-	S	S	S	S				20070223			
	[02]	(Р) СЕРДЕЧНИК РАДИАТОРА							*(A) CORE A-RADIATOR*				
	03096556	-	S	S	S	S			1				
Y	03090415	-	S	S	S	S			1				
	[03]	(Р) КРОНШТЕЙН КРЕПЛЕНИЯ РАДИАТОРА, ВЕРХНИЙ							*(A) BRACKET-SHROUD MOUNT,UPPER*				
	52453749	-	S	S	S	S			1				
	[04]	(Р) КРОНШТЕЙН КРЕПЛЕНИЯ РАДИАТОРА, НИЖНИЙ							*(A) BRACKET-SHROUD MOUNT,LOWER*				
	03093542	-	S	S	S	S			1				
	[05]	(Р) ПРОКЛАДКА ВОДЯНОГО БАЧКА							*(A) GASKET-WATER TANK*				
	52453739	-	S	S	S	S			1				
	[06]	(Р) БАЧОК ВПУСКНОЙ							*(A) SHELL-INLET TANK*				
	03054307	-	S	S	S	S			1				
	[07]	(Р) БАЧОК ВЫПУСКНОЙ							*(A) SHELL-OUTLET TANK*				
	03093560	-	S	S	S	S			1				
	[11]	(Р) ГАЙКА КРЕПЛЕНИЯ КОЖУХА							*(A) CLIP-SHROUD*				
	52453737	-	S	S	S	S			1				
	[12]	(Р) КРАН СЛИВНОЙ							*(A) COCK-DRAIN*				
	00620505	-	S	S	S	S			1				

Содержание

Назад

2220 ВЕНТИЛЯТОР СИСТЕМЫ ОХЛАЖДЕНИЯ

COOLING FAN

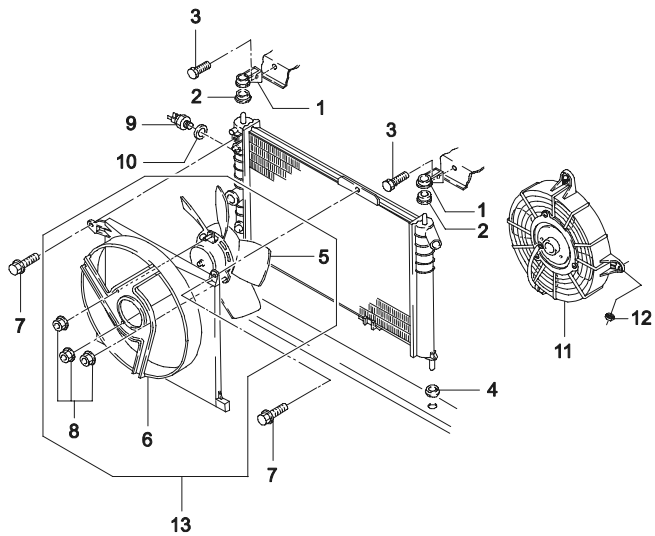

ВЗТ	№ ПОЗИЦИИ / НОМЕР ДЕТАЛИ	ДВГ	МОДЕЛЬ I	II	III	IV	КОМПЛЕКТАЦИЯ	Л/П	КОЛ	ПРИМЕНЕНИЕ С	ПО	ПРИМЕЧАНИЕ	КОД/Д
	[01] (Р) КРОНШТЕЙН РАДИАТОРА *(A) BRACKET-RADIATOR*												
	96144748-A	-	S	S	S	S			2		20020304		
Y	96144748	-	S	S	S	S			2	20020305	20030602		
Y	94581171	-	S	S	S	S			2	20030603	20030615		
Y	96144748	-	S	S	S	S			2	20030616			
	[02] (Р) ПОДУШКА ВЕРХНЯЯ *(A) BUMPER-RAD,UPR*												
	96144747	-	S	S	S	S			2		20000911		
Y	96144747U	-	S	S	S	S			2	20000912			
	[03] (Р) ВИНТ *(A) SCREW*												
	96180872	-	S	S	S	S			2			M6X15	
	[04] (Р) ПОДУШКА НИЖНЯЯ *(A) BUMPER-RAD,LWR*												
	96144837	-	S	S	S	S			2		20030522		
Y	96144837U	-	S	S	S	S			2	20030523			
	[05] (Р) ВЕНТИЛЯТОР РАДИАТОРА *(A) BLOWER A-RADIATOR*												
	96144976	-	S	S	S	S			1		19981120		
Y	96353136	-	S	S	S	S			1	19981121	20060423		
Y	96353136U10	-	S	S	S	S			1	20060424			
	[06] (Р) КОЖУХ ВЕНТИЛЯТОРА *(A) SHROUD-RADIATOR*												
	96144965	-	S	S	S	S			1		20060423		
Y	96144965U30	-	S	S	S	S			1	20060424			
	[07] (Р) ВИНТ *(A) SCREW*												
	90324736	-	S	S	S	S			2			M6X15	
	[08] (Р) ГАЙКА *(A) NUT-HEXAGONAL*												
	11086942	-	S	S	S	S			3			M6	
	[09] (Р) ДАТЧИК ТЕМПЕРАТУРНЫЙ *(A) SWITCH-TEMPERATURE*												
	96181814	-	S	S	S	S			1		20030623		
	[10] (Р) ПРОКЛАДКА *(A) RING-SEAL*												
	11079631	-	S	S	S	S			1		20030623	22X27	
	[11] (Р) ВЕНТИЛЯТОР ВСПОМОГАТЕЛЬНЫЙ В СБОРЕ *(A) BLOWER A-AUXILIARY*												
	96164864	-	O	O	O	O	&C60		1		19980323		
Y	96256603	-	O	O	O	O	&C60		1	19980324	20070830		
Y	96256603U10	-	O	O	O	O	&C60		1	20060401			
Y	96256603U00	-	O	O	O	O	&C60		1	20060727			
	[12] (Р) ГАЙКА *(A) NUT*												

Содержание

Назад

2220 ВЕНТИЛЯТОР СИСТЕМЫ ОХЛАЖДЕНИЯ
COOLING FAN

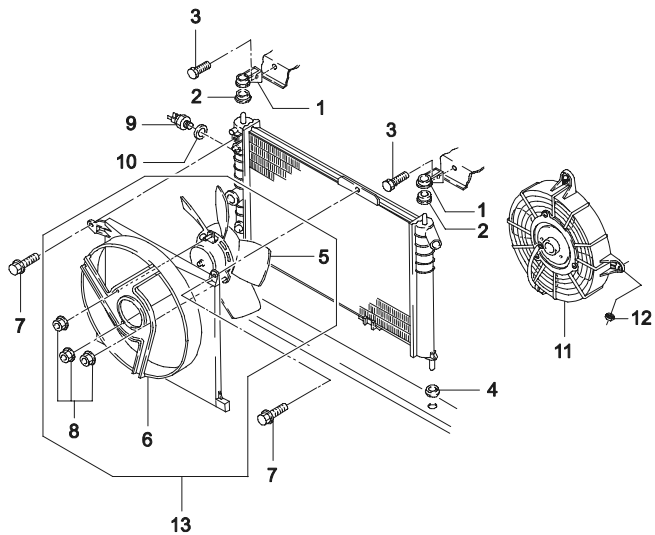

ВЗТ	№ ПОЗИЦИИ / НОМЕР ДЕТАЛИ	ДВГ	МОДЕЛЬ I	II	III	IV	КОМПЛЕКТАЦИЯ	Л/П	КОЛ	ПРИМЕНЕНИЕ С	ПО	ПРИМЕЧАНИЕ	КОД/Д
	[12]	(P) ГАЙКА								*(A) NUT*			
	96163631	-	O	O	O	O	&C60		4		19960531	M5X15	
Y	96131479	-	O	O	O	O	&C60		4	19960601		M5X15	
	[13]	(P) ВЕНТИЛЯТОР РАДИАТОРА В СБОРЕ								*(A) BLOWER A*			
	96353138	-	S	S	S	S			1		20060423		
	96353137U10	-	S	S	S	S			1	20060424			

Содержание

Назад

2230 СИСТЕМА ОХЛАЖДЕНИЯ (SOHC)

RADIATOR HOSE & PIPE(SOHC)

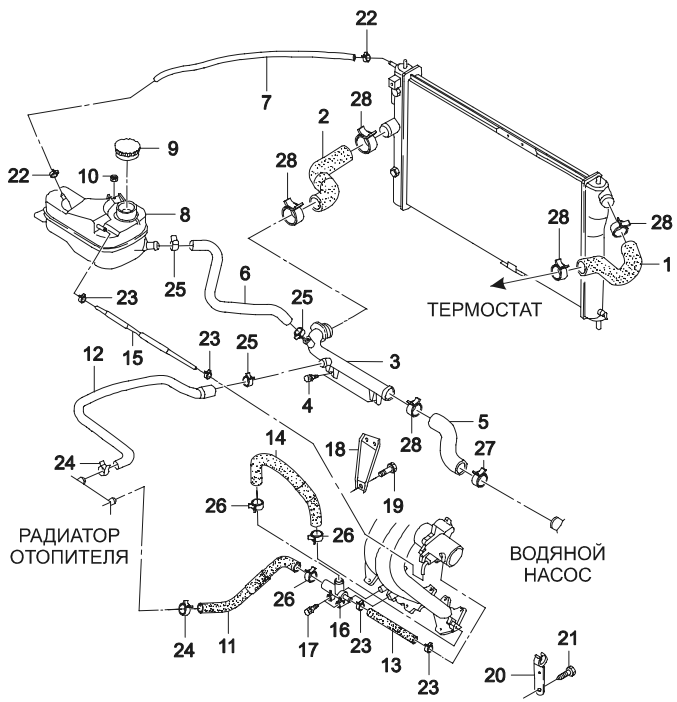

ВЗТ	№ ПОЗИЦИИ / НОМЕР ДЕТАЛИ	ДВГ	МОДЕЛЬ I	II	III	IV	КОМПЛЕКТАЦИЯ	Л/П	КОЛ	ПРИМЕНЕНИЕ С	ПО	ПРИМЕЧАНИЕ	КОД/Д
	[01] (Р) ШЛАНГ ВЕРХНИЙ *(A) HOSE-ELBOW,UPPER*												
	96180322	Y	S	S	-	-	&LX6		1		20000907		
	96180322U	Y	S	S	-	-	&LX6		1	20000908			
	[02] (Р) ШЛАНГ НИЖНИЙ *(A) HOSE-ELBOW,LOWER*												
	96144555	Y	S	S	-	-	&LX6&REF		1				
	[03] (Р) ТРУБКА (РАДИАТОР-НАСОС) *(A) PIPE-RADIATOR&ENGINE*												
	96180035	Y	S	S	-	-	&LX6		1				
	[04] (Р) ВИНТ *(A) SCREW*												
	11048281	Y	S	S	-	-	&LX6		1		19960831	M8X18Z3	
Y	01137-08165	Y	S	S	-	-	&LX6		1	19960901	20030411	M8X18Z3	
O	94500169	Y	S	S	-	-	&LX6		1	20030414		M8X18Z3	
	[05] (Р) ШЛАНГ (ТРУБКА-ВОДЯНОЙ НАСОС) *(A) HOSE-PIPE&WATER PUMP*												
	96180071	Y	S	S	-	-	&LX6		1				
	[06] (Р) ШЛАНГ (ТРУБКА-РАСШИРИТЕЛЬНЫЙ БАЧОК) *(A) HOSE-PIPE&SURGE TANK*												
	96180229	Y	S	S	-	-	-JL9		1				
	[07] (Р) ШЛАНГ (РАДИАТОР-РАСШИРИТЕЛЬНЫЙ БАЧОК) *(A) HOSE-RADIATOR&SURGE TANK*												
	96184324	Y	S	S	-	-	&LX6		1				
	[08] (Р) БАЧОК РАСШИРИТЕЛЬНЫЙ *(A) TANK-SURGE*												
	96181808	Y	S	S	-	-	&LX6		1		20041213		
O	96428796	Y	S	S	-	-	&LX6		1	20041214			
	[09] (Р) КРЫШКА РАСШИРИТЕЛЬНОГО БАЧКА *(A) CAP-SURGE TANK*												
	90409256	Y	S	S	-	-	&LX6		1		19991007		
Y	96293957	Y	S	S	-	-	&LX6		1	19991008	20031005		
O	96536649	Y	S	S	-	-	&LX6		1	20031006	20040707		
Y	96420303	Y	S	S	-	-	&LX6		1	20040708			
	[10] (Р) ГАЙКА *(A) NUT*												
	11063471	Y	S	S	-	-	&LX6		2		19961031	M6X18	
Y	09159-06001	Y	S	S	-	-	&LX6		2	19961101	20030520	M6X18	
O	94515350	Y	S	S	-	-	&LX6		2	20030521		M6X18	
	[11] (Р) ШЛАНГ ВПУСКНОЙ ОТОПИТЕЛЯ *(A) HOSE-HEATER FEEDING*												
	96148970	Y	S	S	-	-	&LX6		1				
	[12] (Р) ШЛАНГ ВЫПУСКНОЙ ОТОПИТЕЛЯ *(A) HOSE-HEATER RETURN*												
	96179610	Y	S	S	-	-	&LX6		1				MA

Содержание

Назад

2230 СИСТЕМА ОХЛАЖДЕНИЯ (SOHC)

RADIATOR HOSE & PIPE(SOHC)

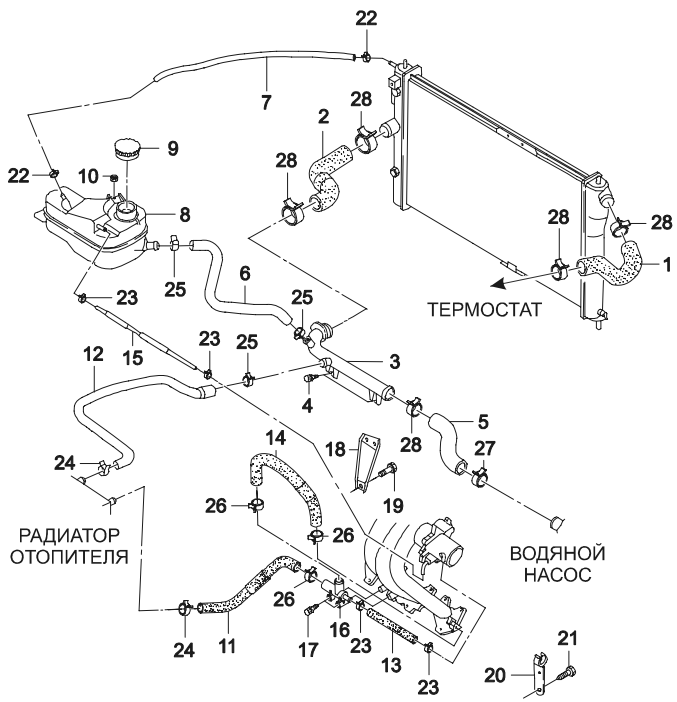

ВЗТ	№ ПОЗИЦИИ / НОМЕР ДЕТАЛИ	ДВГ	МОДЕЛЬ I	II	III	IV	КОМПЛЕКТАЦИЯ	Л/П	КОЛ	ПРИМЕНЕНИЕ С	ПО	ПРИМЕЧАНИЕ	КОД/Д
	[13] (Р) ШЛАНГ КОРПУСА ДРОССЕЛЬНОЙ ЗАСЛОНКИ *(A) HOSE-THROTTLE BODY,FEED*												
	96143400	Y	S	S	-	-	&LX6		1				
	[14] (Р) ШЛАНГ (КОЛЛЕКТОР-РАСПРЕДЕЛИТЕЛЬ ЗАЖИГАНИЯ) *(A) HOSE-MANIFOLD&DISTRIBUTOR*												
	96143402	Y	S	S	-	-	&LX6		1				
	[15] (Р) ШЛАНГ КОРПУСА ДРОССЕЛЬНОЙ ЗАСЛОНКИ *(A) HOSE-THROTTLE BODY,RETURN*												
	96144906	Y	S	S	-	-	&LX6		1		19960630		HI
Y	96350147	Y	S	S	-	-	&LX6		1	19960701			HI
	[16] (Р) РАСПРЕДЕЛИТЕЛЬ ВОДЯНОЙ *(A) DISTRIBUTOR-WATER*												
	96143583	Y	S	S	-	-	&LX6		1		19990124		
Y	96352644	Y	S	S	-	-	&LX6		1	19990125			
	[17] (Р) ВИНТ *(A) SCREW-HEXAGONAL HEAD*												
	96143824	Y	S	S	-	-	&LX6		1		20020731		M10X18Z1
Y	09116-10001	Y	S	S	-	-	&LX6		1	20020801	20030601		M10X18Z1
O	94501437	Y	S	S	-	-	&LX6		1	20030602			M10X18Z1
	[18] (Р) РЕБРО ВПУСКНОГО КОЛЛЕКТОРА *(A) SUPPORT-INTAKE MANIFOLD*												
	96143951	Y	S	S	-	-	&LX6		1				
	[19] (Р) БОЛТ *(A) BOLT*												
	11058041	Y	S	S	-	-	&LX6		2		19961231		M8X1.25
Y	01130-08453	Y	S	S	-	-	&LX6		2	19970101	20030206		M8X1.25
O	94500137	Y	S	S	-	-	&LX6		2	20030207			M8X1.25
	[20] (Р) КРОНШТЕЙН ШЛАНГА *(A) SUPPORT-HEATER RETURN HOSE*												
	90240632	Y	S	S	-	-	&LX6		1		20051130		
Y	90240632U00	Y	S	S	-	-	&LX6		1	20051020			
	[21] (Р) ВИНТ *(A) SCREW*												
	11069561	Y	S	S	-		&LX6		1		19961231		M10X18
Y	09100-10004	Y	S	S	-	-	&LX6		1	19970101	20030418		M10X18
O	94500818	Y	S	S	-	-	&LX6		1	20030421			M10X18
	[22] (Р) ХОМУТ *(A) CLAMP-SPRING*												
	96143374	Y	S	S	-	-	&LX6		2		19961231		15
Y	09401-13401	Y	S	S	-	-	&LX6		2	19970101	20000710		15
Y	09401-13404	Y	S	S	-	-	&LX6		2	20000711	20030501		15
O	94530024	Y	S	S	-	-	&LX6		2	20030505			15
	[23] (Р) ХОМУТ *(A) CLAMP-SPRING*												
	96180863	Y	S	S	-	-	&LX6		4		19961130		17

Содержание

Назад

2230 СИСТЕМА ОХЛАЖДЕНИЯ (SOHC)

RADIATOR HOSE & PIPE(SOHC)

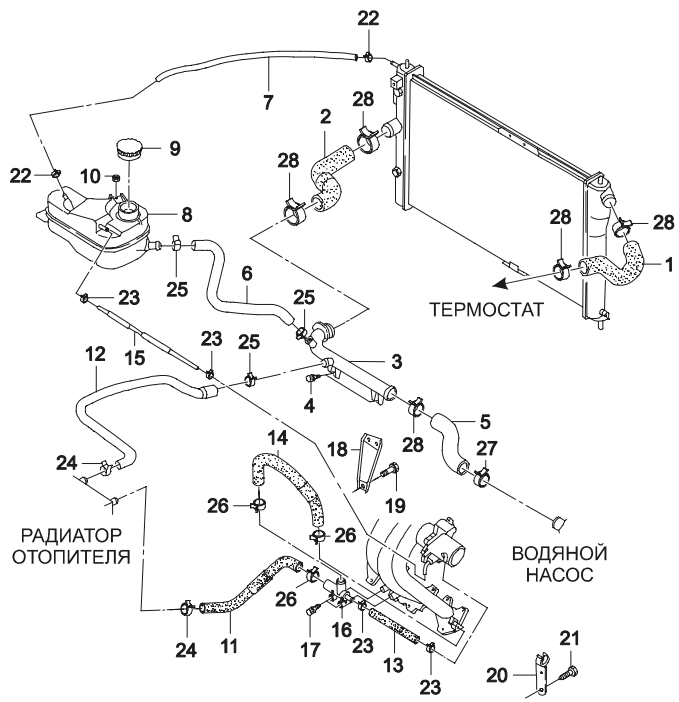

ВЗТ	№ ПОЗИЦИИ / НОМЕР ДЕТАЛИ	ДВГ	МОДЕЛЬ I	II	III	IV	КОМПЛЕКТАЦИЯ	Л/П	КОЛ	ПРИМЕНЕНИЕ С	ПО	ПРИМЕЧАНИЕ	КОД/Д
	[23] (P) ХОМУТ									*(A) CLAMP-SPRING*			
Y	09401-15401	Y	S	S	-	-	&LX6		4	19961201	20000905	17	
Y	09401-15411	Y	S	S	-	-	&LX6		4	20000906	20030425	17	
O	94530038	Y	S	S	-	-	&LX6		4	20030428		17	
	[24] (P) ХОМУТ									*(A) CLAMP-SPRING*			
	96130857	Y	S	S	-	-	&LX6		2		19961231	25	
Y	09401-20401	Y	S	S	-	-	&LX6		2	19970101	20000920	25	
Y	09401-20406	Y	S	S	-	-	&LX6		2	20000921	20030619	25	
O	94530055	Y	S	S	-	-	&LX6		2	20030501		25	
	[25] (P) ХОМУТ									*(A) CLAMP-SPRING*			
	96143375	Y	S	S	-	-	&LX6		1		19961231	16-25	
Y	09401-22401	Y	S	S	-	-	&LX6		1	19970101		16-25	
	[26] (P) ХОМУТ									*(A) CLAMP-SPRING*			
	96130859	Y	S	S	-	-	&LX6		1		19961231	27	
Y	09401-23402	Y	S	S	-	-	&LX6		1	19970101	20000917	27	
Y	09401-23407	Y	S	S	-	-	&LX6		2	20000914	20030519	23	
O	94530071	Y	S	S	-	-	&LX6		2	20030520		23	
	[27] (P) ХОМУТ									*(A) CLAMP-SPRING*			
	96143449	Y	S	S	-	-	&LX6		1		19961231	40	
Y	09401-35401	Y	S	S	-	-	&LX6		1	19970101		40	
	[28] (P) ХОМУТ									*(A) CLAMP-SPRING*			
	96180868	Y	S	S	-	-	&LX6		5		19961031	44	
Y	09401-38401	Y	S	S	-	-	&LX6		5	19961101	20001106	44	
Y	09401-38404	Y	S	S	-	-	&LX6		5	20001107	20030411	44	
O	94530096	Y	S	S	-	-	&LX6		5	20030414		44	

Содержание

Назад

2231 СИСТЕМА ОХЛАЖДЕНИЯ (DOHC)

RADIATOR HOSE & PIPE(DOHC)

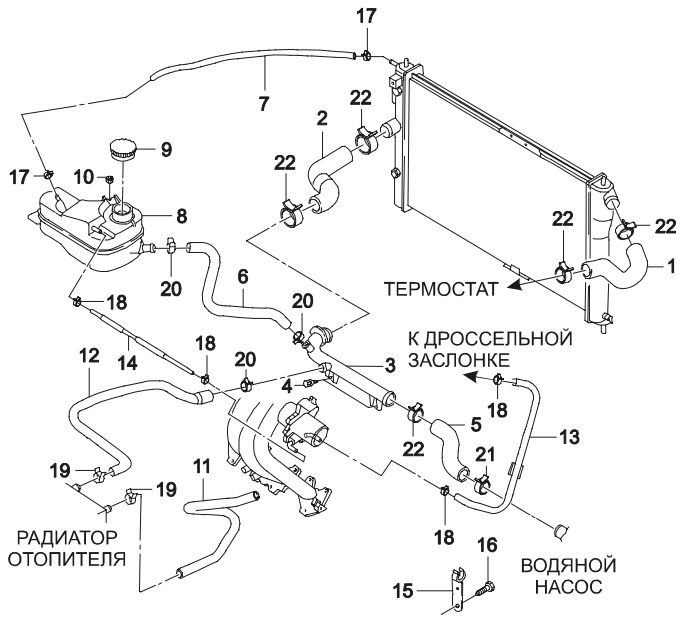

ВЗТ	№ ПОЗИЦИИ / НОМЕР ДЕТАЛИ	ДВГ	МОДЕЛЬ I	II	III	IV	КОМПЛЕКТАЦИЯ	Л/П	КОЛ	ПРИМЕНЕНИЕ С	ПО	ПРИМЕЧАНИЕ	КОД/Д
	[01] (Р) ШЛАНГ ВЕРХНИЙ *(A) HOSE-ELBOW,UPPER*												
	96144852	V6	-	-	S	S	&L43/L44		1	20020801			
	[02] (Р) ШЛАНГ НИЖНИЙ *(A) HOSE-ELBOW,LOWER*												
	96144555	V6	-	-	S	S	&L43/L44		1	20020801			
	[03] (Р) ТРУБКА (РАДИАТОР-НАСОС) *(A) PIPE-RADIATOR,PUMP*												
	96180035	V6	-	-	S	S	&L43/L44		1	20020801			
	[04] (Р) ВИНТ *(A) SCREW*												
	01137-08165	V	-	-	S	S	&L43		2	20020801	20030411	M8X18 Z3	
O	94500169	V6	-	-	S	S	&L43/L44		2	20030414		M8X18 Z3	
	[05] (Р) ШЛАНГ (ТРУБКА-ВОДЯНОЙ НАСОС) *(A) HOSE-PIPE TO WATER PUMP*												
	96180071	V6	-	-	S	S	&L43/L44		1	20020801			
	[06] (Р) ШЛАНГ (РАСШИРИТЕЛЬНЫЙ БАЧОК-КОЛЕНО) *(A) HOSE-SURGE TANK TO PIPE*												
	96180229	V6	-	-	S	S	&L43/L44		1	20020801			
	[07] (Р) ШЛАНГ (ТРУБКА-РАСШИРИТЕЛЬНЫЙ БАЧОК) *(A) HOSE-RADIATOR TO SURGE TANK*												
	96184324	V6	-	-	S	S	&L43/L44		1	20020801			
	[08] (Р) БАЧОК РАСШИРИТЕЛЬНЫЙ *(A) SURGE TANK*												
	96181808	V	-	-	S	S	&L43		1	20020801	20041213		
O	96428796	V6	-	-	S	S	&L43/L44		1	20041214			
	[09] (Р) КРЫШКА РАСШИРИТЕЛЬНОГО БАЧКА *(A) CAP-SURGE TANK*												
	96293957	V	-	-	S	S	&L43		1	20020801	20031005		
O	96536649	V	-	-	S	S	&L43		1	20031006	20040707		
Y	96420303	V6	-	-	S	S	&L43/L44		1	20040708			
	[10] (Р) ГАЙКА *(A) NUT*												
	08331-41479	V	-	-	S	S	&L43		2	20020801	20080131	M6X18	
O	94515350	V6	-	-	S	S	&L43/L44		2	20080201		M6X18	
	[11] (Р) ШЛАНГ ВПУСКНОЙ ОТОПИТЕЛЯ *(A) HOSE-HEATER,FEEDING*												
	96212626	V6	-	-	S	S	&L43/L44		1	20020801			
	[12] (Р) ШЛАНГ ВЫПУСКНОЙ ОТОПИТЕЛЯ *(A) HOSE-HEATER,RETURN*												
	96179610	V6	-	-	S	S	&L43/L44		1	20020801			MA
	[13] (Р) ШЛАНГ К ДРОССЕЛЬНОЙ ЗАСЛОНКЕ *(A) HOSE-THROTTLE BODY,FEED*												
	96181584	V	-	-	S	S	&L43		1	20020801			
	96887360	6	-	-	S	S	&L44&NN1		1	20080201			
	[14] (Р) ШЛАНГ ОТ ДРОССЕЛЬНОЙ ЗАСЛОНКИ *(A) HOSE-THROTTLE BODY,RETURN*												
	96184627	V	-	-	S	S	&L43		1	20020801			

Содержание

Назад

2231 СИСТЕМА ОХЛАЖДЕНИЯ (DOHC)

RADIATOR HOSE & PIPE(DOHC)

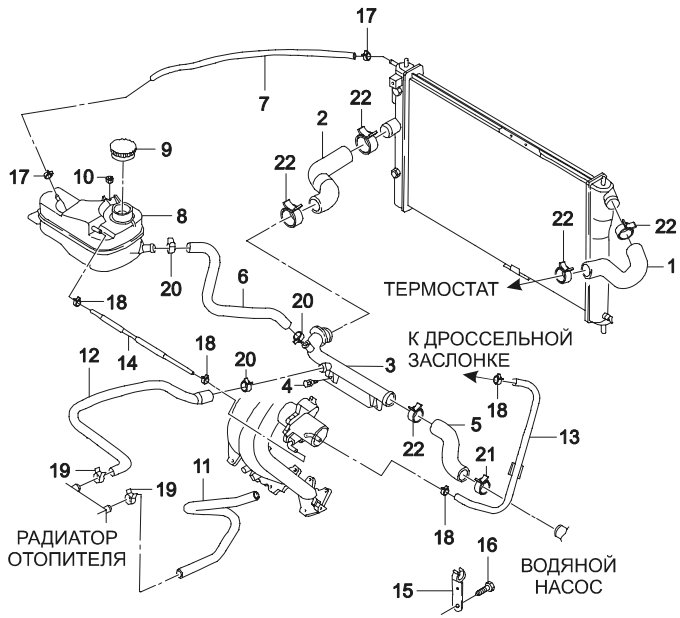

ВЗТ	№ ПОЗИЦИИ / НОМЕР ДЕТАЛИ	ДВГ	МОДЕЛЬ I	II	III	IV	КОМПЛЕКТАЦИЯ	Л/П	КОЛ	ПРИМЕНЕНИЕ С	ПО	ПРИМЕЧАНИЕ	КОД/Д
	[14] (Р) ШЛАНГ ОТ ДРОССЕЛЬНОЙ ЗАСЛОНКИ												
	96887361	6	-	-	S	S	&L44&NN1		1	20080201			
	[15] (Р) КРОНШТЕЙН ШЛАНГА												
	90240632	V	-	-	S	S	&L43		1	20020801	20051130		
Y	90240632U00	V6	-	-	S	S	&L43/L44		1	20051020			
	[16] (Р) БОЛТ												
	09100-10004	V	-	-	S	S	&L43		1	20020801	20030420		
O	94500818	V6	-	-	S	S	&L43/L44		1	20030421			
	[17] (Р) ХОМУТ												
	09401-13404	V	-	-	S	S	&L43		2	20020801	20030501	15	
O	94530024	V6	-	-	S	S	&L43/L44		2	20030505		15	
	[18] (Р) ХОМУТ												
	09401-15411	V	-	-	S	S	&L43		2	20020801	20030427	17	
O	94530038	V6	-	-	S	S	&L43/L44		2	20030428		17	
	[19] (Р) ХОМУТ												
	09401-20401	V	-	-	S	S	&L43		2	20020801	20030327	23	
O	94530093	V6	-	-	S	S	&L43/L44		2	20030404		23	
	[20] (Р) ХОМУТ												
	09401-22405	V	-	-	S	S	&L43		3	20020801	20030327	25	
O	94530064	V6	-	-	S	S	&L43/L44		3	20030404		25	
	[21] (Р) ХОМУТ												
	09401-35405	V	-	-	S	S	&L43		1	20020801		40	
	[22] (Р) ХОМУТ												
	09401-38404	V	-	-	S	S	&L43		5	20020801	20030411	44	
Y	94530096	V6	-	-	S	S	&L43/L44		5	20030414		44	

(A) HOSE-THROTTLE BODY,RETURN

(A) SUPPORT-HEATER RETURN HOSE

(A) BOLT-HEXAGON

(A) CLAMP-SPRING

(A) CLAMP-SPRING

(A) CLAMP-SPRING

(A) CLAMP-SPRING

(A) CLAMP-SPRING

(A) CLAMP-SPRING

Содержание

Назад

2410 ВОЗДУХОПОДАЧА
AIR INTAKE SYSTEM

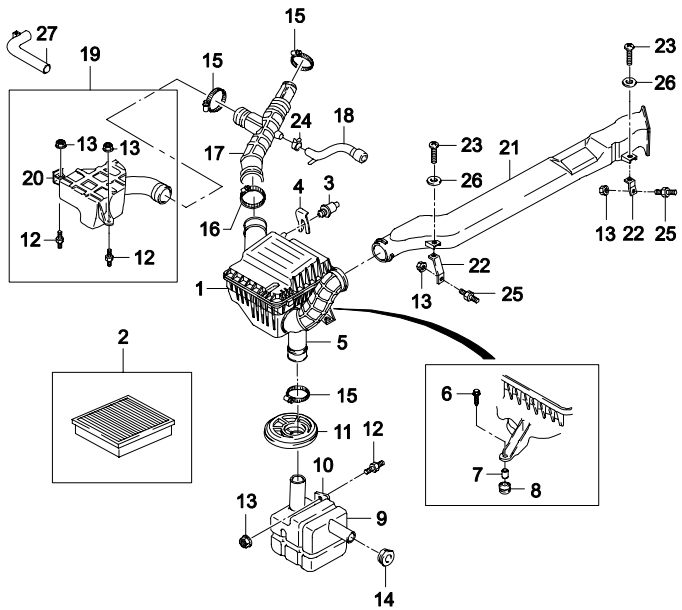

ВЗТ	№ ПОЗИЦИИ / НОМЕР ДЕТАЛИ	ДВГ	МОДЕЛЬ I	II	III	IV	КОМПЛЕКТАЦИЯ	Л/П	КОЛ	ПРИМЕНЕНИЕ С	ПО	ПРИМЕЧАНИЕ	КОД/Д
	[01]	(Р) ФИЛЬТР ВОЗДУШНЫЙ							*(А) AIR CLEANER*				
	96143221	Y	S	S	-	-	&LX6		1			БЕЗ ФИЛЬТРУЮЩЕГО ЭЛЕМЕНТА	
	96183165	V	-	-	S	S	&L43		1	20020801	20080204	БЕЗ ФИЛЬТРУЮЩЕГО ЭЛЕМЕНТА	
Y	96183165U00	V6	-	-	S	S	&L43/L44		1	20080205		БЕЗ ФИЛЬТРУЮЩЕГО ЭЛЕМЕНТА	
	[02]	(Р) ЭЛЕМЕНТ ФИЛЬТРУЮЩИЙ							*(А) ELEMENT-AIR CLEANER*				
	92060868	-	S	S	S	S			1		20060912		
	92060868D	-	S	S	S	S			1	20051101	20070218		
	92060868U	-	S	S	S	S			1	20070219			
	[03]	(Р) ДАТЧИК ТЕМПЕРАТУРНЫЙ							*(А) SENSOR-AIR TEMPERATURE*				
	25037223-A	Y	S	S	-	-	&LX6&NM7		1				
	[04]	(Р) ФИКСАТОР ДАТЧИКА							*(А) RETAINER-AIR TEMP SENSOR*				
	96143801	Y	S	S	-	-	&LX6&NM7		1				
	[05]	(Р) МЕМБРАНА СОЕДИНИТЕЛЬНАЯ							*(А) BELLOWS-CONNECTION*				
	96143222	-	S	S	S	S			1				
	[06]	(Р) ВИНТ							*(А) SCREW*				
	11087291	-	S	S	S	S			3			M6.3X25Z3	
Y	03152-63323	-	S	S	S	S			3		20030430		
O	94520308	-	S	S	S	S			3	20030501			
	[07]	(Р) ВТУЛКА ДИСТАНЦИОННАЯ							*(А) SPACER-ISOLATOR*				
	96130567	-	S	S	S	S			3				
	[08]	(Р) ИЗОЛЯЦИЯ ВОЗДУШНОГО ФИЛЬТРА							*(А) ISOLATOR-AIR CLEANER*				
	96130566	-	S	S	S	S			3				
	[09]	(Р) РЕЗОНАТОР							*(А) RESONATOR*				
	96143223	-	S	S	S	S			1		SOP		
Y	96143223U00	-	S	S	S	S			1	SOP			
	[10]	(Р) КРОНШТЕЙН РЕЗОНАТОРА							*(А) BRACKET-RESONATOR*				
	96143791	-	S	S	S	S			1		SOP		
Y	96143791U00	-	S	S	S	S			1	SOP			
	[11]	(Р) МЕМБРАНА СОЕДИНИТЕЛЬНАЯ							*(А) GROMMET-WHEEL HOUSE*				
	96143508	-	S	S	S	S			1				
	[12]	(Р) ПОДУШКА							*(А) BUMPER*				
	96144011	-	S	S	S	S			1				
	[13]	(Р) ГАЙКА							*(А) NUT*				

Содержание

Назад

2410 ВОЗДУХОПОДАЧА
AIR INTAKE SYSTEM

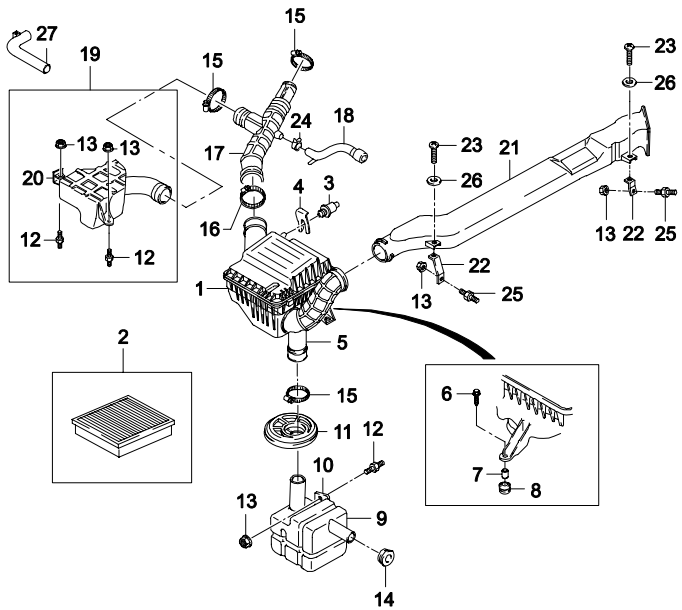

ВЗТ	№ ПОЗИЦИИ / НОМЕР ДЕТАЛИ	ДВГ	МОДЕЛЬ I	II	III	IV	КОМПЛЕКТАЦИЯ	Л/П	КОЛ	ПРИМЕНЕНИЕ С	ПО	ПРИМЕЧАНИЕ	КОД/Д
	[13]	(P) ГАЙКА								*(A) NUT*			
	11063471	-	S	S	S	S			2		19961031	M6X18	
Y	09159-06001	-	S	S	S	S			2	19961101		M6X18	
	[14]	(P) ПРОБКА РЕЗОНАТОРА								*(A) GROMMET-RESONATOR*			
	96143225	-	S	S	S	S			1		20000907		
Y	96143225U	-	S	S	S	S			1	20000908			
	[15]	(P) ХОМУТ								*(A) CLAMP-HOSE*			
	11084471	-	S	S	S	S			1		19961031	50-70	
Y	09402-70501	-	S	S	S	S			1	19961101	20030331	50-70	
O	94530124	-	S	S	S	S			1	20030411		50-70	
	[16]	(P) ХОМУТ								*(A) CLAMP-HOSE*			
	11088331	-	S	S	S	S			2		19961031	60-80	
Y	09402-80501	-	S	S	S	S			2	19961101	20030410	60-80	
Y	94530125	-	S	S	S	S			2	20030411		60-80	
	[17]	(P) ПАТРУБОК ВОЗДУШНОГО ФИЛЬТРА								*(A) HOSE-ELBOW,AIR CLEANER*			
	96143380	Y	S	S	-	-	&LX6&NM7		1				BW
	96350584	Y	S	S	-	-	&LX6&CA1&NN7/NN1		1	20010601			
	96238001	V	-	-	S	S	&L43		1	20020801			
	96940368	6	-	-	S	S	&L44&NN1		1	20071224			
	[18]	(P) ШЛАНГ ВЕНТИЛЯЦИОННЫЙ								*(A) HOSE-VENTILATION*			
	96180801	Y	S	S	-	-	&LX6		1				
	96144104	V6	-	-	S	S	&L43&I44		1	20020801			AZ
	[19]	(P) РЕЗОНАТОР ВСПОМОГАТЕЛЬНЫЙ								*(A) RESONATOR-AUXILIARY*			
	96143828	Y	S	S	-	-	&LX6&NM7-CA1		1				
	96143828U00	Y	S	S	-	-	&LX6&NM7-CA1		1	20071121			
	96181219	V	-	-	S	S	&L43		1	20020801			
	96143223	6	-	-	S	S	&L44&NN1		1	20080204			
	[20]	(P) ЗАЖИМ ВСПОМОГАТЕЛЬНОГО РЕЗОНАТОРА								*(A) CLIP-AUX RESONATOR*			
	96144033	-	S	S	S	S			1				
	[21]	(P) ВОЗДУХОЗАБОРНИК ВОЗДУШНОГО ФИЛЬТРА								*(A) SNORKEL-AIR CLEANER*			
	96180069	Y	S	S	-	-	&LX6&&NNM7-CA1		1				
	96350582	Y	S	S	-	-	&LX6&&NN1&CA1		1	20010601			
	96180069	V6	-	-	S	S	&L43/L44&NN7/NN1		1	20020801			
	[22]	(P) КРОНШТЕЙН ВОЗДУХОЗАБОРНИКА								*(A) BRACKET-SNORKEL*			
	96180070	-	S	S	S	S		ЛВ	1		20050919		

Содержание

Назад

2410 ВОЗДУХОПОДАЧА
AIR INTAKE SYSTEM

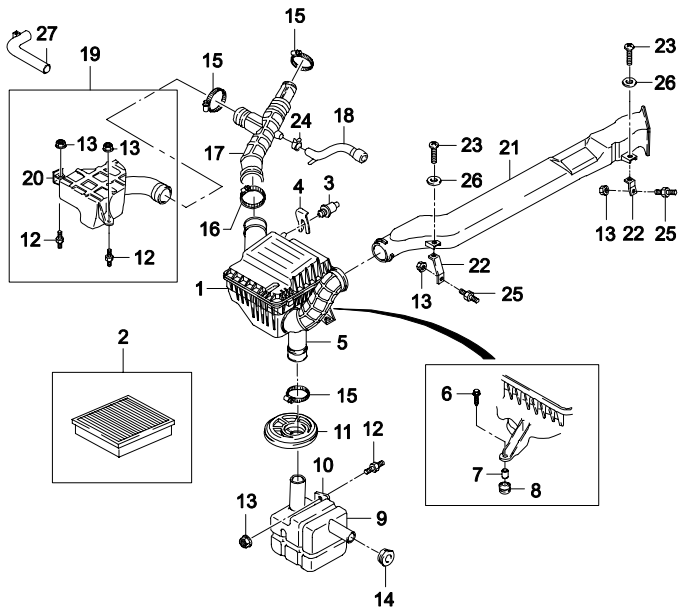

ВЗТ	№ ПОЗИЦИИ / НОМЕР ДЕТАЛИ	ДВГ	МОДЕЛЬ I	II	III	IV	КОМПЛЕКТАЦИЯ	Л/П	КОЛ	ПРИМЕНЕНИЕ С	ПО	ПРИМЕЧАНИЕ	КОД/Д
	[22]	(Р) КРОНШТЕЙН ВОЗДУХОЗАБОРНИКА						*(A) BRACKET-SNORKEL*					
Y	96180070U	-	S	S	-	-		ЛВ	1	20050920			
	96143784	-	S	S	S	S		ПР	1		20051010		
Y	96143784U	-	S	S	S	S		ПР	1	20051006			
	[23]	(Р) ВИНТ						*(A) SCREW*					
	96180401	-	S	S	S	S			2		19980817	M6X1	
N	96352593	-	S	S	S	S			2	19980818		M6X20	
	[24]	(Р) ХОМУТ						*(A) CLAMP-SPRING*					
	96130857	-	S	S	S	S			1		19961231	23	
Y	09401-20401	-	S	S	S	S			1	19970101	20000920	25	
N	09401-20406	-	S	S	S	S			1	20000921	20030619	25	
O	94530055	-	S	S	S	S			1	20030501		25	
	[25]	(Р) ФИКСАТОР						*(A) BOLT-BUMPER*					
	03152-63323	-	S	S	S	S			3		20030430		
O	94520308	-	S	S	S	S			3	20030501			
	[26]	(Р) ШАЙБА						*(A) WASHER*					
	96162090	-	S	S	S	S			3				
	[27]	(Р) РЕЗОНАТОР ДОПОЛНИТЕЛЬНЫЙ						*(A) RESONATOR-AUXILIARY,3RD*					
	96350560	Y	S	S	-	-	&LX6&NN1&CA1		1	20010601			

Содержание

Назад

2450 ВАКУУМНЫЕ ШЛАНГИ (1.5 SOHC)

VACUUM HOSE(1.5 SOHC)

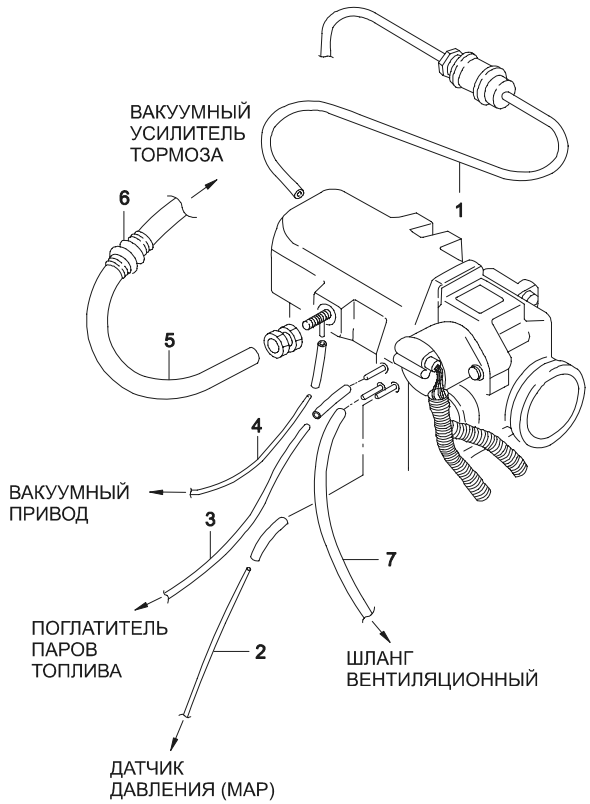

ВЗТ	№ ПОЗИЦИИ / НОМЕР ДЕТАЛИ	ДВГ	МОДЕЛЬ I	II	III	IV	КОМПЛЕКТАЦИЯ	Л/П	КОЛ	ПРИМЕНЕНИЕ С	ПО	НАИМЕНОВАНИЕ / ПРИМЕЧАНИЕ	КОД/Д
	[01]	(Р) ШЛАНГ ВАКУУМНЫЙ										*(A) HOSE-VACUUM*	
	96079089	Y	**S**	**S**	-	-	&LX6&NM7/NN7/NN1		1	20020801			
	[02]	(Р) ТРУБКА ВАКУУМНАЯ										*(A) PIPE-VACUUM*	
	96143857	Y	**S**	**S**	-	-	&LX6&NM7/NN7/NN1		1				
	[03]	(Р) ТРУБКА ВАКУУМНАЯ										*(A) PIPE-VACUUM*	
	96144037	Y	**S**	**S**	-	-	&LX6&&NN7/NN1&CA1		1	20010601			
	[04]	(Р) ТРУБКА ВАКУУМНАЯ										*(A) PIPE-VACUUM*	
	96116018	Y	**O**	**O**	-	-	&LX6&C60		1		19961231		
Y	96241673	Y	**O**	**O**	-	-	&LX6&C60		1	19970101			
	[05]	(Р) ТРУБКА ВАКУУМНАЯ										*(A) PIPE-VACUUM*	
	96215685	Y	**S**	**S**	-	-	&LX6		1				AM
	[06]	(Р) КЛАПАН КОНТРОЛЬНЫЙ										*(A) VALVE-CHECK*	
	90193282	Y	**S**	**S**	-	-	&LX6		1				
	[07]	(Р) ШЛАНГ ВЕНТИЛЯЦИОННЫЙ										*(A) HOSE-VENTILATION*	
	96180801	Y	**S**	**S**	-	-	&LX6&NM7/NN7		1				
	96242229	Y	**S**	**S**	-	-	&LX6&NN1		1	20071224			

Содержание

Назад

2451 ВАКУУМНЫЕ ШЛАНГИ (1.5 DOHC)

VACUUM HOSE(1.5 DOHC)

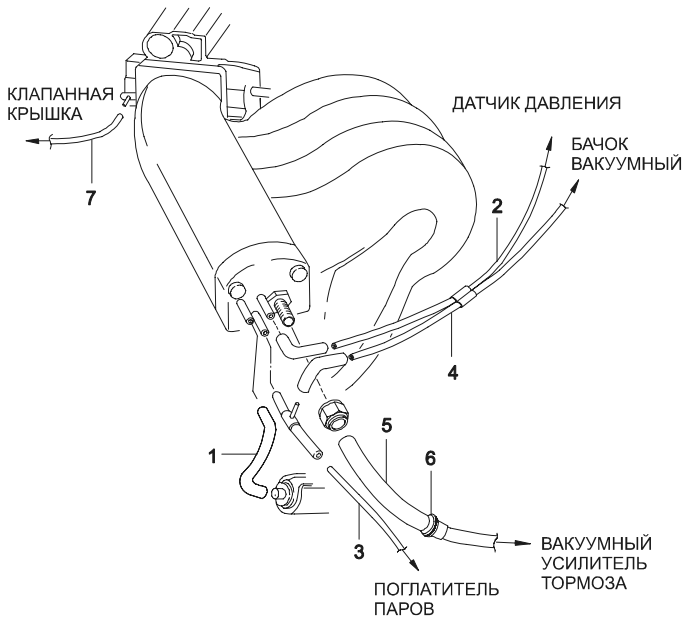

ВЗТ	№ ПОЗИЦИИ / НОМЕР ДЕТАЛИ	НАИМЕНОВАНИЕ / КОМПЛЕКТАЦИЯ	ДВГ	МОДЕЛЬ I	МОДЕЛЬ II	МОДЕЛЬ III	МОДЕЛЬ IV	Л/П	КОЛ	ПРИМЕНЕНИЕ С	ПРИМЕНЕНИЕ ПО	ПРИМЕЧАНИЕ	КОД/Д
	[01] 96130789	(Р) ШЛАНГ ВАКУУМНЫЙ	V	-	-	S	S						
		&L43&NM7/NN7							1	20020801			
		(A) HOSE-VACUUM											
	[02] 96130790	(Р) ТРУБКА ВАКУУМНАЯ	V	-	-	S	S						
		&L43&NM7/NN7							1	20020801			
		(A) PIPE-VACUUM											
	[03] 96143211	(Р) ТРУБКА ВАКУУМНАЯ	V	-	-	S	S						
		&L43&NM7&CA1							1	20020801			
		(A) PIPE-VACUUM											
	[04] 96124096	(Р) ТРУБКА ВАКУУМНАЯ	V	-	-	S	S						
		&L43							1	20020801			
		(A) PIPE-VACUUM											
	[05] 96145688	(Р) ТРУБКА ВАКУУМНАЯ	V	-	-	S	S						
		&L43							1	20020801			DM
		(A) PIPE-VACUUM											
	[06] 90193282	(Р) КЛАПАН КОНТРОЛЬНЫЙ	V	-	-	S	S						
		&L43							1	20020801			
		(A) VALVE-CHECK											
	[07] 96461007	(Р) ШЛАНГ САПУННЫЙ	V	-	-	S	S						
		&L43							1	20020801			
		(A) HOSE-BREATHER											

Содержание

Назад

2452 ВАКУУМНЫЕ ШЛАНГИ (1.6 DOHC)

VACUUM HOSE(1.6 DOHC)

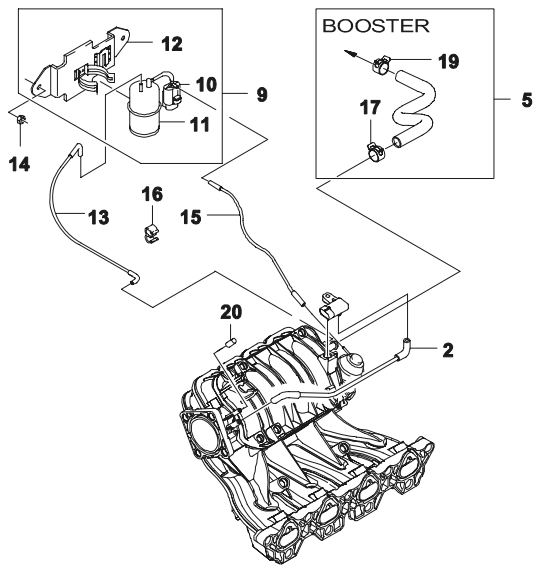

ВЗТ	№ ПОЗИЦИИ / НОМЕР ДЕТАЛИ	ДВГ	МОДЕЛЬ I	II	III	IV	КОМПЛЕКТАЦИЯ	Л/П	КОЛ	ПРИМЕНЕНИЕ С	ПО	ПРИМЕЧАНИЕ	КОД/Д
	[02] 96451064	(Р) ТРУБКА ВАКУУМНАЯ					*(A) PIPE A-VACUUM*						
		07	-	-	S	S	&L44&NN1		1	20071224			
	[05] 96549542	(Р) ШЛАНГ ВАКУУМНЫЙ					*(A) HOSE A-VACUUM*						
		07	-	-	S	S	&L44&BS9&NN1		1	20071224			LA
	[09] 96378819	(Р) КЛАПАН СОЛЕНОИДАЛЬНЫЙ В СБОРЕ					*(A) VALVE A-SOLENOID*						
		07	-	-	S	S	&L44&NN1		1	20071224			
	[10] 96407789	(Р) КЛАПАН СОЛЕНОИДАЛЬНЫЙ					*(A) VALVE-SOLENOID*						
		07	-	-	S	S	&L44&NN1		1	20071224			
	[11] 96334828	(Р) БАЧОК ВАКУУМНЫЙ, VGIS					*(A) TANK A-VACUUM,VGIS*						
		07	-	-	S	S	&L44&NN1		1	20071224			
	[12] 96334830	(Р) КРОНШТЕЙН VGIS					*(A) BRACKET-VGIS*						
		07	-	-	S	S	&L44&NN1		1	20071224			
	[13] 96899983	(Р) ТРУБКА ВАКУУМНАЯ					*(A) PIPE A-VACUUM*						
		07	-	-	S	S	&L44&NN1		1	20071224			
	[14] 94515120	(Р) ГАЙКА					*(A) NUT*						
		07	-	-	S	S	&L44&NN1		2	20071224			
	[15] 96378828	(Р) ТРУБКА ВАКУУМНАЯ					*(A) PIPE A-VACUUM*						
		07	-	-	S	S	&L44&NN1		1	20071224			
	[16] 94530261	(Р) ЗАЖИМ					*(A) CLIP*						
		07	-	-	S	S	&L44&NN1		1	20071224			
	[17] 94530045	(Р) ХОМУТ					*(A) CLIP*						
		07	-	-	S	S	&L44&NN1		1	20071224			
	[19] 94530030	(Р) ХОМУТ					*(A) CLIP*						
		07	-	-	S	S	&L44&NN1		1	20071224			
	[20] 96082625	(Р) КОЛПАЧОК					*(A) CAP*						
		07	-	-	S	S	&L44&NN1		1	20071224			

Содержание

Назад

2460 ВЫПУСК ОТРАБОТАВШИХ ГАЗОВ

EXHAUST PIPE LINE

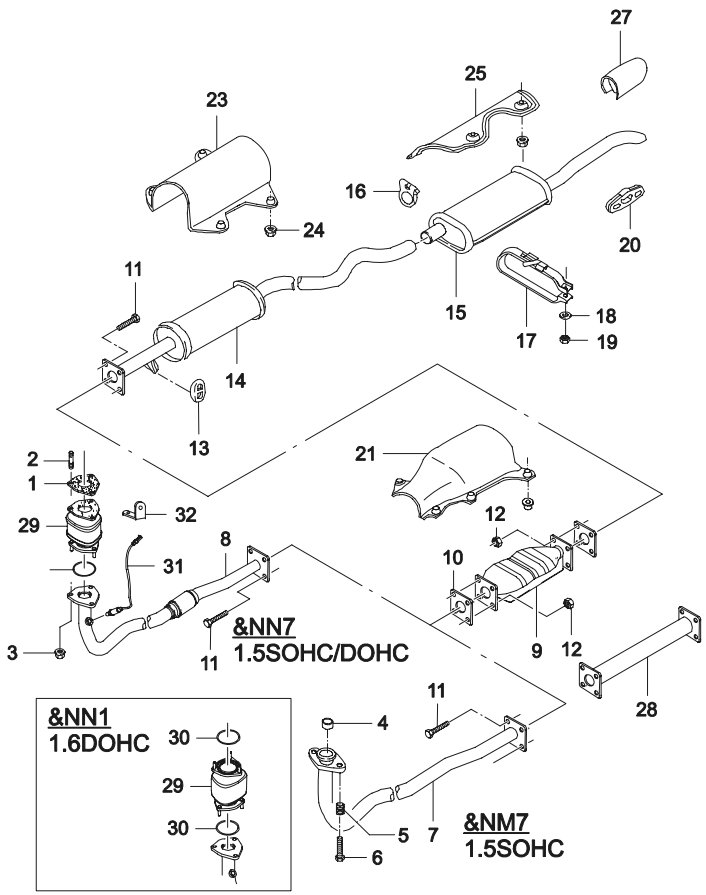

ВЗТ	№ ПОЗИЦИИ / НОМЕР ДЕТАЛИ	НАИМЕНОВАНИЕ	ДВГ	МОДЕЛЬ I	II	III	IV	КОМПЛЕКТАЦИЯ	Л/П	КОЛ	ПРИМЕНЕНИЕ С	ПО	ПРИМЕЧАНИЕ	КОД/Д
	[01]	(Р) ПРОКЛАДКА ПЕРЕДНЕЙ ТРУБЫ ГЛУШИТЕЛЕЙ												
	96184840		YV	S	S	S	S	&LX6/L43&NN7/NN1-NM7		1	20020801			
	[02]	(Р) ШПИЛЬКА												
	09108-10003		6	-	-	S	S	&L43		3	20020801	20030404	M10X1.25	
Y	94501291		YV	S	S	S	S	&LX6/L43&NN7/NN1-NM7		3	20030404		M10X1.25	
	[03]	(Р) ГАЙКА												
	08311-38102		V	-	-	S	S	&L43		3	20020801	20030410		
Y	94515068		YV	S	S	S	S	&LX6/L43&NN7/NN1-NM7		3	20030411			
	[04]	(Р) ПРОКЛАДКА ПЕРЕДНЕЙ ТРУБЫ ГЛУШИТЕЛЕЙ												
	96183827		Y	S	S	-	-	&LX6&NM7/NN7		1				
	[05]	(Р) ПРУЖИНА СПЕЦИАЛЬНАЯ												
	90128079		Y	S	S	-	-	&LX6		2				
	[06]	(Р) ВИНТ												
	90128082		Y	S	S	-	-	&LX6		2		19980423		
O	09111-10005		Y	S	S	-	-	&LX6		2	19980424	20030325		
Y	94501326		Y	S	S	-	-	&LX6&NM7/NN7		2	20030326			
	[07]	(Р) ТРУБА ПЕРЕДНЯЯ ГЛУШИТЕЛЕЙ												
	90352798		Y	S	S	-	-	&LX6&NM7/NN7		1				AJ
	[08]	(Р) ТРУБА ПЕРЕДНЯЯ ГЛУШИТЕЛЕЙ												
	96184261		V	-	-	S	S	&L43&NM7/NN7		1				SD
	96595509		Y	S	S	-	-	&LX6&NN1-NM7		1	20071201	20071223		
Y	96595509U00		Y	S	S	-	-	&L44&NN1-NM7		1	20071224			
	96941238		6	-	-	S	S	&L44&NN1		1	20071224			
	[09]	(Р) НЕЙТРАЛИЗАТОР КАТАЛИТИЧЕСКИЙ												
	96351141		Y	S	S	S	S	&LX6/L43&NN7-NM7		1	20010501	20070214		YE
	96351141U00		Y	S	S	S	S	&LX6/L43&NN7-NM7		1	20060220	20071024		YE
	96351141U20		Y	S	S	S	S	&LX6/L43&NN7-NM7		1	20070620	20070830		YE
	96351141U60		Y	S	S	S	S	&LX6/L43&NN7-NM7		1	20070901			YE
	[10]	(Р) ПРОКЛАДКА ПРИЕМНОЙ ТРУБЫ ГЛУШИТЕЛЕЙ												
	96099787		-	S	S	-	-			2		20011113		
Y	96182037		-	S	S	S	S			2	20011114			
	[11]	(Р) БОЛТ												
	11043323		-	S	S	S	S			8			M8X1.25	

Содержание

Назад

2460 ВЫПУСК ОТРАБОТАВШИХ ГАЗОВ

EXHAUST PIPE LINE

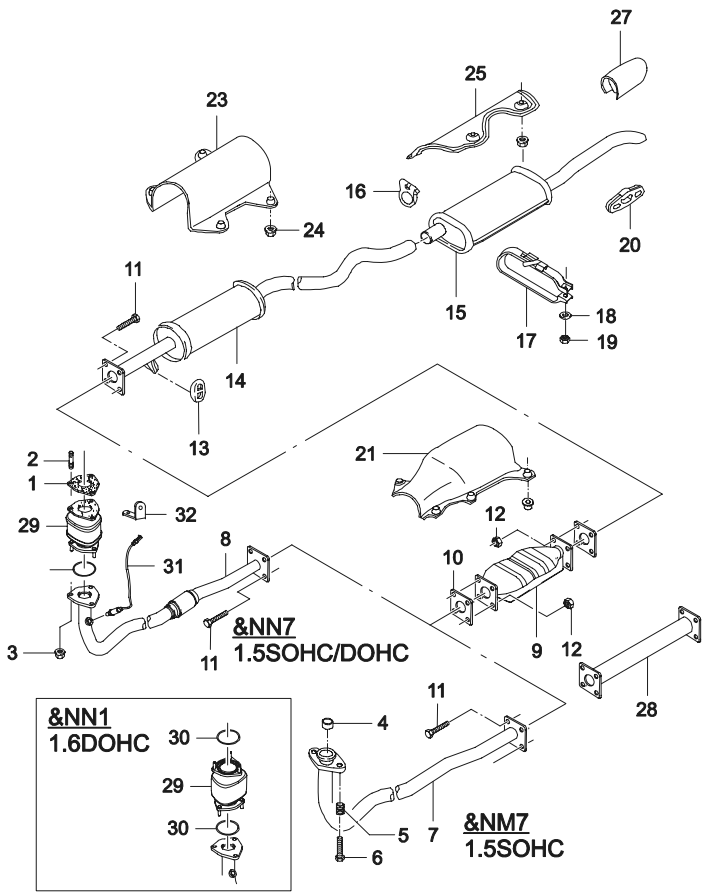

ВЗТ	№ ПОЗИЦИИ / НОМЕР ДЕТАЛИ	ДВГ	МОДЕЛЬ I	II	III	IV	КОМПЛЕКТАЦИЯ	Л/П	КОЛ	ПРИМЕНЕНИЕ С	ПО	ПРИМЕЧАНИЕ	КОД/Д
	[12]	(Р) ГАЙКА							*(A) NUT*				
	11068352	-	S	S	S	S			8		19961231	M8	
	94515067	-	S	S	S	S			2	20030410	20050619	M8	
	94515099	-	S	S	S	S			2	20050620		M8	
	[13]	(Р) КОЛЬЦО ДЕМПФЕРНОЕ							*(A) RING-INSULATION*				
	90352773	-	S	S	S	S			2		20030521		
Y	90352773U	-	S	S	S	S			2	20030522			
	[14]	(Р) ГЛУШИТЕЛЬ ПЕРЕДНИЙ							*(A) MUFFLER-EXHAUST,FRONT*				
	96184413	YV	S	S	S	S	&LX6/L43/L44&NN7/NM7/NN1		1				FB
	96595575	Y	S	S	-	-	&LX6&NN1-NM7		1	20071201	20071223		FA
Y	96595575U00	Y	S	S	-	-	&LX6&NN1-NM7		1	20071224			FA
	[15]	(Р) ГЛУШИТЕЛЬ ЗАДНИЙ							*(A) MUFFLER-EXHAUST,REAR*				
	96180144	YV6	S	S	S	S	&LX6/L43/L44		1				RN
	[16]	(Р) ХОМУТ							*(A) CLAMP*				
	96081950	-	S	S	S	S			1				
	[17]	(Р) ЗАЖИМ							*(A) CLAMP*				
	96081952	-	S	S	S	S			1				
	[18]	(Р) ШАЙБА							*(A) WASHER*				
	11011616	-	S	S	S	S			1		20020617	8.4	
Y	11086942	-	S	S	S	S			1	20020618		8.4	
	[19]	(Р) ГАЙКА							*(A) NUT-HEXAGON*				
	11011418	-	S	S	S	S			1			M6	
	[20]	(Р) ПОДУШКА ПОДВЕСКИ ГЛУШИТЕЛЯ							*(A) BUMPER-EXHAUST SUSPENSION*				
	90128194	-	S	S	S	S			1				
	[21]	(Р) КОЖУХ ЗАЩИТНЫЙ НЕЙТРАЛИЗАТОРА							*(A) SHIELD-CATAL CONVERTER PROTV*				
	96079828	-	S	S	S	S	&NN1/NN7-NM7		1	20010501			
	[23]	(Р) КОЖУХ ЗАЩИТНЫЙ ГЛУШИТЕЛЯ							*(A) SHIELD-MUFFLER PROTECTIVE*				
	96144864-B	-	S	S	S	S			1		19961031		
Y	94581172	-	S	S	S	S			1	20030326	20030603		
O	96144864	-	S	S	S	S			1	20030603	20050914		
Y	96144864U	-	S	S	S	S			1	20050810			
	[24]	(Р) ГАЙКА							*(A) NUT*				
	90234887	-	S	S	S	S			4		19961031		
Y	11501835	-	S	S	S	S			4	19961101	19961130		
Y	96351831	-	S	S	S	S			4	19961201	20020903		

Содержание

Назад

2460 ВЫПУСК ОТРАБОТАВШИХ ГАЗОВ

EXHAUST PIPE LINE

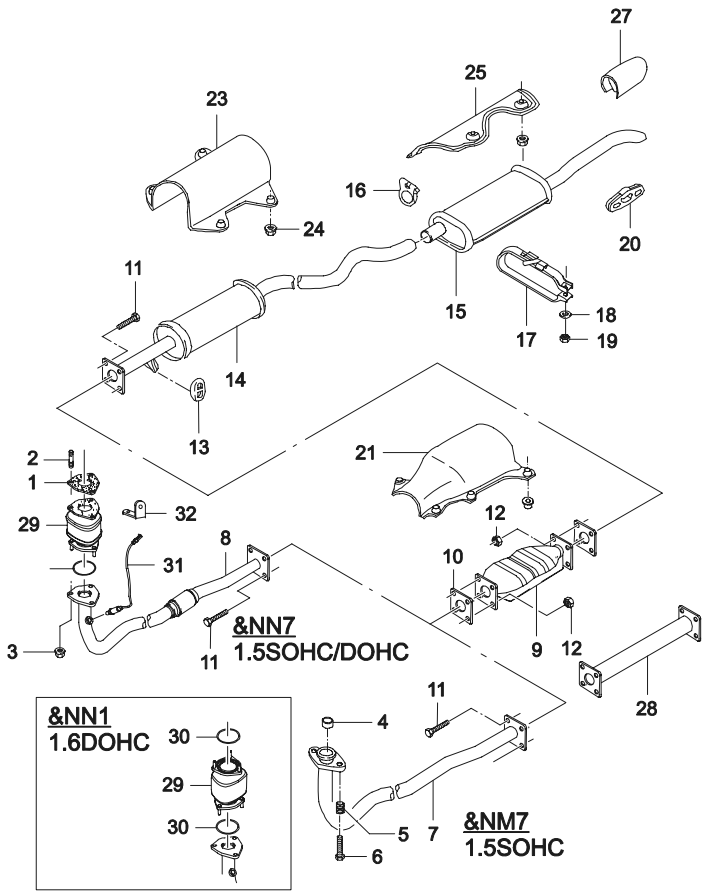

ВЗТ	№ ПОЗИЦИИ / НОМЕР ДЕТАЛИ	ДВГ	МОДЕЛЬ I	II	III	IV	НАИМЕНОВАНИЕ / КОМПЛЕКТАЦИЯ	Л/П	КОЛ	ПРИМЕНЕНИЕ С	ПО	ПРИМЕЧАНИЕ	КОД/Д
	[24]	(Р) ГАЙКА					*(А) NUT*						
Y	09159-05002	-	S	S	S	S			4	20020904	20030421		
O	94515323	-	S	S	S	S			4	20030422			
	[25]	(Р) КОЖУХ ЗАЩИТНЫЙ ГЛУШИТЕЛЯ					*(А) SHIELD-MUFFLER PROTECTIVE*						
	96081955	-	S	S	S	S			1				
	[27]	(Р) НАКОНЕЧНИК ВЫПУСКНОЙ ТРУБЫ					*(А) RING-EXHAUST PIPE TRIM*						
	96180147-A	-	S	S	S	S			1		19961031		
Y	96180147	-	S	S	S	S			1	19961101			
Y	96287792	-	-	S	-	S			1				
	[28]	(Р) ТРУБА ВЫПУСКНАЯ ГЛУШИТЕЛЕЙ					*(А) PIPE-CONNECTING,EXHAUST*						
	96143772-A	-	S	S	S	S	&NM7		1				
	[29]	(Р) НЕЙТРАЛИЗАТОР КАТАЛИТИЧЕСКИЙ, ВЕРХНИЙ					*(А) PUP CONVERTER A*						
	96595389	Y	S	S	-	-	&LX6&NN7/NN1		1	20071201			
	96427688	6	-	-	S	S	&L44&NN1		1	20071224			TF
	[30]	(Р) ПРОКЛАДКА ВЕРХНЕГО НЕЙТРАЛИЗАТОРА					*(А) GASKET-PUP CONV INLET*						
	96293025	6	-	-	S	S	&L44&NN1		2	20071224			
	[31]	(Р) ДАТЧИК КИСЛОРОДНЫЙ					*(А) SENSOR A-HEATED LAMBDA*						
	96453246	Y	S	S	-	-	&LX6&NN7/NN1		1	20071201			DG
	96418970	6	-	-	S	S	&L44&NN1		1	20071224			NK
	[32]	(Р) КРОНШТЕЙН ДАТЧИКА					*(А) BRACKET W/H-SENSOR LAMBDA*						
	96595608	Y	S	S	-	-	&LX6&NN7/NN1		1	20071201			

Содержание

Назад

2510 ЭЛЕКТРОННОЕ УПРАВЛЕНИЕ
EMISSION CONTROL

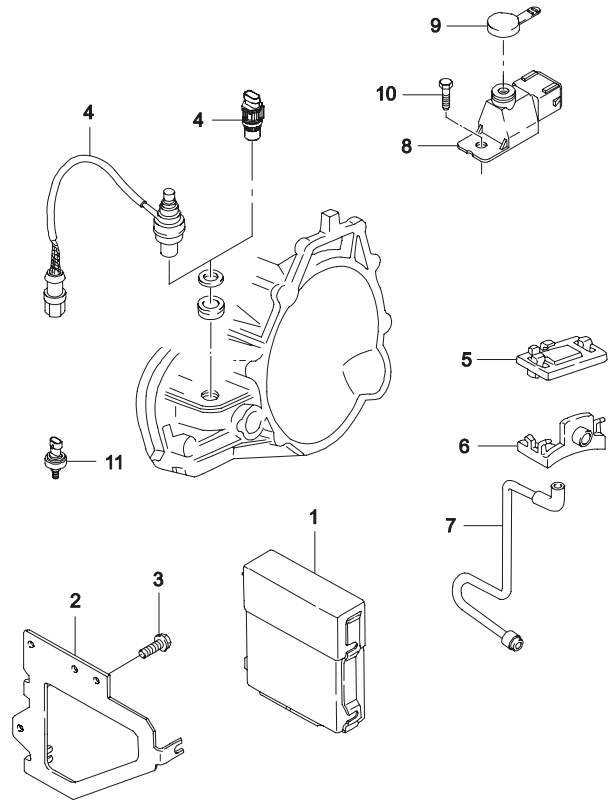

ВЗТ	№ ПОЗИЦИИ / НОМЕР ДЕТАЛИ	ДВГ	МОДЕЛЬ I	II	III	IV	КОМПЛЕКТАЦИЯ	Л/П	КОЛ	ПРИМЕНЕНИЕ С	ПО	ПРИМЕЧАНИЕ	КОД/Д
	[01]	(Р) БЛОК ЭЛЕКТРОННОГО УПРАВЛЕНИЯ						*(A) CONTROL UNIT-ELECTRIC*					
	16207709	Y	S	S	-	-	&LX6&NM7		1		19990107		ES
Y	16209689	Y	S	S	-	-	&LX6&NM7		1	19990108			SW
	16240109	Y	S	S	-	-	&LX6&NN7&CA1		1	20010501			
	12220799	Y	S	S	-	-	&LX6&NN1&CA1		1	20071201			
	96258344	V	-	-	S	-	&L43&M79&NM7		1	20020801			LY
	96258345	V	-	-	-	S	&L43&M79&NM7		1	20020801			LZ
	96258337	V	-	-	S	S	&L43&NN7&CA1		1	20020801			
	96430663	6	-	-	S	S	&L44&NN1&CA1		1	20080201	20080204		
O	96940668	6	-	-	S	S	&L44&NN1&CA1		1	20080205			
	[02]	(Р) КРОНШТЕЙН ЭЛЕКТРОННОГО БЛОКА						*(A) BRACKET-CONTROL UNIT*					
	96138526	YV	S	S	S	S	&LX6/L43&NM7/NN7		1				
	96595529	Y	S	S	-	-	&LX6&NN1		1	20071203			
	96941152	6	-	-	S	S	&L44&NN1		1	20080201			
	[03]	(Р) ВИНТ						*(A) SCREW*					
	90159147	-	S	S	S	S			3			4.8X16Z1	
	[04]	(Р) ДАТЧИК ТАХОМЕТРА						*(A) SENSOR-DISTANCE*					
	96179944	-	S	S	S	S			1		19960630	N100	VA
O	96213551	-	S	S	S	S			1	19960101	20070207	N100	VB
Y	96213551U00	-	S	S	S	S			1	20061228		N100	
	E3060010	-	S	S	S	S			1	20080201		N150	
	[05]	(Р) ДАТЧИК АБСОЛЮТНОГО ДАВЛЕНИЯ						*(A) SENSOR-VACUUM*					
	12569240	Y	S	S	-	-	&LX6&NM7/NN7/NN1		1				
	16137039	V	-	-	S	S	&L43&NM7/NN7		1	20020801			
	96276354	6	-	-	S	S	&L44&NN1		1	20071224			
	[06]	(Р) КРОНШТЕЙН ВАКУУМНОГО ДАТЧИКА						*(A) BRACKET-VACUUM SENSOR*					
	90225716	YV	S	S	S	S			1				
	[07]	(Р) ТРУБКА ВАКУУМНОГО ДАТЧИКА						*(A) PIPE-VACUUM SENSOR*					
	96143857	Y	S	S	-	-	&LX6		1				
	96130790	V	-	-	S	S	&L43		1	20020801			
	[08]	(Р) CO-ПОТЕНЦИОМЕТР						*(A) CO POTENTIOMETER*					
	96348850	Y	S	S	-	-	&LX6&NM7		1	20010411			
	[09]	(Р) ПЫЛЬНИК						*(A) ANTI-TAMPER CAP*					
	96349302	Y	S	S	-	-	&LX6&NM7		1				

Содержание

Назад

2510 ЭЛЕКТРОННОЕ УПРАВЛЕНИЕ
EMISSION CONTROL

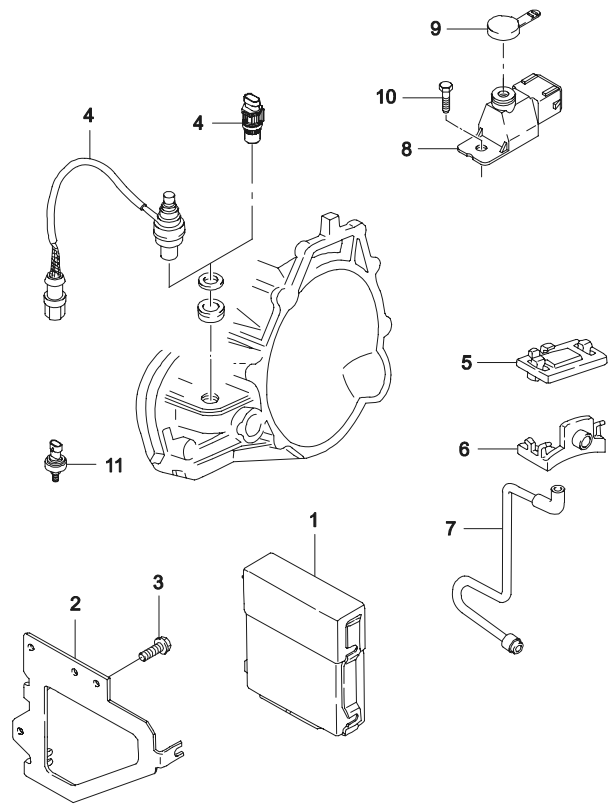

ВЗТ	№ ПОЗИЦИИ / НОМЕР ДЕТАЛИ	ДВГ	МОДЕЛЬ I	II	III	IV	КОМПЛЕКТАЦИЯ	Л/П	КОЛ	ПРИМЕНЕНИЕ С	ПО	ПРИМЕЧАНИЕ	КОД/Д
	[10] 11072641	(Р) ВИНТ Y	**S**	**S**	-	-	&LX6&NM7		*(A) SCREEW* 1				
	[11] 96184588	(Р) ДАТЧИК НЕРОВНОСТИ ДОРОГИ Y	**S**	**S**	-	-	&LX6&NN1		*(A) SENSOR-ROUGH ROAD* 1	20071201			

Содержание

Назад

3 СЦЕПЛЕНИЕ И ТРАНСМИССИЯ

3110 НАЖИМНОЙ И ВЕДОМЫЙ ДИСКИ СЦЕПЛЕНИЯ

3210 МЕХАНИЧЕСКАЯ КОРОБКА ПЕРЕДАЧ

3220 ЧАСТИ ПРИВОДА УПРАВЛЕНИЯ КПП

3230 МЕХАНИЗМ КОРОБКИ ПЕРЕМЕННЫХ ПЕРЕДАЧ

3240 РЕВЕРС И ОБГОННАЯ ШЕСТЕРНЯ

3250 КОРПУС ПОДШИПНИКОВ

3260 МЕХАНИЗМ УПРАВЛЕНИЯ КОРОБКОЙ ПЕРЕДАЧ

3270 РЕДУКТОР

3910 МЕХАНИЗМ ПРИВОДА ПЕРЕКЛЮЧЕНИЯ ПЕРЕДАЧ

Содержание

Назад

3110 НАЖИМНОЙ И ВЕДОМЫЙ ДИСКИ СЦЕПЛЕНИЯ

CLUTCH COVER & DISC

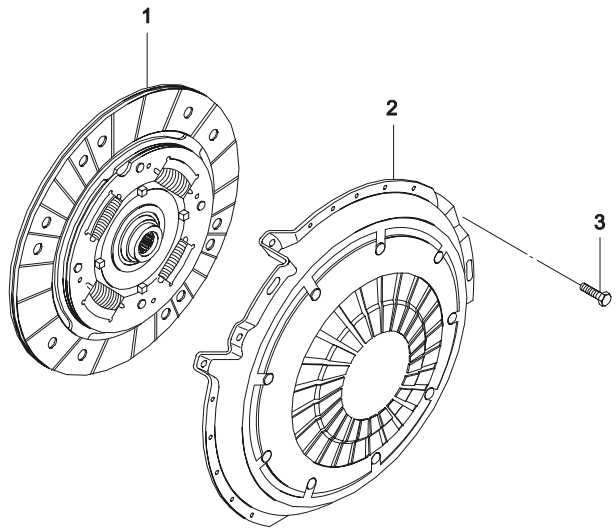

ВЗТ	№ ПОЗИЦИИ / НОМЕР ДЕТАЛИ	НАИМЕНОВАНИЕ / КОМПЛЕКТАЦИЯ	ДВГ	МОДЕЛЬ I	МОДЕЛЬ II	МОДЕЛЬ III	МОДЕЛЬ IV	Л/П	КОЛ	ПРИМЕНЕНИЕ С	ПРИМЕНЕНИЕ ПО	ПРИМЕЧАНИЕ	КОД/Д
	[01]	(Р) ДИСК ВЕДОМЫЙ СЦЕПЛЕНИЯ							*(A) DISC-CLUTCH*				
	96343034	&LX6	Y	S	S	-	-		1			8 inch	
	96337259	&L43/L44	V6	-	-	S	S		1	20020801		8 inch	
	X96444839	&L43/L44	V6	-	-	S	S		1	20020215		8 inch	
	[02]	(Р) ДИСК НАЖИМНОЙ СЦЕПЛЕНИЯ							*(A) COVER-CLUTCH*				
	96343035	&LX6	Y	S	S	-	-		1			8 inch	
	96286784	&L43/L44	V6	-	-	S	S		1	20020801		8 inch	
	96343035	&L43/L44	V6	-	-	S	S		1	20030305		8 inch	
	X96286783	&L43/L44	V6	-	-	S	S		1	20020215		8 inch	
	[03]	(Р) БОЛТ ШЕСТИГРАННЫЙ							*(A) BOLT-HEXAGONAL*				
	09100-07001		-	S	S	S	S		6				

Содержание

Назад

3210 МЕХАНИЧЕСКАЯ КОРОБКА ПЕРЕДАЧ

MANUAL TRANSAXLE

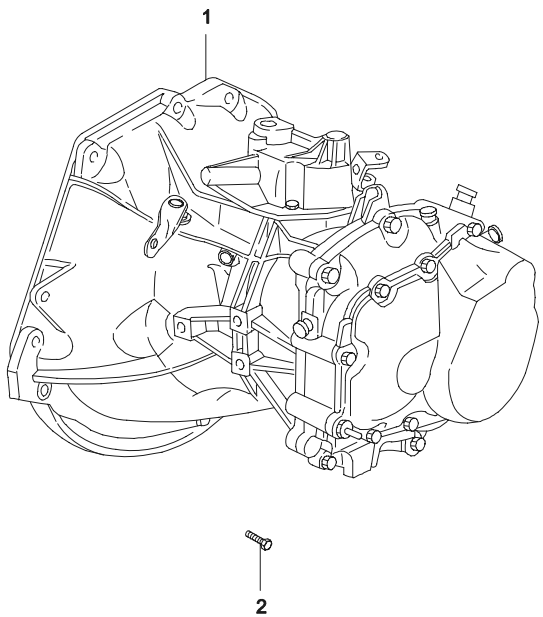

ВЗТ	№ ПОЗИЦИИ / НОМЕР ДЕТАЛИ	ДВГ	МОДЕЛЬ I	II	III	IV	КОМПЛЕКТАЦИЯ	Л/П	КОЛ	ПРИМЕНЕНИЕ С	ПО	ПРИМЕЧАНИЕ	КОД/Д
	[01]	(P) КОРОБКА ПЕРЕМЕННЫХ ПЕРЕДАЧ						*(A) TRANSAXLE A-GEARSHIFT*					
	96222348	Y	**S**	**S**	**-**	**-**	&LX6&CLH&EEC		1		19980302	П/ОТНОШЕНИЕ=3.941	
O	96242762	Y	**S**	**S**	**-**	**-**	&LX6&CLH&EEC		1	19980303	20050203	П/ОТНОШЕНИЕ=3.944	VG
O	96284465	Y	**S**	**S**	**-**	**-**	&LX6&CLH&EEC		1	20050204		П/ОТНОШЕНИЕ=3.944	
	96243090	V	**-**	**-**	**S**	**S**	&L43&CLH&G41&M79		1	20020801	20050203	П/ОТНОШЕНИЕ=4.176	XG
O	96284467	V	**-**	**-**	**S**	**S**	&L43&CLH&G41&M79		1	20050204		П/ОТНОШЕНИЕ=4.176	
	96225023	Y	**S**	**S**	**-**	**-**	&LX6&CLH&NN1		1	20071224		П/ОТНОШЕНИЕ=3.722	
	96940806	6	**-**	**-**	**S**	**S**	&L44&CLH&NN1		1	20071224		П/ОТНОШЕНИЕ=3.55	
	[02]	(P) ВИНТ						*(A) SCREW*					
	11055766	-	**S**	**S**	**S**	**S**			6		19961031	M12X45	
Y	09100-12002	-	**S**	**S**	**S**	**S**			6	19961101	20030408	M12X45	
Y	94500860	-	**S**	**S**	**S**	**S**			6	20030409		M12X45	

Содержание

Назад

3220 ЧАСТИ ПРИВОДА УПРАВЛЕНИЯ КПП

TRANSAXLE RELATED PARTS

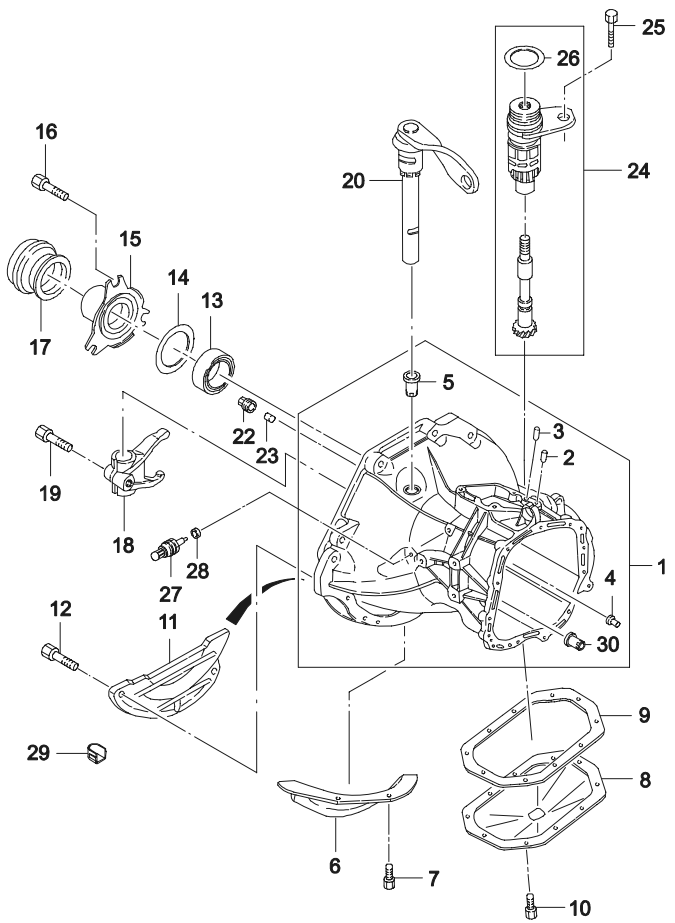

ВЗТ	№ ПОЗИЦИИ / НОМЕР ДЕТАЛИ	ДВГ	МОДЕЛЬ I	II	III	IV	КОМПЛЕКТАЦИЯ	Л/П	КОЛ	ПРИМЕНЕНИЕ С	ПО	ПРИМЕЧАНИЕ	КОД/Д
	[01]	(P) КАРТЕР КПП							*(A) CASE A-TRANSAXLE*				
	K90375355W	-	S	S	S	S			1				
	96215991	-	S	S	S	S			1		19980120	С КРЫШКОЙ ОТСЕКА СЦЕПЛЕНИЯ	
N	96216453	-	S	S	S	S			1	19980121	20020214	БЕЗ КРЫШКИ ОТСЕКА СЦЕПЛЕНИЯ	
O	96183707	-	S	S	S	S	&LX6/L43/L44		1	20020215		БЕЗ КРЫШКИ ОТСЕКА СЦЕПЛЕНИЯ	
	[02]	(P) ПАЛЕЦ УСТАНОВОЧНЫЙ							*(A) PIN-DOWEL*				
	90147339	-	S	S	S	S			1				
	[03]	(P) ПАЛЕЦ УСТАНОВОЧНЫЙ							*(A) PIN-DOWEL*				
	90065583	-	S	S	S	S			2				
	[04]	(P) МУФТА МАСЛОПРИТОКА ВТОРИЧНОГО ВАЛА							*(A) SLEEVE-MAINSHAFT OIL DUCT*				
	90121130	-	S	S	S	S			1				
	[05]	(P) ВТУЛКА ОТЖИМНОГО РЫЧАГА							*(A) BUSHING-CLUTCH SHAFT*				
	90305912	-	S	S	S	S			2		19980431		
Y	96285014	-	S	S	S	S			2	19980501			
	[06]	(P) КРЫШКА ОТСЕКА СЦЕПЛЕНИЯ							*(A) COVER-CLUTCH HOUSING*				
	96183990	-	S	S	-	-			1		19980303		
	[07]	(P) ВИНТ ШЕСТИГРАННЫЙ							*(A) SCREW-HEXAGON HEAD*				
	90344804	-	S	S	-	-			3		19980303	M7X12	
Y	09103-07001	-	S	S	-	-			3	19961201	19980303	M7X12	
	[08]	(P) КРЫШКА МЕХАНИЗМА РЕДУКТОРА							*(A) COVER-DIFFERENTIAL GEAR*				
	90305635	-	S	S	S	S			1				
	[09]	(P) ПРОКЛАДКА КРЫШКИ МЕХАНИЗМА РЕДУКТОРА							*(A) GASKET-DIFFERENTIAL GEAR COVER*				
	96179241	-	S	S	S	S			1				
	[10]	(P) БОЛТ ШЕСТИГРАННЫЙ							*(A) BOLT-HEXAGON FLANGE*				
	09103-08028	-	S	S	S	S			10			M8X18	
O	94500952	-	S	S	S	S			10			M8X18	
	[11]	(P) КРЫШКА КАРТЕРА КПП							*(A) COVER-TRANSMISSION CASE*				
	96079170	-	S	S	S	S			1		19980415		
Y	96224697	-	S	S	S	S			1	19960901	19980415		
O	96242579	-	S	S	S	S			1	19980416			
	[12]	(P) ВИНТ ШЕСТИГРАННЫЙ							*(A) SCREW-HEXAGON HEAD*				
	90344804	-	S	S	S	S			3		19961130	M7X12	

Содержание

Назад

3220 ЧАСТИ ПРИВОДА УПРАВЛЕНИЯ КПП

TRANSAXLE RELATED PARTS

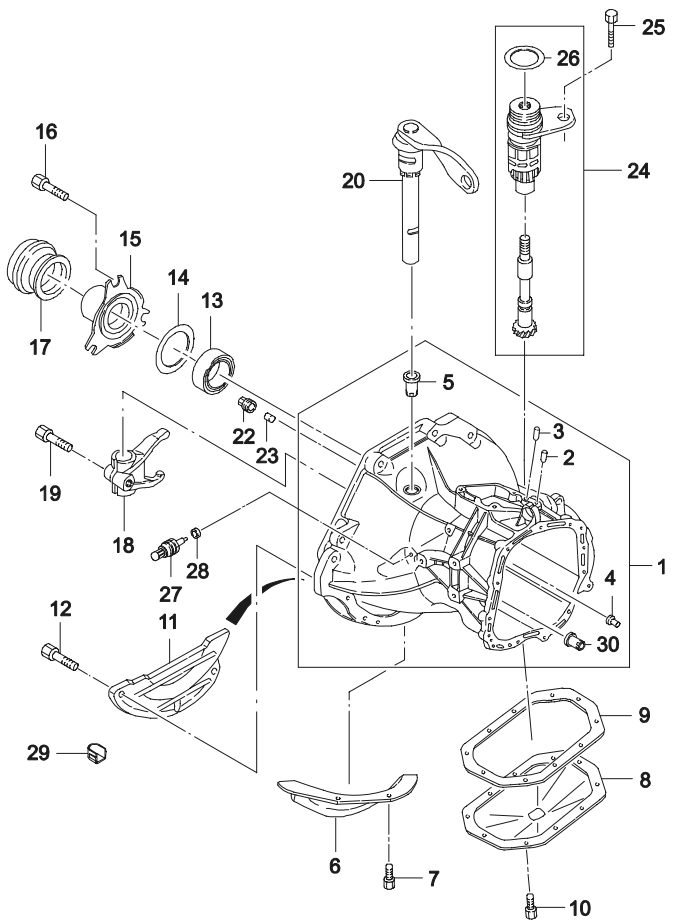

ВЗТ	№ ПОЗИЦИИ / НОМЕР ДЕТАЛИ	ДВГ	МОДЕЛЬ I	II	III	IV	КОМПЛЕКТАЦИЯ	Л/П	КОЛ	ПРИМЕНЕНИЕ С	ПО	ПРИМЕЧАНИЕ	КОД/Д
	[12]	(Р) ВИНТ ШЕСТИГРАННЫЙ							*(A) SCREW-HEXAGON HEAD*				
N	09103-07001	-	S	S	S	S			3	19961201	19980415	M7X12	
O	09103-10046	-	S	S	S	S			3	19961201	20030422		
Y	94501023	-	S	S	S	S			3	20030423			
	[13]	(Р) САЛЬНИК ВАЛА							*(A) RING-SHAFT SEAL*				
	90182168	-	S	S	S	S			1			23X35X8	
	[14]	(Р) КОЛЬЦО							*(A) RING-O*				
	90112258	-	S	S	S	S			1			50.5X2.2	
	[15]	(Р) МУФТА ПОДШИПНИКА СЦЕПЛЕНИЯ							*(A) GUIDE-THRUST BEARING*				
	90112325	-	S	S	S	S			1				
	[16]	(Р) ВИНТ							*(A) SCREW*				
	11010785	-	S	S	S	S			3		19970331	M6X12	
Y	09100-06004	-	S	S	S	S			3	19970401		M6X12	
O	94500766	-	S	S	S	S			3			M6X12	
	[17]	(Р) ПОДШИПНИК ВЫКЛЮЧЕНИЯ СЦЕПЛЕНИЯ							*(A) BEARING-CLUTCH THRUST*				
	96181631	-	S	S	S	S			1		19970201		
Y	90251210	-	S	S	S	S			1	19970201			
	[18]	(Р) ВИЛКА ОТЖИМНАЯ СЦЕПЕЛНИЯ							*(A) FORK-CLUTCH RELEASE*				
	90372766	-	S	S	S	S			1				
Y	94580796	-	S	S	S	S			1				
	[19]	(Р) БОЛТ							*(A) BOLT-HEXAGONAL*				
	09100-08020	-	S	S	S	S			1				
O	94500795	-	S	S	S	S			1				
	[20]	(Р) РЫЧАГ ОТЖИМНОЙ							*(A) LEVER-RELEASE*				
	96144874	-	S	S	S	S			1				
	[22]	(Р) ПРОБКА РЕЗЬБОВАЯ							*(A) PLUG-SCREW*				
	96214029	-	S	S	S	S			1			M18X1.5	
	09246-18003	-	S	S	S	S			1			M18X1.5	
	[23]	(Р) МАГНИТ							*(A) MAGNET*				
	03449250	-	S	S	S	S			1				
Y	94580016	-	S	S	S	S			1				
	[24]	(Р) МЕХАНИЗМ ПРИВОДА СПИДОМЕТРА							*(A) GEAR A-DRIVEN WORM*				
	90375764	-	S	S	S	S			1			Включая позиции # 25,26	
	[25]	(Р) БОЛТ							*(A) BOLT-HEXAGONAL*				

Содержание

Назад

3220 ЧАСТИ ПРИВОДА УПРАВЛЕНИЯ КПП

TRANSAXLE RELATED PARTS

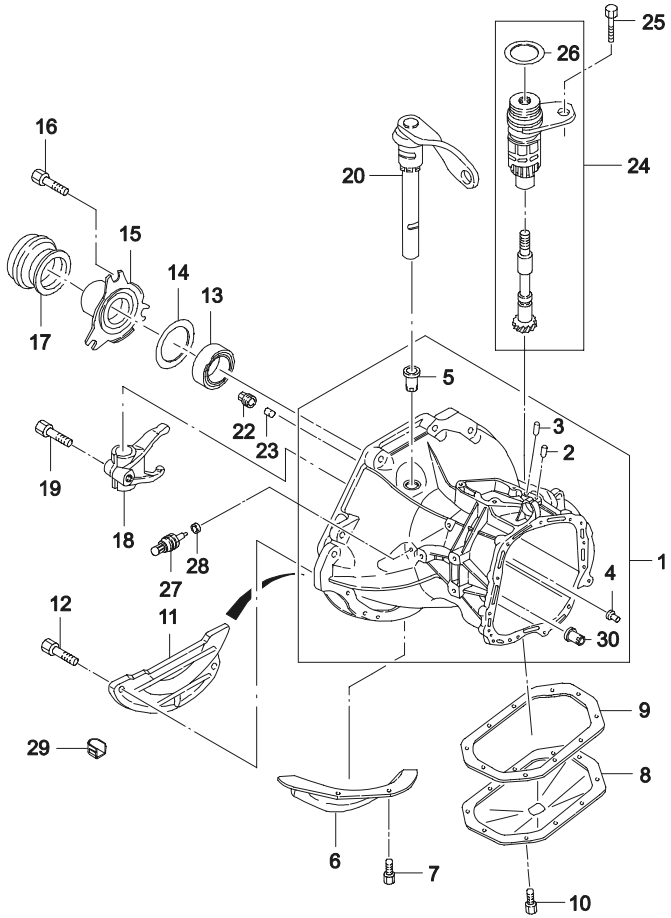

ВЗТ	№ ПОЗИЦИИ / НОМЕР ДЕТАЛИ	ДВГ	МОДЕЛЬ I	II	III	IV	НАИМЕНОВАНИЕ / КОМПЛЕКТАЦИЯ	Л/П	КОЛ	ПРИМЕНЕНИЕ С	ПО	ПРИМЕЧАНИЕ	КОД/Д
	[25]	(Р) БОЛТ							*(A) BOLT-HEXAGONAL*				
	09100-06003	-	S	S	S	S			1			M6X15	
O	94500765	-	S	S	S	S			1			M6X15	
	[26]	(Р) ПРОКЛАДКА							*(A) RING-O*				
	09280-17001	-	S	S	S	S			1				
O	94535508	-	S	S	S	S			1				
	[27]	(Р) ВКЛЮЧАТЕЛЬ ФОНАРЯ ЗАДНЕГО ХОДА							*(A) SWITCH-BACK UP LAMP*				
	96192077	-	S	S	S	S			1				
	[28]	(Р) ШАЙБА							*(A) RING-BACK UP SWITCH SEAL*				
	11015212	-	S	S	S	S			1			12X16	
N	09160-12003	-	S	S	S	S			1			12X16	
O	94525096	-	S	S	S	S			1			12X16	
	[29]	(Р) УПЛОТНИТЕЛЬ							*(A) GROMMET*				
	96351680	-	-	-	S	S	&L43		1				
	[30]	(Р) ВТУЛКА							*(A) BUSHING*				
	90334359	-	S	S	S	S			2				

Содержание

Назад

3230 МЕХАНИЗМ КОРОБКИ ПЕРЕМЕННЫХ ПЕРЕДАЧ

TRANSAXLE GEAR

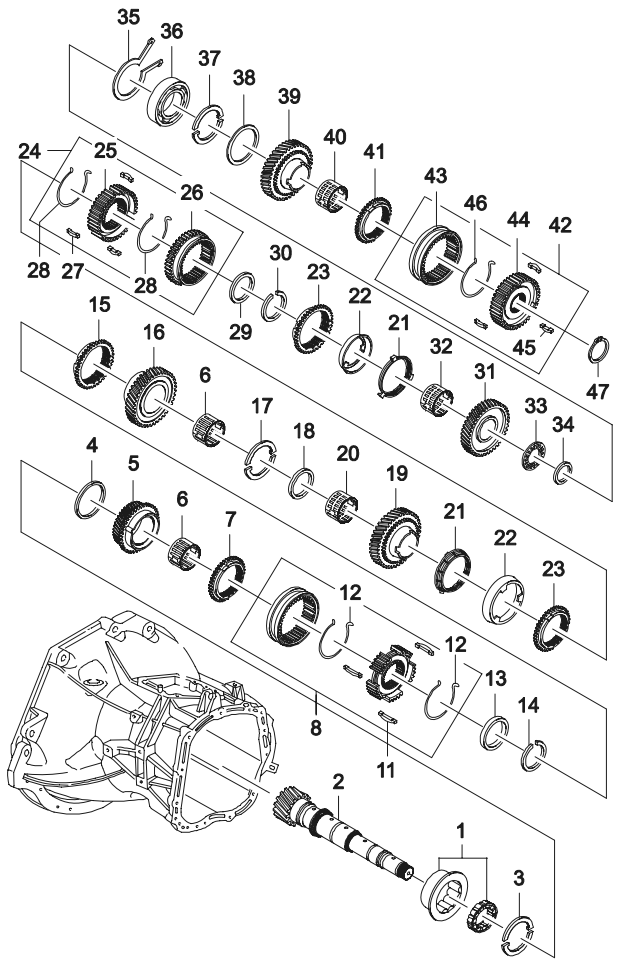

ВЗТ	№ ПОЗИЦИИ / НОМЕР ДЕТАЛИ	ДВГ	МОДЕЛЬ I	II	III	IV	КОМПЛЕКТАЦИЯ	Л/П	КОЛ	ПРИМЕНЕНИЕ С	ПО	ПРИМЕЧАНИЕ	КОД/Д
	[01] (Р) ПОДШИПНИК РОЛИКОВЫЙ *(A) BEARING-ROLLER*												
	90373802		S	S	S	S	&LX6/L43/L44		1			42X72X18	
Y	90142090		S	S	S	S	&LX6/L43/L44		1	20030305		42X72X18	
	[02] (Р) ВАЛ ВТОРИЧНЫЙ КПП *(A) SHAFT A-MAIN,TRANSAXLE*												
	90279911	Y	S	S	-	-			1		19980231	П/ОТНОШЕНИЕ=3.94	
O	96242685	Y	S	S	-	-	&LX6		1	19980303		П/ОТНОШЕНИЕ=3.94	
	96242687	V	-	-	S	S	&L43		1	20020801		П/ОТНОШЕНИЕ=4.176	
	[03] (Р) ПОЛУКОЛЬЦО ОПОРНОЕ ВТОРИЧНОГО ВАЛА *(A) WASHER-MAIN SHAFT THRUST*												
	90199104	-	S	S	S	S			2				
	[04] (Р) ШАЙБА СТОПОРНАЯ *(A) RING-WASHER RETAINING*												
	90112228	-	S	S	S	S			1				
Y	94580543	-	S	S	S	S			1				
	[05] (Р) ШЕСТЕРНЯ 4 ПЕРЕДАЧИ В СБОРЕ *(A) GEAR A-4TH SPEED*												
	96157320	-	S	S	S	S			1				
	[06] (Р) ПОДШИПНИК ИГОЛЬЧАТЫЙ *(A) CAGE-NEEDLE*												
	90147685	-	S	S	S	S			2			38X42X24	
Y	94580614	-	S	S	S	S			2			38X42X24	
	[07] (Р) КОЛЬЦО СИНХРОНИЗАТОРА *(A) RING-SYNCHRONIZING*												
	90304685	-	S	S	S	S			1				
Y	94580745	-	S	S	S	S			1				
	[08] (Р) МУФТА СИНХРОНИЗАТОРА В СБОРЕ *(A) SLEEVE A-SHIFT*												
	90236634	-	S	S	S	S			1				
	[09] (Р) СТУПИЦА СИНХРОНИЗАТОРА *(A) GEAR-CLUTCH*												
	N/S(8)	-											
	[10] (Р) КОЛЬЦО СТОПОРНОЕ *(A) RING-RETAINING*												
	N/S(8)	-											
	[11] (Р) СУХАРЬ СИНХРОНИЗАТОРА *(A) KEY-SYNCHRONIZER*												
	90199973	-	S	S	S	S			3				
	[12] (Р) ПРУЖИНА СИНХРОНИЗАТОРА 3 И 4 ПЕРЕДАЧ *(A) SPRING-3&4TH SYNCHRONIZER*												
	90250023	-	S	S	S	S			2				
O	94580706	-	S	S	S	S			2				
	[13] (Р) ШАЙБА ОПОРНАЯ МЕХАНИЗМА СЦЕПЛЕНИЯ *(A) WASHER-CLUTCH GEAR THRUST*												
	09160-38001	-	S	S	S	S			1				
O	94525171	-	S	S	S	S			1				

Содержание

Назад

3230 МЕХАНИЗМ КОРОБКИ ПЕРЕМЕННЫХ ПЕРЕДАЧ

TRANSAXLE GEAR

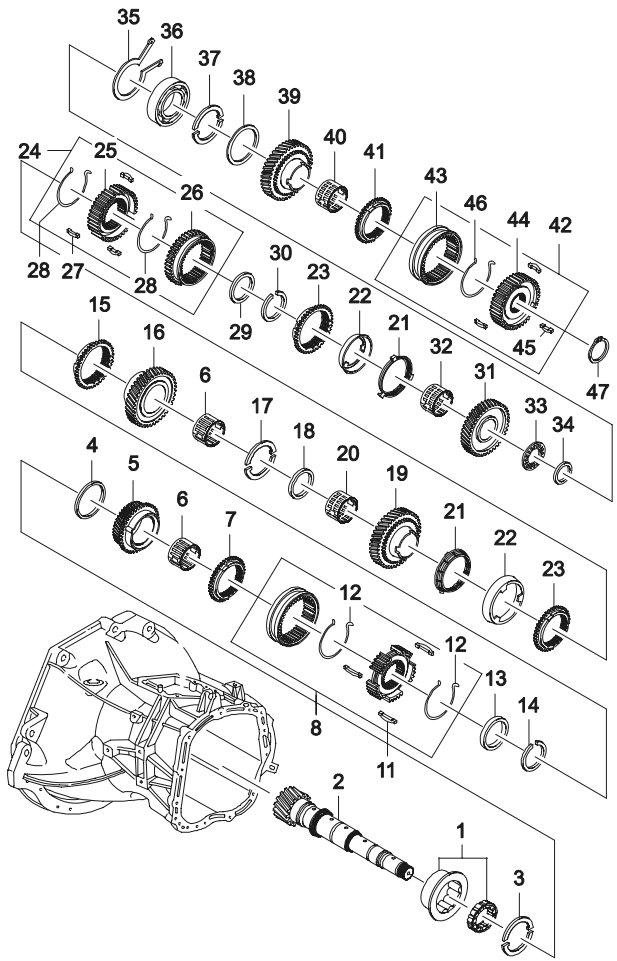

ВЗТ	№ ПОЗИЦИИ / НОМЕР ДЕТАЛИ	НАИМЕНОВАНИЕ / КОМПЛЕКТАЦИЯ	ДВГ	МОДЕЛЬ I	II	III	IV	Л/П	КОЛ	ПРИМЕНЕНИЕ С	ПО	ПРИМЕЧАНИЕ	КОД/Д
	[14]	(Р) КОЛЬЦО СТОПОРНОЕ								*(A) CIRCLIP*			
	90373021	-	S	S	S	S			1				
O	94580802	-	S	S	S	S			1				
	[15]	(Р) КОЛЬЦО СИНХРОНИЗАТОРА								*(A) RING-SYNCHRONIZING*			
	90304685	-	S	S	S	S			1				
Y	94580745	-	S	S	S	S			1				
	[16]	(Р) ШЕСТЕРНЯ 3 ПЕРЕДАЧИ								*(A) GEAR A-3RD SPEED*			
	96157319	-	S	S	S	S			1				
	[17]	(Р) ШАЙБА ОПОРНАЯ ВТОРИЧНОГО ВАЛА								*(A) WASHER-MAIN SHAFT THRUST*			
	90199644	-	S	S	S	S			2				
Y	94580652	-	S	S	S	S			2				
	[18]	(Р) ШАЙБА СТОПОРНАЯ								*(A) RING-WASHER RETAINING*			
	90112228	-	S	S	S	S			1				
Y	94580543	-	S	S	S	S			1				
	[19]	(Р) ШЕСТЕРНЯ 2 ПЕРЕДАЧИ								*(A) GEAR A-2ND SPEED*			
	90236651	-	S	S	S	S			1				
	[20]	(Р) ПОДШИПНИК ИГОЛЬЧАТЫЙ								*(A) CAGE-NEEDLE*			
	90373750	-	S	S	S	S			1			38X42X28	
Y	94580806	-	S	S	S	S			1			38X42X28	
	[21]	(Р) КОЛЬЦО СИНХРОНИЗАТОРА, ВНУТРЕННЕЕ								*(A) RING-INSIDE SYNCHRONIZER*			
	90305938	-	S	S	S	S			2				
Y	94580752	-	S	S	S	S			2				
	[22]	(Р) КОЛЬЦО КОНУСНОЕ ПРОМЕЖУТОЧНОЕ								*(A) RING-3 CONE INTERMEDIATE*			
	90250034	-	S	S	S	S			2				
Y	96242727	-	S	S	S	S			2				
	[23]	(Р) КОЛЬЦО СИНХРОНИЗАТОРА, НАРУЖНЕЕ								*(A) RING-OUTSIDE SYNCHRONIZER*			
	90305939	-	S	S	S	S			2				
Y	94580754	-	S	S	S	S			2				
	[24]	(Р) МЕХАНИЗМ СИНХРОНИЗАТОРА								*(A) GEAR A-SLIDING*			
	90236633	-	S	S	S	S			1				
	[25]	(Р) СТУПИЦА СИНХРОНИЗАТОРА 1 И 2 ПЕРЕДАЧ								*(A) PIECE-GUIDE 1ST&2ND SPEED*			
	N/S(24)	-											
	[26]	(Р) МУФТА СКОЛЬЗЯЩАЯ СИНХРОНИЗАТОРА								*(A) GEAR-SLIDING TO REVERSE*			
	N/S(24)	-											
	[27]	(Р) СУХАРЬ СИНХРОНИЗАТОРА 1 И 2 ПЕРЕДАЧ								*(A) KEY-1ST&2ND SYNCHRONIZER*			

Содержание

Назад

3230 МЕХАНИЗМ КОРОБКИ ПЕРЕМЕННЫХ ПЕРЕДАЧ

TRANSAXLE GEAR

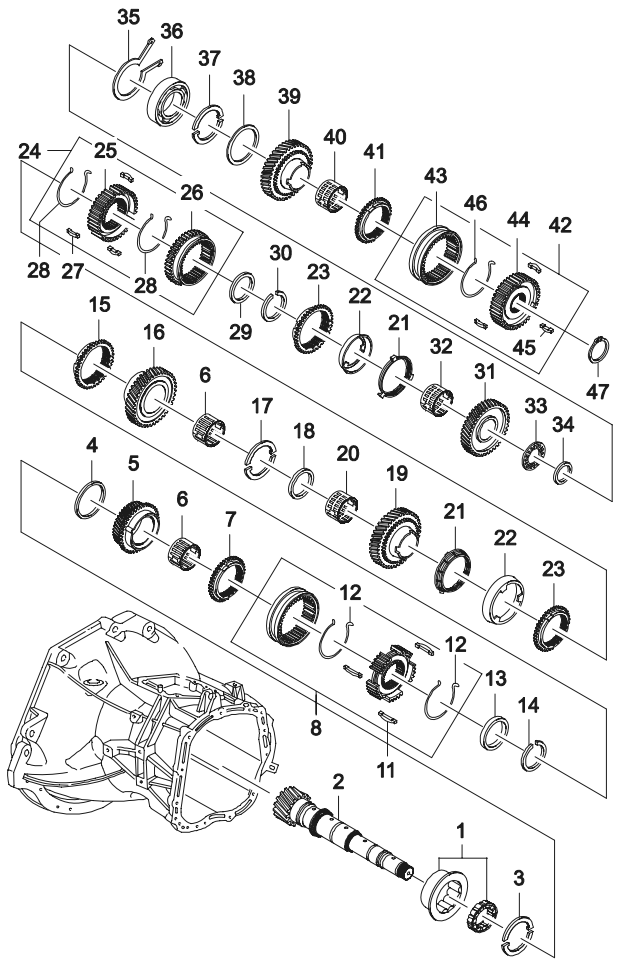

ВЗТ	№ ПОЗИЦИИ / НОМЕР ДЕТАЛИ	НАИМЕНОВАНИЕ	ДВГ	МОДЕЛЬ I	II	III	IV	КОМПЛЕКТАЦИЯ	Л/П	КОЛ	ПРИМЕНЕНИЕ С	ПО	ПРИМЕЧАНИЕ	КОД/Д
	[27]	(Р) СУХАРЬ СИНХРОНИЗАТОРА 1 И 2 ПЕРЕДАЧ												
	90199019		-	S	S	S	S			3				
	[28]	(Р) ПРУЖИНА СИНХРОНИЗАТОРА 1 И 2 ПЕРЕДАЧ												
	90250029		-	S	S	S	S			2				
	[29]	(Р) ШАЙБА ОПОРНАЯ												
	09160-33007		-	S	S	S	S			1				
O	94525163		-	S	S	S	S			1				
	[30]	(Р) КОЛЬЦО СТОПОРНОЕ												
	90142582		-	S	S	S	S			1				
Y	94580588		-	S	S	S	S			1				
	[31]	(Р) ШЕСТЕРНЯ 1 ПЕРЕДАЧИ												
	90334381		-	S	S	S	S			1				
O	94580769		-	S	S	S	S			1				
	[32]	(Р) ПОДШИПНИК ИГОЛЬЧАТЫЙ												
	90373752		-	S	S	S	S			1				33X37X26
Y	94580808		-	S	S	S	S			1				33X37X26
	[33]	(Р) ПОДШИПНИК ИГОЛЬЧАТЫЙ												
	90373751		-	S	S	S	S			1				33X52X2
Y	94580807		-	S	S	S	S			1				33X52X2
	[34]	(Р) КОЛЬЦО ВТОРИЧНОГО ВАЛА												
	90142561		-	S	S	S	S			1				
Y	94580587		-	S	S	S	S			1				
	[35]	(Р) КОЛЬЦО СТОПОРНОЕ												
	90373019		-	S	S	S	S			1				62X2
Y	94580801		-	S	S	S	S			1				62X2
	[36]	(Р) ПОДШИПНИК												
	96108006		-	S	S	S	S			1				
	[37]	(Р) ШАЙБА ОПОРНАЯ ВТОРИЧНОГО ВАЛА												
	90223614		-	S	S	S	S			2				
O	94580675		-	S	S	S	S			2				
	[38]	(Р) КОЛЬЦО СТОПОРНОЕ												
	90142139		-	S	S	S	S			1				
	[39]	(Р) ШЕСТЕРНЯ 5 ПЕРЕДАЧИ КПП												
	90373005		-	S	S	S	S			1				

(А) KEY-1ST&2ND SYNCHRONIZER	(А) SPRING-1&2ND SYNCHRONIZER	(А) WASHER-THRUST	(А) CIRCLIP	(А) GEAR A-1ST SPEED	(А) CAGE-NEEDLE	(А) CAGE-NEEDLE	(А) DISC-MAINSHAFT	(А) RING-RETAINING	(А) BEARING-GROOVE BALL	(А) WASHER-MAIN SHAFT THRUST	(А) RING-RETAINING	(А) GEAR A-5TH SPEED TRANSAXLE
[27]	[28]	[29]	[30]	[31]	[32]	[33]	[34]	[35]	[36]	[37]	[38]	[39]

Содержание

Назад

3230 МЕХАНИЗМ КОРОБКИ ПЕРЕМЕННЫХ ПЕРЕДАЧ

TRANSAXLE GEAR

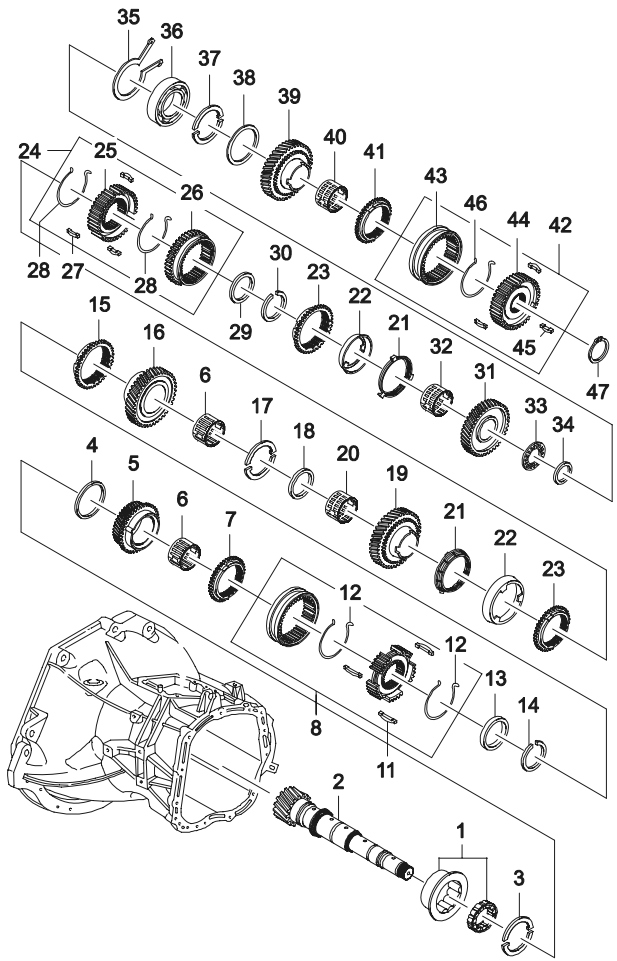

ВЗТ	№ ПОЗИЦИИ / НОМЕР ДЕТАЛИ	НАИМЕНОВАНИЕ	ДВГ	МОДЕЛЬ I	II	III	IV	КОМПЛЕКТАЦИЯ	Л/П	КОЛ	ПРИМЕНЕНИЕ С	ПО	ПРИМЕЧАНИЕ	КОД/Д
	[40]	(P) ПОДШИПНИК ИГОЛЬЧАТЫЙ											*(A) CAGE-NEEDLE*	
	90373748		-	S	S	S	S			1			26X30X31	
	[41]	(P) КОЛЬЦО СИНХРОНИЗАТОРА											*(A) RING-SYNCHRONIZING*	
	90304686		-	S	S	S	S			1				
Y	94580747		-	S	S	S	S			1				
	[42]	(P) МУФТА СИНХРОНИЗАТОРА 5 ПЕРЕДАЧИ В СБОРЕ											*(A) SLEEVE A-5TH SPEED SHIFT*	
	90142140		-	S	S	S	S			1				
Y	94580638		-	S	S	S	S			1				
	[43]	(P) МУФТА СИНХРОНИЗАТОРА											*(A) SLEEVE-SHIFT*	
	N/S(42)		-											
	[44]	(P) СТУПИЦА СИНХРОНИЗАТОРА 5 ПЕРЕДАЧИ											*(A) PIECE-5TH SPEED GUIDE*	
	N/S(42)		-											
	[45]	(P) СУХАРЬ СИНХРОНИЗАТОРА 5 ПЕРЕДАЧИ											*(A) KEY-5TH SPEED SYNCHRONIZER*	
	90142143		-	S	S	S	S			3				
	[46]	(P) ПРУЖИНА СИНХРОНИЗАТОРА 5 ПЕРЕДАЧИ											*(A) SPRING-5TH SPEED SYNCHRO*	
	90157546		-	S	S	S	S			1				
Y	94580623		-	S	S	S	S			1				
	[47]	(P) КОЛЬЦО СТОПОРНОЕ											*(A) RING-RETAINING*	
	90373017		-	S	S	S	S			1				
Y	94580799		-	S	S	S	S			1				

Содержание

Назад

3240 РЕВЕРС И ОБГОННАЯ ШЕСТЕРНЯ

REVERSE &COUNTER GEAR

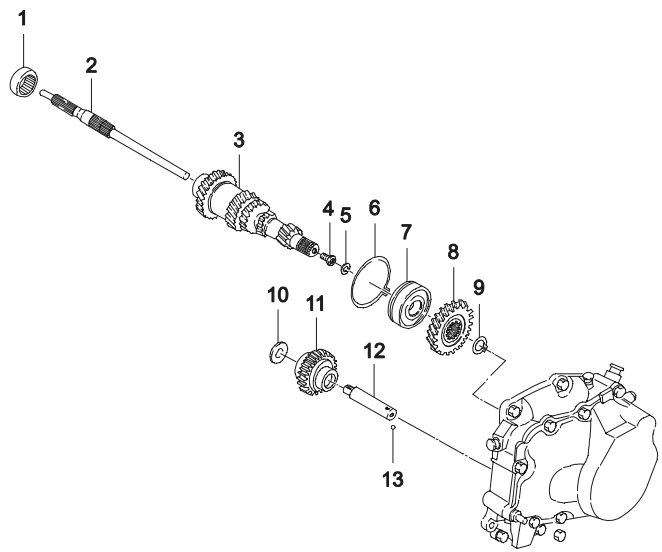

ВЗТ	№ ПОЗИЦИИ / НОМЕР ДЕТАЛИ	НАИМЕНОВАНИЕ / КОМПЛЕКТАЦИЯ	ДВГ	МОДЕЛЬ I	II	III	IV	Л/П	КОЛ	ПРИМЕНЕНИЕ С	ПО	ПРИМЕЧАНИЕ	КОД/Д
	[01]	(P) ПОДШИПНИК ИГОЛЬЧАТЫЙ											
		(A) SLEEVE-NEEDLE											
	90373804	-	**S**	**S**	**S**	**S**		1				35X47X17	
Y	90142092	-	**S**	**S**	**S**	**S**		1		20020215		35X47X17	
	[02]	(P) ВАЛ ПЕРВИЧНЫЙ											
		(A) SHAFT-INPUT DRIVE											
	90373010	-	**S**	**S**	**S**	**S**		1					
	[03]	(P) БЛОК ШЕСТЕРЕН В СБОРЕ											
		(A) GEAR A-INPUT SHIFT CLUSTER											
	96157429	-	**S**	**S**	**S**	**S**		1					
	[04]	(P) БОЛТ											
		(A) BOLT											
	09119-07001	-	**S**	**S**	**S**	**S**		1					
O	94501661	-	**S**	**S**	**S**	**S**		1					
	[05]	(P) КОЛЬЦО СТОПОРНОЕ											
		(A) RING-RETAINING											
	11074952	-	**S**	**S**	**S**	**S**		1				17X1	
Y	94580070	-	**S**	**S**	**S**	**S**		1				17X1	
	[06]	(P) КОЛЬЦО СТОПОРНОЕ ПОДШИПНИКА											
		(A) RING-CLUSTER BEARING RETAINER											
	90157379	-	**S**	**S**	**S**	**S**		1					
	[07]	(P) ПОДШИПНИК ШАРИКОВЫЙ											
		(A) BEARING-GROOVE BALL											
	96108005	-	**S**	**S**	**S**	**S**		1					
	[08]	(P) ШЕСТЕРНЯ 5 ПЕРЕДАЧИ											
		(A) GEAR-CLUSTER GEAR 5TH SPEED											
	90170070	-	**S**	**S**	**S**	**S**		1					
Y	96251717	-	**S**	**S**	**S**	**S**		1					
	[09]	(P) КОЛЬЦО СТОПОРНОЕ											
		(A) RING-RETAINING											
	90373018	-	**S**	**S**	**S**	**S**		1				30X2	
	[10]	(P) КОЛЬЦО ОПОРНОЕ ШЕСТЕРНИ ЗАДНЕГО ХОДА											
		(A) WASHER-REVERSE GEAR THRUST											
	90112251	-	**S**	**S**	**S**	**S**		1					
	09160-16002	-	**S**	**S**	**S**	**S**		1					
O	94525131	-	**S**	**S**	**S**	**S**		1					
	[11]	(P) ШЕСТЕРНЯ ПРОМЕЖУТОЧНАЯ ЗАДНЕГО ХОДА В СБОРЕ											
		(A) GEAR A-REVERSE IDLER											
	96161880	-	**S**	**S**	**S**	**S**		1					
	[12]	(P) ОСЬ ПРОМЕЖУТОЧНОЙ ШЕСТЕРНИ ЗАДНЕГО ХОДА											
		(A) SHAFT-REVERSE IDLER GEAR											
	90182850	-	**S**	**S**	**S**	**S**		1					
Y	94580634	-	**S**	**S**	**S**	**S**		1					
	[13]	(P) ШАРИК											
		(A) BALL											

Содержание

Назад

3240 РЕВЕРС И ОБГОННАЯ ШЕСТЕРНЯ
REVERSE &COUNTER GEAR

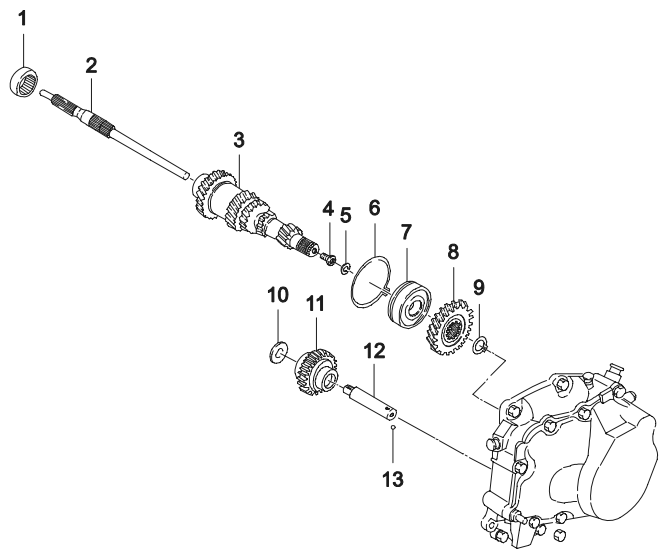

ВЗТ	№ ПОЗИЦИИ / НОМЕР ДЕТАЛИ	ДВГ	МОДЕЛЬ I	II	III	IV	КОМПЛЕКТАЦИЯ	Л/П	КОЛ	ПРИМЕНЕНИЕ С	ПО	ПРИМЕЧАНИЕ	КОД/Д
	[13]	(Р) ШАРИК						*(A) BALL*					
	06111-05004	-	S	S	S	S			1				
О	94535263	-	S	S	S	S			1				

Содержание

Назад

3250 КОРПУС ПОДШИПНИКОВ

BEARING PLATE

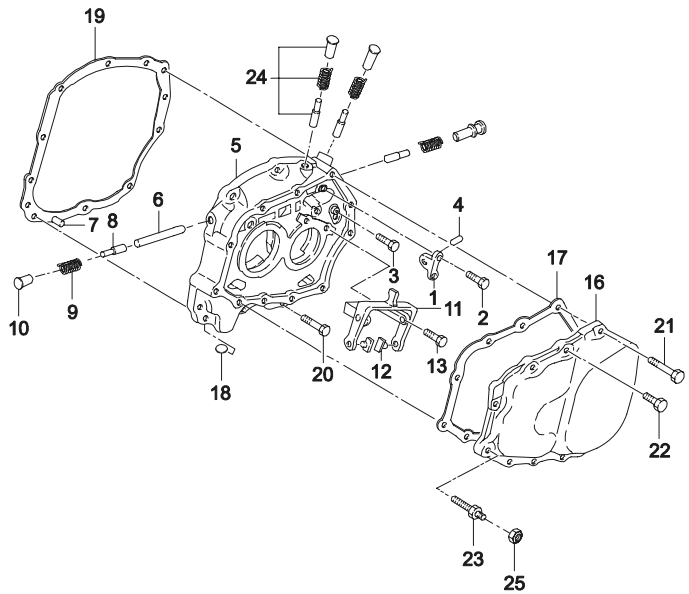

ВЗТ	№ ПОЗИЦИИ / НОМЕР ДЕТАЛИ	ДВГ	МОДЕЛЬ I	II	III	IV	НАИМЕНОВАНИЕ / КОМПЛЕКТАЦИЯ	Л/П	КОЛ	ПРИМЕНЕНИЕ С	ПО	ПРИМЕЧАНИЕ	КОД/Д
	[01]	(Р) ПЕРЕМЫЧКА НАТЯЖНОГО БОЛТА					*(A) BRIDGE-STRAIN BOLT*						
	90147084	-	S	S	S	S			1				
Y	94580603	-	S	S	S	S			1				
	[02]	(Р) БОЛТ					*(A) BOLT*						
	09106-06003	-	S	S	S	S			2			M6X16	
O	94501822	-	S	S	S	S			2			M6X16	
	[03]	(Р) БОЛТ					*(A) BOLT*						
	09106-06004	-	S	S	S	S			2				
O	94501230	-	S	S	S	S			2				
	[04]	(Р) ТЯГА МЕХАНИЗМА ПЕРЕКЛЮЧЕНИЯ ПЕРЕДАЧ					*(A) BOLT-GEARSHIFT STRAIN ROD*						
	90086156	-	S	S	S	S			1				
Y	94580518	-	S	S	S	S			1				
	[05]	(Р) КОРПУС ПОДШИПНИКОВ					*(A) PLATE-BEARING*						
	96180859	-	S	S	S	S			1				
	[06]	(Р) ТЯГА МЕХАНИЗМА ПЕРЕКЛЮЧЕНИЯ ПЕРЕДАЧ					*(A) BOLT-GEARSHIFT STRAIN ROD*						
	90032052	-	S	S	S	S			1				
	[07]	(Р) ПАЛЕЦ УСТАНОВОЧНЫЙ					*(A) PIN-DOWEL*						
	11053109	-	S	S	S	S			2				
Y	94580057	-	S	S	S	S			2				
	[08]	(Р) ПАЛЕЦ УСТАНОВОЧНЫЙ					*(A) PIN-BLOCKING*						
	90189977	-	S	S	S	S			1				
Y	94580641	-	S	S	S	S			1				
	[09]	(Р) ПРУЖИНА СЖАТИЯ					*(A) SPRING-COMPRESSION*						
	90125326	-	S	S	S	S			1				
Y	96334085	-	S	S	S	S			1				
	[10]	(Р) ПРОБКА					*(A) PLUG*						
	90092564	-	S	S	S	S			1			12.0	
Y	94580525	-	S	S	S	S			1			12.0	
	[11]	(Р) ВИЛКА СКОЛЬЗЯЩАЯ					*(A) FORK A-GEARSHIFT SLIDING*						
	90342057	-	S	S	S	S			1				
	[12]	(Р) КОЛОДКА ВИЛКИ ПЕРЕКЛЮЧЕНИЯ ПЕРЕДАЧ					*(A) SHOE-GEARSHIFT*						
	96305524	-	S	S	S	S			2				
	[13]	(Р) БОЛТ					*(A) BOLT*						

Содержание

Назад

3250 КОРПУС ПОДШИПНИКОВ

BEARING PLATE

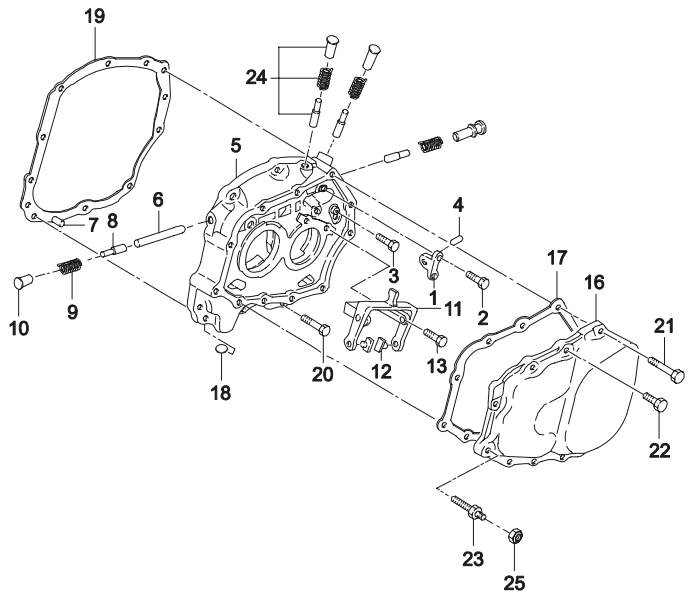

ВЗТ	№ ПОЗИЦИИ / НОМЕР ДЕТАЛИ	ДВГ	МОДЕЛЬ I	II	III	IV	КОМПЛЕКТАЦИЯ	Л/П	КОЛ	ПРИМЕНЕНИЕ С	ПО	ПРИМЕЧАНИЕ	КОД/Д
	[13]	(Р) БОЛТ							*(A) BOLT*				
	09106-08004	-	S	S	S	S			2			M8X20	
O	94501244	-	S	S	S	S			2			M8X20	
	[16]	(Р) КРЫШКА КПП, ЗАДНЯЯ							*(A) COVER-TRANSEAXLE*				
	96175844	-	S	S	S	S			1				
	[17]	(Р) ПРОКЛАДКА КРЫШКИ КПП							*(A) GASKET-TRANSAXLE COVER*				
	96179238	-	S	S	S	S			1				
	[18]	(Р) МАГНИТ							*(A) MAGNET*				
	08957605	-	S	S	S	S			1				
Y	94580033	-	S	S	S	S			1				
	[19]	(Р) ПРОКЛАДКА КОРПУСА ПОДШИПНИКОВ							*(A) GASKET-BEARING PLATE*				
	96179244	-	S	S	S	S			1				
	[20]	(Р) БОЛТ							*(A) BOLT-HEXAGONAL*				
	09100-08016	-	S	S	S	S			5			M8X28	
	[21]	(Р) БОЛТ							*(A) BOLT-HEXAGONAL*				
	09100-08018	-	S	S	S	S			5			M8X58	
O	94500793	-	S	S	S	S			5			M8X58	
	[22]	(Р) БОЛТ							*(A) BOLT-HEXAGONAL*				
	09100-07002	-	S	S	S	S			5			M7X15	
Y	94500774	-	S	S	S	S			5			M7X15	
	[23]	(Р) ВИНТ							*(A) SCREW*				
	90168610	-	S	S	S	S			1			M8	
Y	94580629	-	S	S	S	S			1			M8	
	[24]	(Р) ФИКСАТОР ВТУЛОЧНЫЙ							*(A) SLEEVE-DETENT*				
	90375062	-	S	S	S	S			3			50N/m	
Y	96242705	-	S	S	S	S			3			50N/m	

Содержание

Назад

3260 МЕХАНИЗМ УПРАВЛЕНИЯ КОРОБКОЙ ПЕРЕДАЧ

GEAR SHIFT COVER & FORK

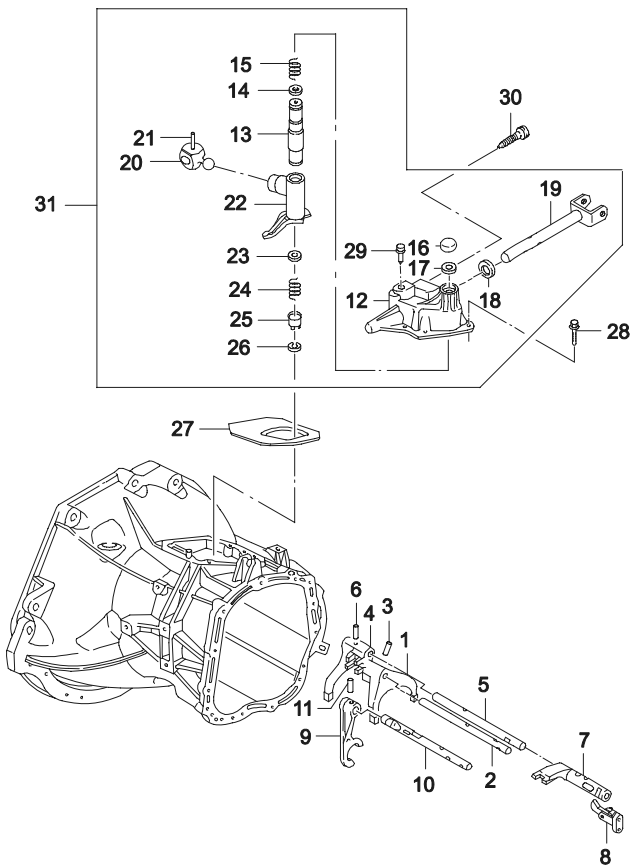

ВЗТ	№ ПОЗИЦИИ / НОМЕР ДЕТАЛИ	ДВГ	МОДЕЛЬ I	II	III	IV	КОМПЛЕКТАЦИЯ	Л/П	КОЛ	ПРИМЕНЕНИЕ С	ПО	ПРИМЕЧАНИЕ	КОД/Д
	[01]	(Р) ВИЛКА ВКЛЮЧЕНИЯ 1 И 2 ПЕРЕДАЧ					*(A) FORK-1ST&2ND GEARSHIFT*						
	96180849	-	S	S	S	S			1				
	[02]	(Р) ПОЛЗУН ВКЛЮЧЕНИЯ 1 И 2 ПЕРЕДАЧ					*(A) ROD-1ST&2ND GEARSHIFT*						
	90375059	-	S	S	S	S			1				
Y	94580812	-	S	S	S	S			1				
	[03]	(Р) ПАЛЕЦ ЗМЕЕВИКА					*(A) PIN-COILED*						
	11054212	-	S	S	S	S			1			5X26	
	[04]	(Р) ВИЛКА ВКЛЮЧЕНИЯ 3 И 4 ПЕРЕДАЧ					*(A) FORK-3RD&4TH GEARSHIFT*						
	96232667	-	S	S	S	S			1		20020214		
Y	96180851	-	S	S	S	S			1	20020215			
	[05]	(Р) ПОЛЗУН ВКЛЮЧЕНИЯ 3 И 4 ПЕРЕДАЧ					*(A) ROD-3RD&4TH GEARSHIFT*						
	90375060	-	S	S	S	S			1				
O	94580813	-	S	S	S	S			1				
	[06]	(Р) ПАЛЕЦ ЗМЕЕВИКА					*(A) PIN-COILED*						
	11054212	-	S	S	S	S			1			5X26	
	[07]	(Р) ВИЛКА ВКЛЮЧЕНИЯ 5 ПЕРЕДАЧИ					*(A) PIECE-5TH SPEED ENGAGING*						
	96180854	-	S	S	S	S			1				
	[08]	(Р) ПРЕДОХРАНИТЕЛЬ ПОЛЗУНА					*(A) PAWL-GEARSHIFT ROD*						
	90142154	-	S	S	S	S			1				
Y	94580584	-	S	S	S	S			1				
	[09]	(Р) ВИЛКА ВКЛЮЧЕНИЯ ЗАДЕНГО ХОДА					*(A) FORK-GEARSHIFT REVERSE*						
	96180853	-	S	S	S	S			1				
	96232668	-	S	S	S	S			1				
	[10]	(Р) ПОЛЗУН ВКЛЮЧЕНИЯ ЗАДНЕГО ХОДА					*(A) ROD-REVERSE GEARSHIFT*						
	90334195	-	S	S	S	S			1				
O	94580766	-	S	S	S	S			1				
	[11]	(Р) ПАЛЕЦ ЗМЕЕВИКА					*(A) PIN-COILED*						
	11054212	-	S	S	S	S			1			5X26	
	[12]	(Р) КРЫШКА МЕХАНИЗМА					*(A) COVER-GEARSHIFT*						
	90374314	-	S	S	S	S			1				
	[13]	(Р) ВАЛ НАПРАВЛЯЮЩИЙ					*(A) BOLT-GUIDE*						
	90142118	-	S	S	S	S			1				
Y	94580577	-	S	S	S	S			1				
	[14]	(Р) ШАЙБА ПЛОСКАЯ					*(A) WASHER-PLAIN*						

Содержание

Назад

3260 МЕХАНИЗМ УПРАВЛЕНИЯ КОРОБКОЙ ПЕРЕДАЧ

GEAR SHIFT COVER & FORK

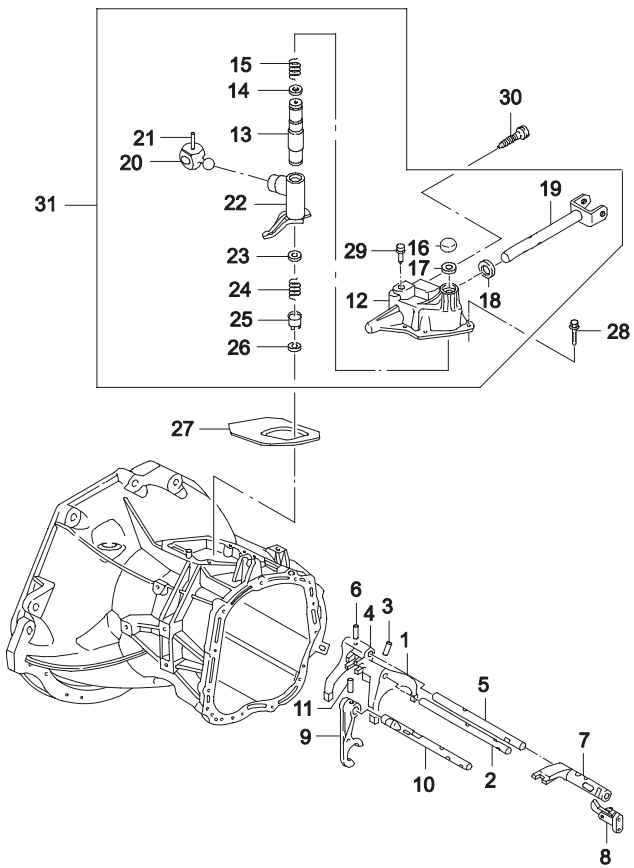

ВЗТ	№ ПОЗИЦИИ / НОМЕР ДЕТАЛИ	ДВГ	МОДЕЛЬ I	II	III	IV	НАИМЕНОВАНИЕ / КОМПЛЕКТАЦИЯ	Л/П	КОЛ	ПРИМЕНЕНИЕ С	ПО	ПРИМЕЧАНИЕ	КОД/Д
	[14] 09160-17001		S	S	S	S	(Р) ШАЙБА ПЛОСКАЯ - *(A) WASHER-PLAIN*		1				
	[15] 90334959		S	S	S	S	(Р) ПРУЖИНА - *(A) SPRING-COMPRESSION*		1				
	[16] 90086146		S	S	S	S	(Р) КРЫШКА НАПРАВЛЯЮЩЕГО ВАЛА - *(A) CAP-GUIDE BOLT*		1				
	[17] 90223590		S	S	S	S	(Р) КОЛЬЦО ПРУЖИННОЕ - *(A) RING-RETAINING*		1				
	[18] 90182169		S	S	S	S	(Р) САЛЬНИК ШТОКА ПЕРЕКЛЮЧЕНИЯ ПЕРЕДАЧ - *(A) RING-SHAFT SEAL*		1			13X26X7	
	[19] 90147931		S	S	S	S	(Р) ШТОК ПЕРЕКЛЮЧЕНИЯ ПЕРЕДАЧ - *(A) ROD A-GEARSHIFT*		1				
Y	94580787		S	S	S	S			1				
	[20] 90157060		S	S	S	S	(Р) ТОЛКАТЕЛЬ МЕХАНИЗМА ПЕРЕКЛЮЧЕНИЯ - *(A) FINGER-SHIFT*		1				
Y	94580621		S	S	S	S			1				
	[21] 11054212		S	S	S	S	(Р) ПАЛЕЦ ЗМЕЕВИКА - *(A) PIN-COILED*		1			5X26	
	[22] 96179218		S	S	S	S	(Р) РЫЧАГ ПЕРЕКЛЮЧЕНИЯ ПЕРЕДАЧ - *(A) LEVER-GEARSHIFT INTER*		1				
Y	96241607		S	S	S	S			1				
	[23] 90142132		S	S	S	S	(Р) ШАЙБА ОПОРНАЯ - *(A) PLATE-GUARD*		1				
Y	94580579		S	S	S	S			1				
	[24] 90170121		S	S	S	S	(Р) ПРУЖИНА - *(A) SPRING-COMPRESSION*		1				
Y	94580632		S	S	S	S			1				
	[25] 90223591		S	S	S	S	(Р) ВТУЛКА КРЫШКИ - *(A) BUSHING-GEARSHIFT COVER*		1				
Y	94580579		S	S	S	S			1				
	[26] 90223590		S	S	S	S	(Р) КОЛЬЦО СТОПОРНОЕ - *(A) RING-RETAINING*		1				
Y	94580674		S	S	S	S			1				
	[27]						(Р) ПРОКЛАДКА КРЫШКИ ПЕРЕКЛЮЧЕНИЯ ПЕРЕДАЧ - *(A) GASKET-GEARSHIFT COVER*						

Содержание

Назад

3260 МЕХАНИЗМ УПРАВЛЕНИЯ КОРОБКОЙ ПЕРЕДАЧ

GEAR SHIFT COVER & FORK

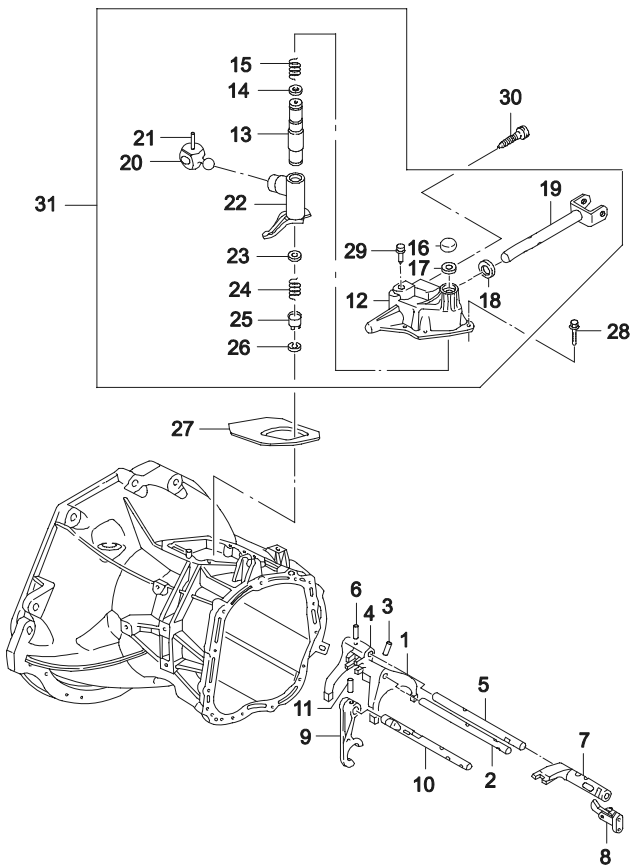

ВЗТ	№ ПОЗИЦИИ / НОМЕР ДЕТАЛИ	ДВГ	МОДЕЛЬ I	II	III	IV	КОМПЛЕКТАЦИЯ	Л/П	КОЛ	ПРИМЕНЕНИЕ С	ПО	ПРИМЕЧАНИЕ	КОД/Д
	[27]	(Р) ПРОКЛАДКА КРЫШКИ ПЕРЕКЛЮЧЕНИЯ ПЕРЕДАЧ							*(A) GASKET-GEARSHIFT COVER*				
	96179248	-	S	S	S	S			1		20020611		
O	96298951	-	S	S	S	S			1	20020612			
	[28]	(Р) БОЛТ							*(A) BOLT-HEXAGONAL*				
	09100-07003	-	S	S	S	S			4			M7X20	
O	94500775	-	S	S	S	S			4			M7X20	
	[29]	(Р) ПРОБКА МЕХАНИЗМА ПЕРЕКЛЮЧЕНИЯ ПЕРЕДАЧ							*(A) PLUG-GEARSHIFT COVER*				
	90105651	-	S	S	S	S			1				
Y	96180917	-	S	S	S	S			1				
	[30]	(Р) ПРОБКА							*(A) PLUG-OIL FILLER*				
	90086885	-	S	S	S	S			1				
Y	96434368	-	S	S	S	S			1				
	[31]	(Р) КРЫШКА МЕХАНИЗМА ПЕРЕКЛЮЧЕНИЯ В СБОРЕ							*(A) COVER A-GEARSHIFT*				
	96179220	-	S	S	S	S			1				

Содержание

Назад

3270 РЕДУКТОР
DIFFERENTIAL GEAR

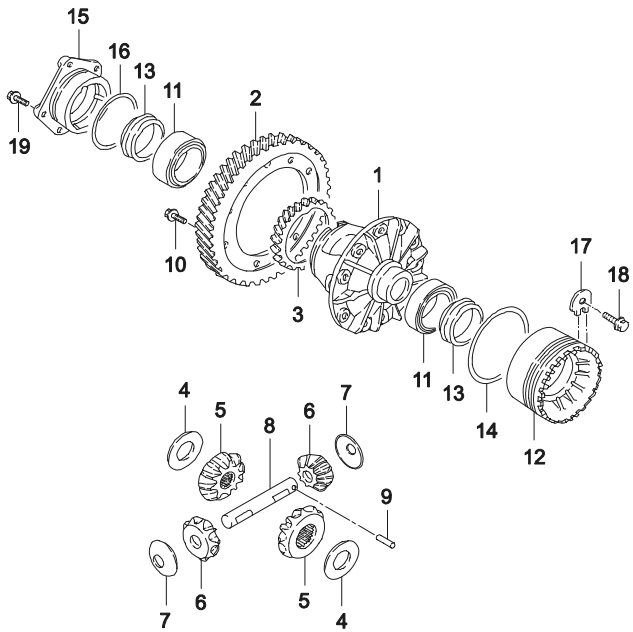

ВЗТ	№ ПОЗИЦИИ / НОМЕР ДЕТАЛИ	ДВГ	МОДЕЛЬ I	II	III	IV	КОМПЛЕКТАЦИЯ	Л/П	КОЛ	ПРИМЕНЕНИЕ С	ПО	ПРИМЕЧАНИЕ	КОД/Д
	[01]	(Р) КОРОБКА МЕХАНИЗМА ДИФФЕРЕНЦИАЛА					*(A) HOUSING-DIFFERENTIAL GEAR*						
	96169394	-	S	S	S	S			1				
	[02]	(Р) ШЕСТЕРНЯ ВЕДОМАЯ					*(A) GEAR-HELICAL DIFFERENTIAL GEAR*						
	96238795	-	S	S	-	-			1		20030304	ПЕРЕДАТОЧНОЕ ОТНОШЕНИЕ=3.944	
Y	96242700	-	S	S	S	S			1	20030305		ПЕРЕДАТОЧНОЕ ОТНОШЕНИЕ=4.176	
	[03]	(Р) ШЕСТЕРНЯ ПРИВОДА СПИДОМЕТРА					*(A) GEAR-DRIVEN WORM*						
	90125064	-	S	S	S	S			1				
	[04]	(Р) ШАЙБА ОПОРНАЯ ШЕСТЕРНИ ПОЛУОСИ					*(A) WASHER-SIDE GEAR THRUST*						
	14040531	-	S	S	S	S			2				
	[05]	(Р) ШЕСТЕРНЯ ПОЛУОСИ					*(A) GEAR-AXLE SHAFT BEVEL*						
	96183738	-	S	S	S	S			2				
	[06]	(Р) САТЕЛИТ					*(A) GEAR-DIFFERENTIAL BEVEL*						
	96183739	-	S	S	S	S			2				
	[07]	(Р) ПЛАСТИНА СТОПОРНАЯ САТЕЛЛИТА					*(A) DISC-BEVEL GEAR*						
	00463061	-	S	S	S	S			2				
	[08]	(Р) ОСЬ САТЕЛЛИТОВ					*(A) SHAFT-DIFFERENTIAL GEAR*						
	90372053	-	S	S	S	S			1				
O	96297027	-	S	S	S	S			1				
	[09]	(Р) ПАЛЕЦ СТОПОРНЫЙ САТЕЛЛИТА					*(A) PIN-DIFFERENTIAL SPRING*						
	96169094	-	S	S	S	S			1				
	[10]	(Р) БОЛТ					*(A) BOLT-HEXAGON FLANGE*						
	09103-10057	-	S	S	S	S			10				
O	94501032	-	S	S	S	S			10				
	[11]	(Р) ПОДШИПНИК РОЛИКОВЫЙ КОНИЧЕСКИЙ					*(A) BEARING-TAPERED ROLLER*						
	96108125	-	S	S	S	S			2		20030304		
Y	96335754	-	S	S	S	S			2	20030305			
	[12]	(Р) КОЛЬЦО ПОДШИПНИКА РЕДУКТОРА					*(A) RING-DIFFERENTIAL BEARING*						
	90121689	-	S	S	S	S			1				
Y	94580553	-	S	S	S	S			1				
	[13]	(Р) КОЛЬЦО МАСЛООТРАЖАТЕЛЬНОЕ					*(A) RING-SHAFT SEAL*						
	90182166	-	S	S	S	S			1		19980831	35X55X9/14,7	
Y	08666007	-	S	S	S	S			1	19980901	20030304	35X55X9/14,7	
Y	96264738	-	S	S	S	S			1	20030305		35X55X9/14,7	

Содержание

Назад

3270 РЕДУКТОР
DIFFERENTIAL GEAR

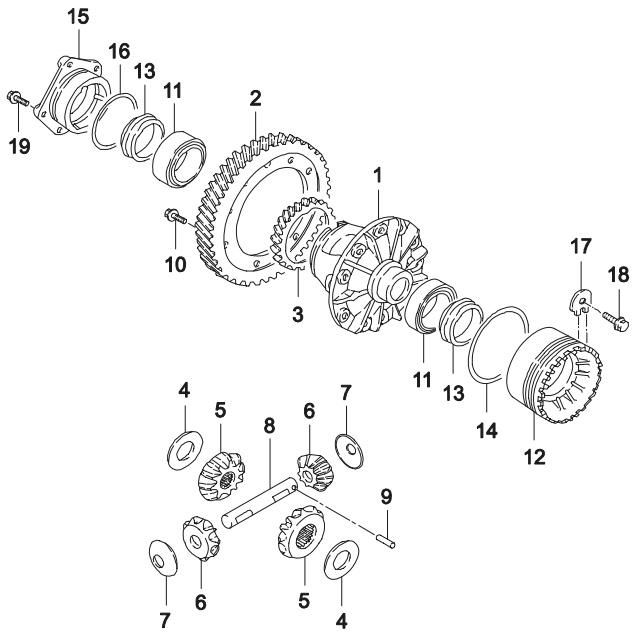

ВЗТ	№ ПОЗИЦИИ / НОМЕР ДЕТАЛИ	ДВГ	МОДЕЛЬ I	II	III	IV	КОМПЛЕКТАЦИЯ	Л/П	КОЛ	ПРИМЕНЕНИЕ С	ПО	ПРИМЕЧАНИЕ	КОД/Д
	[14]	(Р) КОЛЬЦО РЕДУКТОРА										*(A) RING-O DIFFERENTIAL*	
	90111402	-	S	S	S	S			1		20020214		
Y	96243158	-	S	S	S	S			1	20020215			
	[15]	(Р) ФЛАНЕЦ ПОДШИПНИКА РЕДУКТОРА										*(A) FLANGE-DIFFERENTIAL GEAR BEARING*	
	90121695	-	S	S	S	S			1				
Y	94580557	-	S	S	S	S			1				
	[16]	(Р) КОЛЬЦО										*(A) RING-O*	
	90129521	-	S	S	S	S			1		20020214		
Y	96243159	-	S	S	S	S			1	20020215			
	[17]	(Р) ПЛАСТИНА СТОПОРНАЯ										*(A) PLATE-LOCKING*	
	90079853	-	S	S	S	S			1				
Y	94580512	-	S	S	S	S			1				
	[18]	(Р) БОЛТ										*(A) BOLT-W/WASHER*	
	09116-06029	-	S	S	S	S			1				
O	94501381	-	S	S	S	S			1				
	[19]	(Р) БОЛТ										*(A) BOLT-HEXAGON FLANGE*	
	09103-08026	-	S	S	S	S			5				
O	94500951	-	S	S	S	S			5				

Содержание

Назад

3910 МЕХАНИЗМ ПРИВОДА ПЕРЕКЛЮЧЕНИЯ ПЕРЕДАЧ

SHIFT CONTROL(5-SPD M/T)

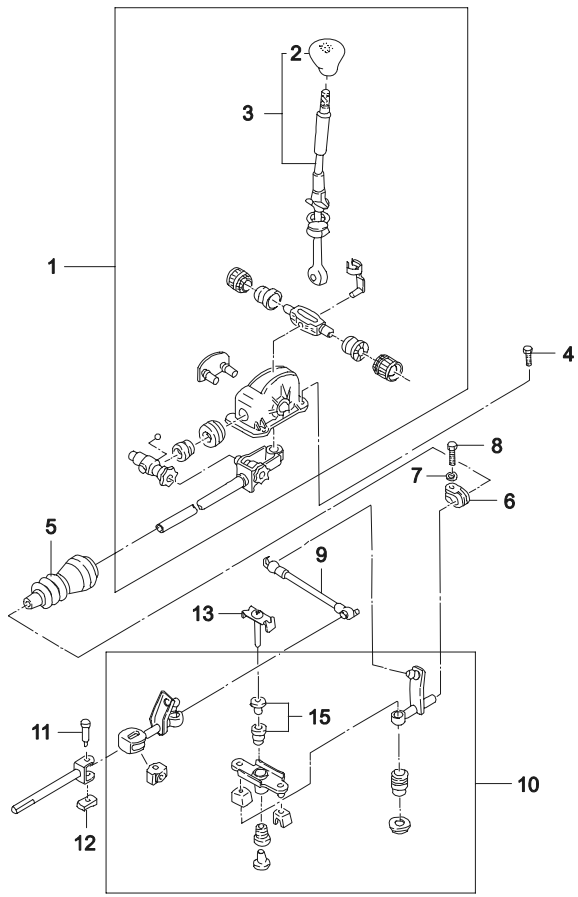

ВЗТ	№ ПОЗИЦИИ / НОМЕР ДЕТАЛИ	ДВГ	МОДЕЛЬ I	II	III	IV	КОМПЛЕКТАЦИЯ	Л/П	КОЛ	ПРИМЕНЕНИЕ С	ПО	ПРИМЕЧАНИЕ	КОД/Д
	[01]	(Р) РЫЧАГ ПЕРЕКЛЮЧЕНИЯ ПЕРЕДАЧ							*(A) CONTROL A-GEARSHIFT*				
	96182975	-	S	S	S	S	&LX6/L43/L44		1				TJ
	[02]	(Р) РУКОЯТКА РЫЧАГА ПЕРЕКЛЮЧЕНИЯ ПЕРЕДАЧ							*(A) KNOB-GEARSHIFT*				
	96133397	-	S	S	S	S			1				
	[03]	(Р) СТЕРЖЕНЬ РЫЧАГА ПЕРЕКЛЮЧЕНИЯ ПЕРЕДАЧ							*(A) LEVER A-GEARSHIFT*				
	96180817	-	S	S	S	S			1				
	[04]	(Р) ВИНТ							*(A) SCREW*				
	11062511	-	S	S	S	S			4		19961031	M6X20	
O	09119-06002	-	S	S	S	S			4	19961101	20030425	M6X20	
Y	94501596	-	S	S	S	S			4	20030428		M6X20	
	[05]	(Р) ВТУЛКА РЕЗИНОВАЯ							*(A) BELLOWS-GEARSHIFT TUBE*				
	96133781	-	S	S	S	S			1		20030223		
Y	96397185	-	S	S	S	S			1	20030224			
	[06]	(Р) ХОМУТ							*(A) CLAMP*				
	90217840	-	S	S	S	S			1				
	[07]	(Р) ШАЙБА							*(A) WASHER*				
	90305093	-	S	S	S	S			2		19961201		
O	94580749	-	S	S	S	S			2		20030430		
	[08]	(Р) ВИНТ							*(A) SCREW*				
	96165506	-	S	S	S	S			1		19961130	M8X30	
O	09117-08001	-	S	S	S	S			1	19961201	20030429	M8X30	
O	94501471	-	S	S	S	S			1	20030430		M8X30	
	[09]	(Р) ШТАНГА ПЕРЕКЛЮЧЕНИЯ ПЕРЕДАЧ							*(A) ROD A-GEARSHIFT CONTROL*				
	90250156	-	S	S	S	S			1				
O	94580711	-	S	S	S	S			1				
	[10]	(Р) КУЛИСА НАПРАВЛЯЮЩАЯ							*(A) CONTROL-GEARSHIFT GUIDE*				
	90342949	-	S	S	-	-			1		19990128		
Y	96273776	-	S	S	-	-			1	19990129	20000904		
O	96332660	-	S	S	S	S	&LX6/L43/L44		1	20000905			
	[11]	(Р) БОЛТ							*(A) BOLT*				
	90121523	-	S	S	-	-			1		19961031		
Y	09208-08001	-	S	S	S	S			1	19961101	20030425		
O	94535807	-	S	S	S	S			1	20030426			

Содержание

Назад

3910 МЕХАНИЗМ ПРИВОДА ПЕРЕКЛЮЧЕНИЯ ПЕРЕДАЧ

SHIFT CONTROL(5-SPD M/T)

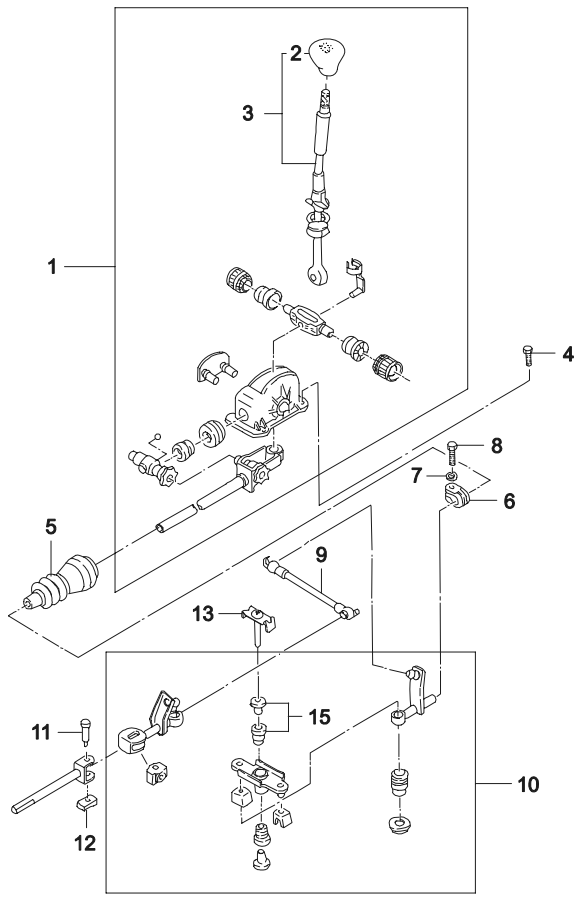

ВЗТ	№ ПОЗИЦИИ / НОМЕР ДЕТАЛИ	ДВГ	МОДЕЛЬ I	II	III	IV	КОМПЛЕКТАЦИЯ	Л/П	КОЛ	ПРИМЕНЕНИЕ С	ПО	ПРИМЕЧАНИЕ	КОД/Д
	[12]	(Р) ФИКСАТОР								*(A) CLIP-SAFETY*			
	11085071	-	S	S	-	-			1		19961031		6
Y	08335-11069	-	S	S	S	S			1	19961101	20030725		6
O	94530002	-	S	S	S	S			1	20030726			6
	[13]	(Р) БОЛТ								*(A) BOLT*			
	90236961	-	S	S	-	-			1		19960630		
Y	96182212	-	S	S	S	S			1	19960701			
	[15]	(Р) КОМПЛЕКТ ВТУЛОК КУЛИСЫ								*(A) BUSHING KIT*			
	S3910001	-	S	S	S	S			1				

Содержание

Назад

4 ХОДОВАЯ ЧАСТЬ АВТОМОБИЛЯ

4110 ПОЛУОСЬ В СБОРЕ

4120 ПОЛУОСЬ

4130 ПОВОРОТНЫЙ КУЛАК И СТУПИЦА КОЛЕСА

4140 АМОРТИЗАТОР ПЕРЕДНЕЙ ПОДВЕСКИ

4150 РЫЧАГИ ПЕРЕДНЕЙ ПОДВЕСКИ

4190 ПОДВЕСКА ДВИГАТЕЛЯ

4310 ЗАДНЯЯ ОСЬ

4320 АМОРТИЗАТОР ЗАДНЕЙ ПОДВЕСКИ

4330 ШПИНДЕЛЬ И СТУПИЦА ЗАДНЕГО КОЛЕСА

4410 ГИДРАВЛИЧЕСКИЙ ПРИВОД СЦЕПЛЕНИЯ

4420 ПЕДАЛЬ СЦЕПЛЕНИЯ

4430 ПЕДАЛЬ ТОРМОЗА

4440 ПРИВОД УПРАВЛЕНИЯ ВПРЫСКОМ ТОПЛИВА

4510 СУППОРТ ПЕРЕДНЕГО ТОРМОЗА (H-ТИП)

4512 СУППОРТ ПЕРЕДНЕГО ТОРМОЗА (C-ТИП,DAC)

4520 ТОРМОЗНОЙ МЕХАНИЗМ ЗАДНЕГО КОЛЕСА

4530 ПРИВОД СТОЯНОЧНОГО ТОРМОЗА

4610 ГИДРАВЛИЧЕСКИЙ ПРИВОД ТОРМОЗА

4620 ВАКУУМНЫЙ УСИЛИТЕЛЬ

4650 ТОРМОЗНЫЕ ТРУБКИ

4810 РУЛЕВОЕ КОЛЕСО

4820 КОЖУХ РУЛЕВОГО ВАЛА

4830 РУЛЕВОЙ ВАЛ

4910 МЕХАНИЗМ РУЛЕВОГО УПРАВЛЕНИЯ

4920 РУЛЕВОЙ МЕХАНИЗМ БЕЗ ГИДРОУСИЛИТЕЛЯ

4930 РУЛЕВОЙ МЕХАНИЗМ С ГИДРОУСИЛИТЕЛЕМ

4940 ТЯГА МЕХАНИЗМА РУЛЕВОГО УПРАВЛЕНИЯ

4950 ГИДРОСИСТЕМА РУЛЕВОГО УПРАВЛЕНИЯ

Содержание

Назад

4110 ПОЛУОСЬ В СБОРЕ

AXLE SHAFT UNIT

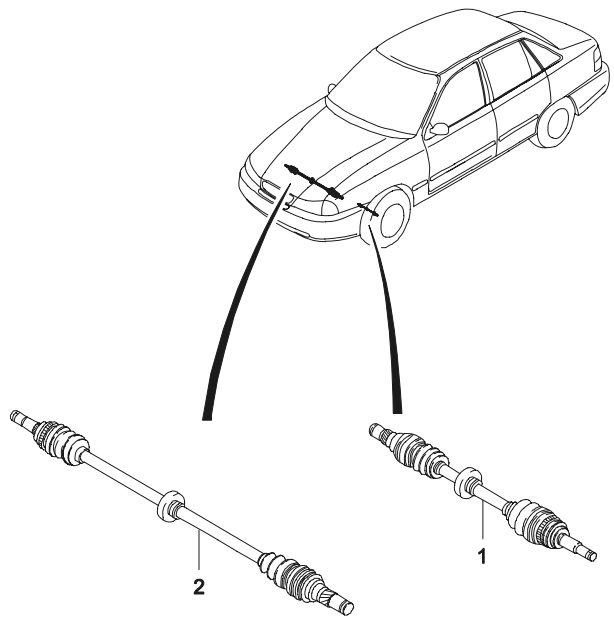

ПРИМЕЧАНИЕ: @1 - РЕЗИНОВЫЙ ПЫЛЬНИК
@2 - ПЛАСТИКОВЫЙ ПЫЛЬНИК
@1,@2 - КОРОНЧАТАЯ ГАЙКА
@3 - СТОПОРНАЯ ГАЙКА

ВЗТ	№ ПОЗИЦИИ / НОМЕР ДЕТАЛИ	НАИМЕНОВАНИЕ: ДВГ	МОДЕЛЬ I	МОДЕЛЬ II	МОДЕЛЬ III	МОДЕЛЬ IV	КОМПЛЕКТАЦИЯ	Л/П	КОЛ	ПРИМЕНЕНИЕ С	ПРИМЕНЕНИЕ ПО	ПРИМЕЧАНИЕ	КОД/Д
	[01]	(Р) ПРИВОД ПОЛУОСЕВОЙ В СБОРЕ								*(A) SHAFT A-FRONT AXLE*			
	26010665-A	Y	S	S	-	-	&LX6	ЛВ	1		19960630	@1	FE
Y	96183134	Y	S	S	-	-	&LX6	ЛВ	1	19960701	19970430	@2	BT
O	96229091	Y	S	S	-	-	&LX6	ЛВ	1	19970501	19980216	@3	SM
Y	96251135	Y	S	S	-	-	&LX6	ЛВ	1	19980217	20020903	@3	SM
Y	96481061	Y	S	S	-	-	&LX6	ЛВ	1	20020904	20060815	@3	5A
O	96474834	Y	S	S	-	-	&LX6	ЛВ	1	20051014		@3	
	96396102	V	-	-	S	S	&L43	ЛВ	1	20020801		@3	VK
Y	96474847	V	-	-	S	S	&L43	ЛВ	1	20060629	20070324	@3	
	96396101	6	-	-	S	S	&L44	ЛВ	1	20071224	20080112	@3	VJ
Y	96474846	6	-	-	S	S	&L44	ЛВ	1	20071224		@3	CW
	[02]	(Р) ПРИВОД ПОЛУОСЕВОЙ В СБОРЕ								*(A) SHAFT A-FRONT AXLE*			
	96160618-A	Y	S	S	-	-	&LX6	ПР	1		19960630	@1	FG
Y	96183135	Y	S	S	-	-	&LX6	ПР	1	19960701	19970430	@2	CT
N	96229092	Y	S	S	-	-	&LX6	ПР	1	19970501	19980216	@3	TM
Y	96251136	Y	S	S	-	-	&LX6	ПР	1	19980217	20020903	@3	TM
	96481062	Y	S	S	-	-	&LX6	ПР	1	20020904	20060821	@3	5B
	96474835	Y	S	S	-	-	&LX6	ПР	1	20051001		@3	
	96481064	V6	-	-	S	S	&L43/L44	ПР	1	20020801		@3	5D
	96474831	V6	-	-	S	S	&L43/L44	ПР	1	20060629	20061020	@3	F5

Содержание

Назад

4120 ПОЛУОСЬ

AXLE SHAFT PARTS(M/T,3-SPD A/T)

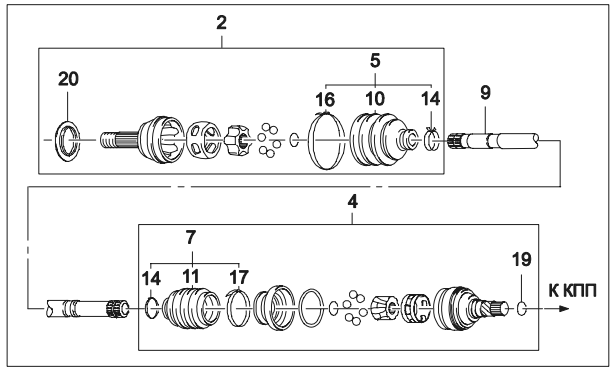

ПР

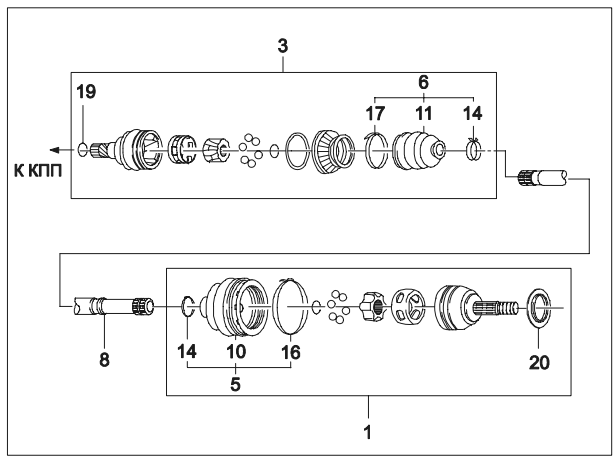

ЛЕВ

ПРИМЕЧАНИЕ: @1 - РЕЗИНОВЫЙ ПЫЛЬНИК
@2 - ПЛАСТИКОВЫЙ ПЫЛЬНИК
@1,@2 - КОРОНЧАТАЯ ГАЙКА
@3 - СТОПОРНАЯ ГАЙКА

ВЗТ	№ ПОЗИЦИИ / НОМЕР ДЕТАЛИ	ДВГ	МОДЕЛЬ I	II	III	IV	КОМПЛЕКТАЦИЯ	Л/П	КОЛ	ПРИМЕНЕНИЕ С	ПО	ПРИМЕЧАНИЕ	КОД/Д
	[01]	(P) ПРИВОД НАРУЖНЫЙ										*(A) JOINT A-SEAL&C/V*	
	510734	Y	S	S	-	-	&LX6	ЛВ	1		19970430	@1	
N	510852	Y	S	S	-	-	&LX6	ЛВ	1	19970501	19980216	@2	
N	96243569	Y	S	S	-	-	&LX6	ЛВ	1	19980217	20020903	@3	
Y	96257804	Y	S	S	-	-	&LX6	ЛВ	1	20020904		@3	
	96257802	V	-	-	S	S	&L43	ЛВ	1	20020801		@3	
	[02]	(P) ПРИВОД НАРУЖНЫЙ										*(A) JOINT A-SEAL&C/V*	
	510734	Y	S	S	-	-	&LX6	ПР	1		19970430	@1	
N	510852	Y	S	S	-	-	&LX6	ПР	1	19970501	19980216	@2	
N	96243569	Y	S	S	-	-	&LX6	ПР	1	19980217	20020903	@3	
Y	96257804	Y	S	S	-	-	&LX6	ПР	1	20020904		@3	
	96257802	V	-	-	S	S	&L43	ПР	1	20020801		@3	
	[03]	(P) ПРИВОД ВНУТРЕННИЙ										*(A) JOINT A-SEAL&C/G*	
	26010773	-	S	S	S	S		ЛВ	1		19980216	C/G	
Y	96243576	-	S	S	S	S		ЛВ	1	19980217			
	[04]	(P) ПРИВОД ВНУТРЕННИЙ										*(A) JOINT A-SEAL&C/G*	
	26010773	-	S	S	S	S		ПР	1		19980216		
Y	96243576	-	S	S	S	S		ПР	1	19980217			
	[05]	(P) ПЫЛЬНИК И ХОМУТЫ										*(A) SEAL KIT-C/V JOINT*	
	26002104	-	S	S	-	-	&LX6		2		19970430	@1	
N	510434	-	S	S	-	-	&LX6		2	19970501	19980216	@2	
Y	96243578	-	S	S	S	S			2	19980217		@3	
	[06]	(P) ПЫЛЬНИК И ХОМУТЫ										*(A) SEAL KIT-JOINT*	
	26002230	-	S	S	-	-	&LX6	ЛВ	1		19980216	C/G JOINT	
Y	96243579	-	S	S	S	S		ЛВ	1	19980217		C/G JOINT	
	[07]	(P) ПЫЛЬНИК И ХОМУТЫ										*(A) SEAL KIT-JOINT T/P*	
	26002230	-	S	S	-	-	&LX6	ПР	1		19980216		
Y	96243579	-	S	S	S	S		ПР	1	19980217			
	[08]	(P) ВАЛ ПОЛУОСЕВОЙ										*(A) SHAFT-AXLE*	
	07849892	-	S	S	-	-	&LX6	ЛВ	1		SOP	@1	
N	510842	-	S	S	S	S		ЛВ	1	SOP		@2	
	[09]	(P) ВАЛ ПОЛУОСЕВОЙ										*(A) SHAFT-AXLE*	
	26008595	-	S	S	-	-	&LX6	ПР	1		SOP	@1	
N	510843	-	S	S	S	S		ПР	1	SOP		@2	

Содержание

Назад

4120 ПОЛУОСЬ

AXLE SHAFT PARTS(M/T,3-SPD A/T)

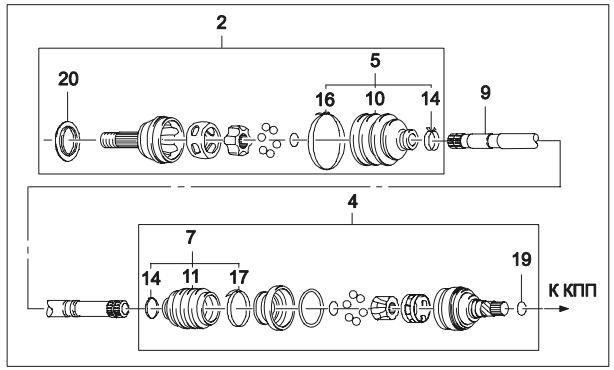

ПР

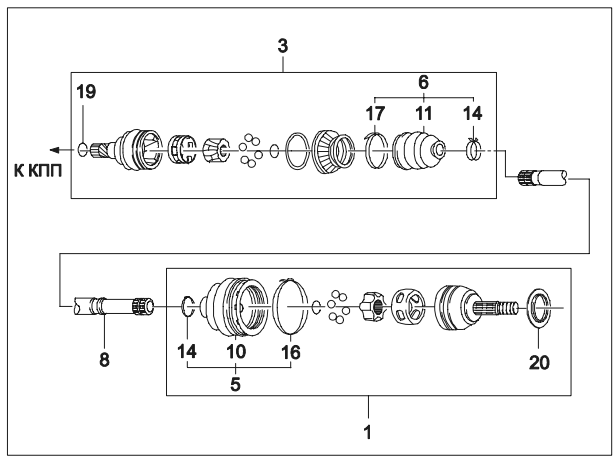

ЛЕВ

ПРИМЕЧАНИЕ: @1 - РЕЗИНОВЫЙ ПЫЛЬНИК
@2 - ПЛАСТИКОВЫЙ ПЫЛЬНИК
@1,@2 - КОРОНЧАТАЯ ГАЙКА
@3 - СТОПОРНАЯ ГАЙКА

ВЗТ	№ ПОЗИЦИИ / НОМЕР ДЕТАЛИ	ДВГ	МОДЕЛЬ I	II	III	IV	КОМПЛЕКТАЦИЯ	Л/П	КОЛ	ПРИМЕНЕНИЕ С	ПО	ПРИМЕЧАНИЕ	КОД/Д
	[10]	(P) ПЫЛЬНИК								*(A) SEAL-C/V JOINT*			
	07849896	-	S	S	-	-	&LX6		2		19980216	@1	
N	510346	-	S	S	S	S			2	19980217		@2	
O	96243578	-	S	S	S	S			2				
	[11]	(P) ПЫЛЬНИК								*(A) SEAL-C/G JOINT*			
	07849890	-	S	S	-	-	&LX6		2		19980216	@1	
N	510469	-	S	S	S	S			2	19980217		@2	
O	96489856	-	S	S	S	S			2				
	[14]	(P) ХОМУТ								*(A) CLAMP-C/V JOINT INNER*			
	26008665	-	S	S	-	-	&LX6		2			@1, C/V JOINT	
N	510429	-	S	S	S	S			2			@2, C/V JOINT	
	[16]	(P) ХОМУТ								*(A) CLAMP-C/V JOINT INNER*			
	07846498	-	S	S	-	-	&LX6		2			@1, C/V JOINT	
N	510430	-	S	S	S	S			2			@2, C/V JOINT	
	[17]	(P) ХОМУТ								*(A) CLAMP-C/V JOINT OUTER*			
	26008666	-	S	S	-	-	&LX6		1		19980216		
Y	510466	-	S	S	S	S			1	19980217			
	[19]	(P) КОЛЬЦО СТОПОРНОЕ								*(A) RING-JOINT RETAINING*			
	90121202	-	S	S	-	-	&LX6		2		19980216		
Y	510470	-	S	S	S	S			2	19980217			
	[20]	(P) КОЛЬЦО ПЫЛЕЗАЩИТНОЕ								*(A) RING-DEFLECTING*			
	07845224	-	S	S	-	-	&LX6		2		19980216		
Y	510449	-	S	S	S	S			2	19980217			

Содержание

Назад

4130 ПОВОРОТНЫЙ КУЛАК И СТУПИЦА КОЛЕСА

KNUCKLE & HUB

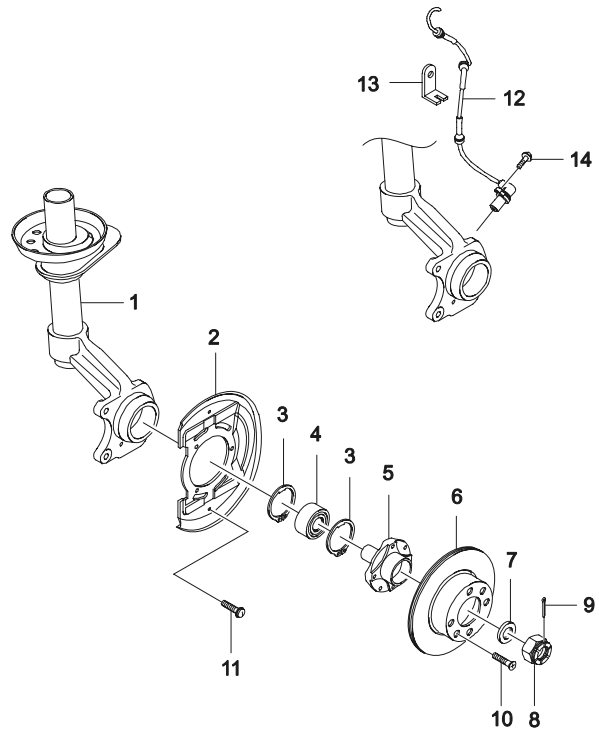

ВЗТ	№ ПОЗИЦИИ / НОМЕР ДЕТАЛИ	ДВГ	МОДЕЛЬ I	II	III	IV	КОМПЛЕКТАЦИЯ	Л/П	КОЛ	ПРИМЕНЕНИЕ С	ПО	ПРИМЕЧАНИЕ	КОД/Д
	[01]	(P) КУЛАК ПОВОРОТНЫЙ						*(A) KNUCKLE-STEERING*					
	96187426	Y	**S**	**S**	-	-	&LX6-JL9	ЛВ	1				
	96187427	Y	**S**	**S**	-	-	&LX6-JL9	ПР	1				
	96185191	V6	-	-	**S**	**S**	&L43/L44-JL9	ЛВ	1	20020801			RL
	96185192	V6	-	-	**S**	**S**	&L43/L44-JL9	ПР	1	20020801			RR
	[02]	(P) КОЖУХ ЗАЩИТНЫЙ						*(A) COVER-STEERING KNUCKLE SHEET*					
	96177428	Y	**S**	**S**	-	-	&LX6		2		20020106		
	96285937	Y	**S**	**S**	-	-	&LX6	ЛВ	1	20020107			
	96285938	Y	**S**	**S**	-	-	&LX6	ПР	1	20020107			
	[03]	(P) КОЛЬЦО СТОПОРНОЕ						*(A) RING-RETAINING*					
	09381-67001	Y	**S**	**S**	-	-	&LX6		4		20030423		
Y	94535121	Y	**S**	**S**	-	-	&LX6		4	20030424			
	09381-75001	V6	-	-	**S**	**S**	&L43		4	20020801	20030423		
O	94535122	V6	-	-	**S**	**S**	&L43		4	20030424			
	[04]	(P) ПОДШИПНИК СТУПИЦЫ КОЛЕСА						*(A) BEARING-INCLINED BALL*					
	90279331	Y	**S**	**S**	-	-	-JL9		2				
	90279332	Y	**S**	**S**	-	-	&JL9		2				
	09267-34001	Y	**S**	**S**	-	-	&LX6		2			ГЕРМАНИЯ	
	09267-34002	Y	**S**	**S**	-	-	&LX6		2		20030127	ЯПОНИЯ	
Y	94535246	Y	**S**	**S**	-	-	&LX6		2	20030128			
	09267-34003	Y	**S**	**S**	-	-	&LX6		2				
	09267-39005	V6	-	-	**S**	**S**	&L43		2	20020801	20030127		
Y	94535254	V6	-	-	**S**	**S**	&L43		2	20030128			
	[05]	(P) СТУПИЦА КОЛЕСА						*(A) HUB-BRAKE DISC*					
	96176252	Y	**S**	**S**	-	-	&LX6&JB3		2				
	96162249	V6	-	-	**S**	**S**	&L43&JB4		2	20020801			
	[06]	(P) ДИСК ТОРМОЗНОЙ						*(A) DISC-BRAKE*					
	90121445	Y	**S**	**S**	-	-	&JB3&LX6		2			ВЕНТ.,13 ДЮЙМОВ	DV
	96179110	V6	-	-	**S**	**S**	&JB4&L43		2	20020801		ВЕНТ.,14 ДЮЙМОВ	DQ
	[07]	(P) ШАЙБА СТУПИЦЫ КОЛЕСА						*(A) WASHER-FRONT WHEEL HUB*					
	90105090	-	**S**	**S**	**S**	**S**			2		19961031		
O	09160-20001	Y	**S**	**S**	-	-	&LX6		2	19961101	20030127		
Y	94525149	YV6	**S**	**S**	**S**	**S**	&LX6/L43/L44		2	20030128			
	94525149U00	YV6	**S**	**S**	**S**	**S**	&LX6/L43/L44		2	20060714			

Содержание

Назад

4130 ПОВОРОТНЫЙ КУЛАК И СТУПИЦА КОЛЕСА

KNUCKLE & HUB

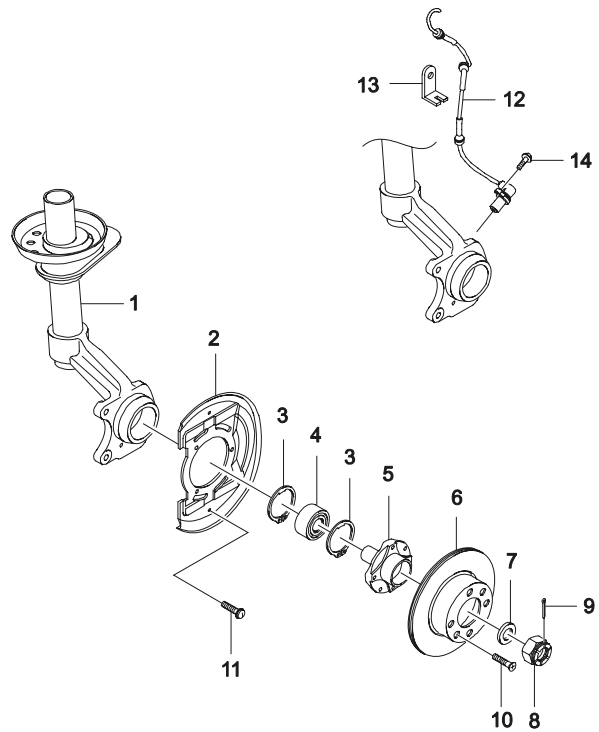

ВЗТ	№ ПОЗИЦИИ / НОМЕР ДЕТАЛИ	ДВГ	МОДЕЛЬ I	II	III	IV	КОМПЛЕКТАЦИЯ	Л/П	КОЛ	ПРИМЕНЕНИЕ С	ПО	ПРИМЕЧАНИЕ	КОД/Д
	[08]	(P) ГАЙКА КОРОНЧАТАЯ							*(A) NUT-CASTLE*				
	90105309	-	S	S	S	S			2		19970331	M20	
Y	09141-20001	-	S	S	S	S			2	19970401	19970430	M20, КОРОНЧАТАЯ ГАЙКА	
N	09159-20004	-	S	S	S	S			2	19970501	20030127	M20, СТОПОРНАЯ ГАЙКА	
Y	94515437	-	S	S	S	S			2	20030128		M20, СТОПОРНАЯ ГАЙКА	
	[09]	(P) ШПЛИНТ							*(A) PIN-SPLIT*				
	96215709	-	S	S	-	-			2		19970331	4X32	
Y	09204-03003	-	S	S	-	-			2	19970401	19970430	4X32	
	[10]	(P) ВИНТ							*(A) SCREW*				
	11085861	-	S	S	S	S			2			M6X14	
Y	02126-06123	-	S	S	S	S			2		20030127	M6X14	
Y	94520089	-	S	S	S	S			2	20030128		M6X14	
	[11]	(P) ВИНТ							*(A) SCREW*				
	11052783	-	S	S	S	S			6		19980601	M6X10Z4	
Y	02116-36103	-	S	S	S	S			6	19980601	20030127	M6X10Z4	
Y	94520057	-	S	S	S	S			4	20030128		M6X10Z4	
	[12]	(P) ДАТЧИК ПОЛОЖЕНИЯ КОЛЕСА							*(A) SENSOR A-WHEELSPEED,FRT*				
	96899951	-	S	S	S	S	&L44&NN1		1	20071224			
	[13]	(P) КРОНШТЕЙН ДАТЧИКА							*(A) BRACKET A-SENSOR,SPEED*				
	96146791	-	S	S	S	S	&L44&NN1		1	20080201			
	[14]	(P) БОЛТ							*(A) BOLT*				
	94501231	-	S	S	S	S	&L44&NN1		2	20071224		M16x1.0	

Содержание

Назад

4140 АМОРТИЗАТОР ПЕРЕДНЕЙ ПОДВЕСКИ

FRONT SHOCK ABSORBER

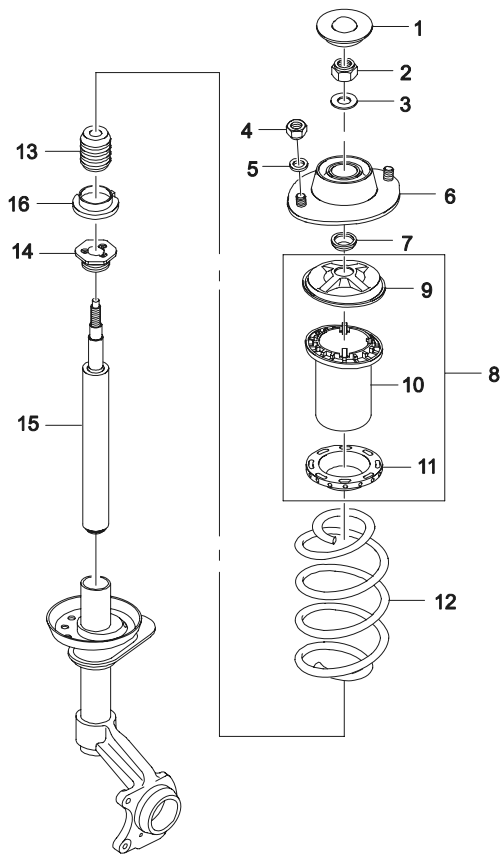

ВЗТ	№ ПОЗИЦИИ / НОМЕР ДЕТАЛИ	ДВГ	МОДЕЛЬ I	II	III	IV	КОМПЛЕКТАЦИЯ	Л/П	КОЛ	ПРИМЕНЕНИЕ С	ПО	ПРИМЕЧАНИЕ	КОД/Д
	[01] (Р) КРЫШКА ПЕРЕДНЕЙ ПОДВЕСКИ						*(A) CAP-STRUT MOUNT*						
	90079044	-	S	S	S	S			2				BR
	[02] (Р) ГАЙКА						*(A) NUT*						
	11056373	-	S	S	S	S			2			M12	
	[03] (Р) ШАЙБА УПОРНАЯ						*(A) DISC*						
	09160-12002	-	S	S	S	S			2		20030127		
Y	94525095	-	S	S	S	S			2	20030128			
	[04] (Р) ГАЙКА						*(A) NUT*						
	11068357	-	S	S	S	S			4			M8	
O	08311-38082	-	S	S	S	S			4		20030127	M8	
Y	94515067	-	S	S	S	S			4	20030128		M8	
	[05] (Р) ШАЙБА						*(A) WASHER*						
	11014023	-	S	S	S	S			4		19961031	8.4	
O	09160-08004	-	S	S	S	S			4	19961101	19970130	8.4	
Y	94525057	-	S	S	S	S			4	19961101	19970130	8.4	
	[06] (Р) ЧАШКА ОПОРНАЯ АМОРТИЗАТОРА						*(A) STRUT-SHOCK ABSORBER MOUNT*						
	90184756	-	S	S	S	S			2				
	[07] (Р) ШАЙБА						*(A) PLATE-BALL BEARING*						
	90079042	-	S	S	S	S			2				
	[08] (Р) ЧАШКА ОПОРНАЯ ПРУЖИНЫ В СБОРЕ						*(A) SEAT A-SPRING,UPPER*						
	96133096	-	S	S	S	S			2				
	[09] (Р) ЧАШКА ВЕРХНЯЯ ОПОРНАЯ ПРУЖИНЫ						*(A) SEAT-SPRING,UPPER*						
	96133097	-	S	S	S	S			2				
	[10] (Р) СТАКАН ЗАЩИТНЫЙ ПРУЖИНЫ						*(A) LOCATOR-FRONT SPRING*						
	90305062	-	S	S	S	S			2				
	[11] (Р) ПРОКЛАДКА ПРУЖИНЫ						*(A) RING-FRONT SPRING INSULATOR*						
	94580660	-	S	S	S	S			2				
	[12] (Р) ПРУЖИНА ПЕРЕДНЕЙ ПОДВЕСКИ						*(A) SPRING-FRONT*						
	96187434	Y	O	O	-	-	&F39-AC		2				
	96187435	Y	O	O	O	O	&F39&AC		2				
	96187435	V6	-	-	O	O	&F40-AC		2	20020801			
	96187436	V6	O	O	O	O	&F40&AC		2	20020801			YP
	[13] (Р) БУФЕР ХОДА СЖАТИЯ						*(A) BUMPER-HALLOW*						
	90142884	-	S	S	S	S			2				

Содержание

Назад

4140 АМОРТИЗАТОР ПЕРЕДНЕЙ ПОДВЕСКИ

FRONT SHOCK ABSORBER

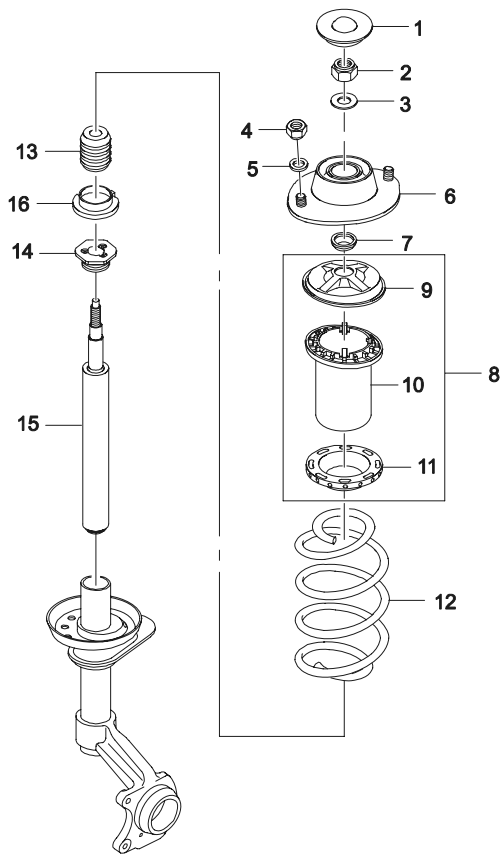

№ ПОЗИЦИИ / НОМЕР ДЕТАЛИ	НАИМЕНОВАНИЕ / КОМПЛЕКТАЦИЯ	ДВГ	МОДЕЛЬ I	II	III	IV	Л/П	КОЛ	ПРИМЕНЕНИЕ С	ПО	ПРИМЕЧАНИЕ	КОД/Д
[14] 90063897	(Р) КРЫШКА ВИНТОВАЯ ПЕРЕДНЕЙ ПОДВЕСКИ	-	S	S	S	S		2			*(A) RING-THREADED*	
[15] 96187438	(Р) АМОРТИЗАТОР ПЕРЕДНЕЙ ПОДВЕСКИ	-	O	O	O	O		2			*(A) CARTRIDGE-SHOCK ABSORBER*	
96187439	&F39-AC	-	O	O	O	O		2				
[16] 90250418	&F40&AC	-	S	S	S	S		2			*(A) RING-INSULATING,FR LWR*	

Содержание

Назад

4150 РЫЧАГИ ПЕРЕДНЕЙ ПОДВЕСКИ

CONTROL ARM

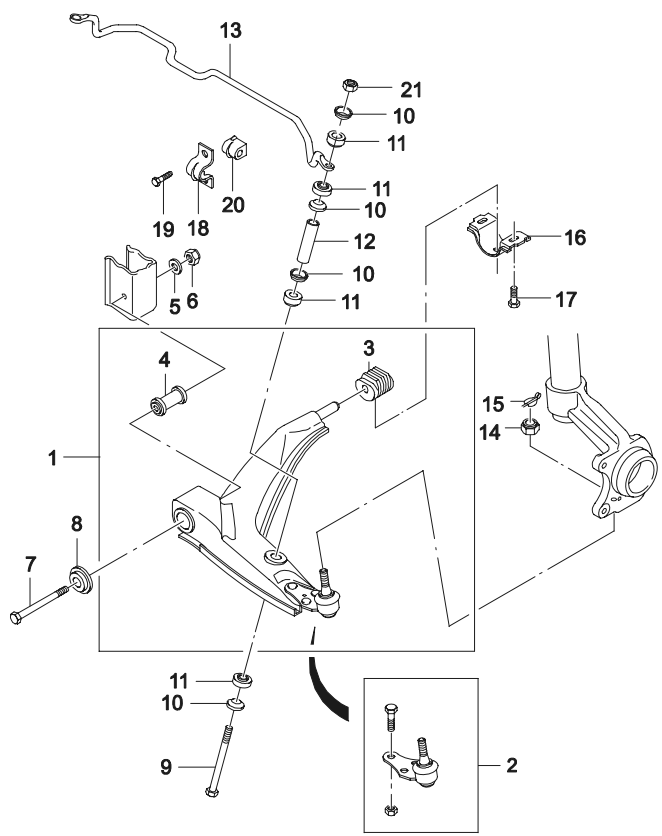

ВЗТ	№ ПОЗИЦИИ / НОМЕР ДЕТАЛИ	ДВГ	МОДЕЛЬ I	II	III	IV	КОМПЛЕКТАЦИЯ	Л/П	КОЛ	ПРИМЕНЕНИЕ С	ПО	ПРИМЕЧАНИЕ	КОД/Д
	[01]	(Р) РЫЧАГ ПЕРЕДНЕЙ ПОДВЕСКИ В СБОРЕ					*(A) ARM A-CONTROL*						
	96218397	-	S	S	-	-	&F39	ЛВ	1		19960630		
Y	96218399	-	S	S	-	-	&F39	ЛВ	1	19960701	20011225		
O	96445371	-	S	S	S	S	&F39	ЛВ	1	20030801			
	96218398	-	S	S	-	-	&F39	ПР	1		19960630		
Y	96218400	-	S	S	-	-	&F39	ПР	1	19960701	20011225		
O	96445372	-	S	S	S	S	&F39	ПР	1	20030801			
	[02]	(Р) ПАЛЕЦ ШАРОВОЙ, КОМПЛЕКТ					*(A) JOINT SET-CONT ARM BALL*						
	94788122	-	S	S	S	S			2				
	96216355	-	S	S	S	S			2				
	[03]	(Р) ВТУЛКА РЫЧАГА, ЗАДНЯЯ					*(A) BUSH-REAR CONT ARM DAMPING*						
	90235040	-	S	S	S	S			2				
	[04]	(Р) ВТУЛКА ПЕРЕДНЯЯ					*(A) BUSHING-DAMPING,FRONT*						
	96185973	-	S	S	-	-			2		20020106		
O	96445043	-	S	S	S	S			2	20020107			
	[05]	(Р) ШАЙБА					*(A) WASHER*						
	90121672	-	S	S	S	S			2		19981104		
O	09160-14007	-	S	S	S	S			2	19981105	20030430		
Y	94525118	-	S	S	S	S			2	20030501	20071114		
Y	94525118U00	-	S	S	S	S			2	20061225			
	[06]	(Р) ГАЙКА					*(A) NUT*						
	90121719	-	S	S	S	S			2		19981028	M14	
Y	08311-28143	-	S	S	S	S			2	19981029	20030430	M14	
Y	94515064	-	S	S	S	S			2	20030501		M14	
	[07]	(Р) ВИНТ					*(A) SCREW*						
	90445394	-	S	S	S	S			2			M14X150	
O	09100-14004	-	S	S	S	S			2		20030127	M14X150	
Y	94500882	-	S	S	S	S			2	20030128		M14X150	
	[08]	(Р) ПЛАСТИНА РЫЧАГА ПЕРЕДНЕЙ ПОДВЕСКИ					*(A) PLATE-CONTROL ARM&SUPPORT*						
	90105063	-	S	S	S	S			2				
	[09]	(Р) ВИНТ					*(A) SCREW*						
	96129839	-	S	S	S	S			2		19961231	M8X192.5	
Y	09100-08001	-	S	S	S	S			2	19970101	20030409	M8X192.5	
O	94500776	-	S	S	S	S			2	20030410		M8X192.5	

Содержание

Назад

4150 РЫЧАГИ ПЕРЕДНЕЙ ПОДВЕСКИ

CONTROL ARM

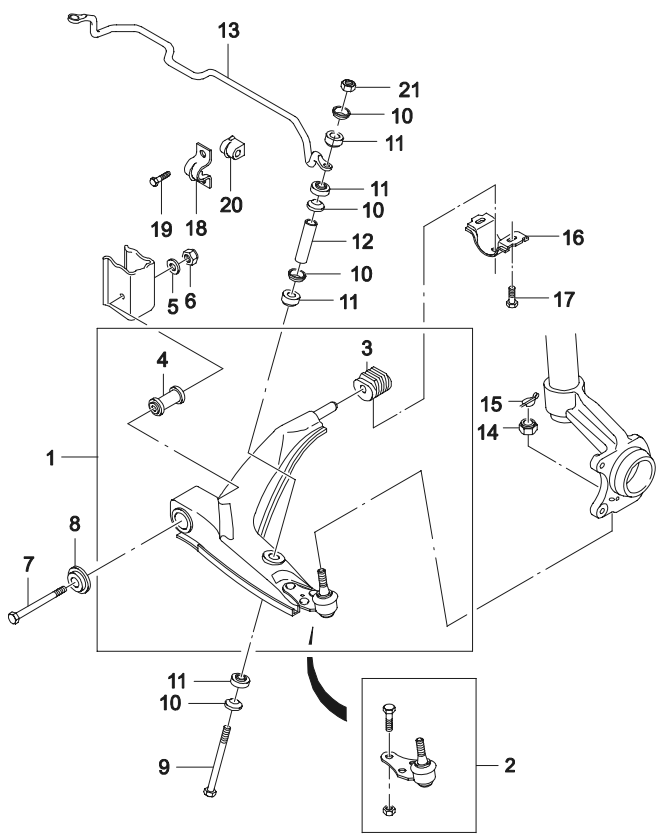

ВЗТ	№ ПОЗИЦИИ / НОМЕР ДЕТАЛИ	ДВГ	МОДЕЛЬ I	II	III	IV	КОМПЛЕКТАЦИЯ	Л/П	КОЛ	ПРИМЕНЕНИЕ С	ПО	ПРИМЕЧАНИЕ	КОД/Д
	[10] 90209277	-	S	S	S	S	(Р) ПЛАСТИНА УДАРОГАСИТЕЛЬНАЯ		8			*(A) PLATE-BUMPER*	
	[11] 02875013	-	S	S	S	S	(Р) ПОДУШКА ШТАНГИ СТАБИЛИЗАТОРА		8			*(A) BUMPER-STABILIZER*	
	[12] 11087513	-	S	S	S	S	(Р) ВТУЛКА РАСПОРНАЯ		2			*(A) TUBE* 13X2X93	
	[13] 90182709	-	S	S	S	S	(Р) ШТАНГА СТАБИЛИЗАТОРА		1			*(A) STABILIZER-FRONT*	
	[14] 90095276	-	S	S	S	S	(Р) ГАЙКА КОРОНЧАТАЯ		2		19980421	*(A) NUT-CASTLE* M12	
Y	09141-12001	-	S	S	S	S			2	19980422	20030425	M12	
O	94515175	-	S	S	S	S			2	20030428		M12X1.5	
	[15] 90095298	-	S	S	S	S	(Р) ПРУЖИНА ОПОРНАЯ		2			*(A) SPRING-RETAINING*	
	[16] 90344190	-	S	S	S	S	(Р) ЗАЖИМ ВТУЛКИ РЫЧАГА ПОДВЕСКИ		2			*(A) CAP-DAMPING BUSHING*	
	[17] 96178854	-	S	S	S	S	(Р) ВИНТ		4		19961231	*(A) SCREW*	
O	09103-10010	-	S	S	S	S			4	19970101	20030408		
Y	94500987	-	S	S	S	S			4	20030409			
	[18] 90305348	-	S	S	S	S	(Р) ЗАЖИМ ПОДУШКИ ШТАНГИ СТАБИЛИЗАТОРА		2		19960630	*(A) CLAMP-STABILIZER BUSHING*	
Y	96230714	-	S	S	S	S			2	19960701	19980805		
Y	96246675	-	S	S	S	S			2	19980806	20060605		
Y	96246675U00	-	S	S	S	S			2	20050924			
	[19] 11083801	-	S	S	S	S	(Р) ВИНТ		4		19961231	*(A) SCREW* M10X22	
O	09100-10003	-	S	S	S	S			4	19970101	20001031	M10X22	
Y	09100-10032	-	S	S	S	S			4	20001101	20030423	M10X22	
Y	94500843	-	S	S	S	S			4	20030424		M10X22	
	[20] 96191890	-	S	S	S	S	(Р) ПОДУШКА ШТАНГИ СТАБИЛИЗАТОРА		2		20000911	*(A) BUSHING-STABILIZER*	
Y	96191890U	-	S	S	S	S			2	20000912			
	[21] 11068358	-	S	S	S	S	(Р) ГАЙКА		2		19961231	*(A) NUT* M8	

Содержание

Назад

4150 РЫЧАГИ ПЕРЕДНЕЙ ПОДВЕСКИ

CONTROL ARM

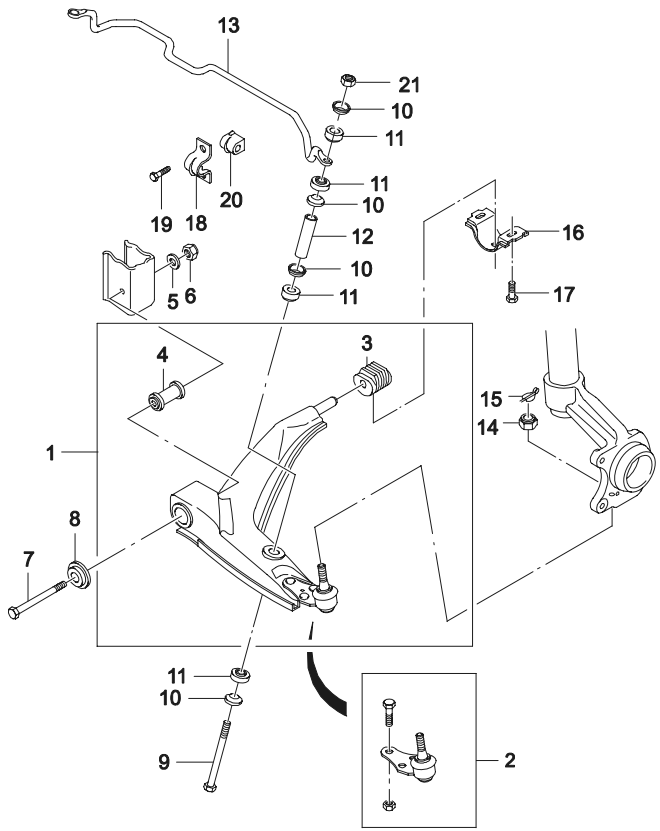

ВЗТ	№ ПОЗИЦИИ / НОМЕР ДЕТАЛИ	ДВГ	МОДЕЛЬ I	II	III	IV	КОМПЛЕКТАЦИЯ	Л/П	КОЛ	ПРИМЕНЕНИЕ С	ПО	ПРИМЕЧАНИЕ	КОД/Д
	[21]	(P) ГАЙКА								*(A) NUT*			
O	08311-28082	-	S	S	S	S			2	19970101	20030506	M8	
Y	94515059	-	S	S	S	S			2	20030507		M8	

Содержание

Назад

4190 ПОДВЕСКА ДВИГАТЕЛЯ

ENGINE MOUNT

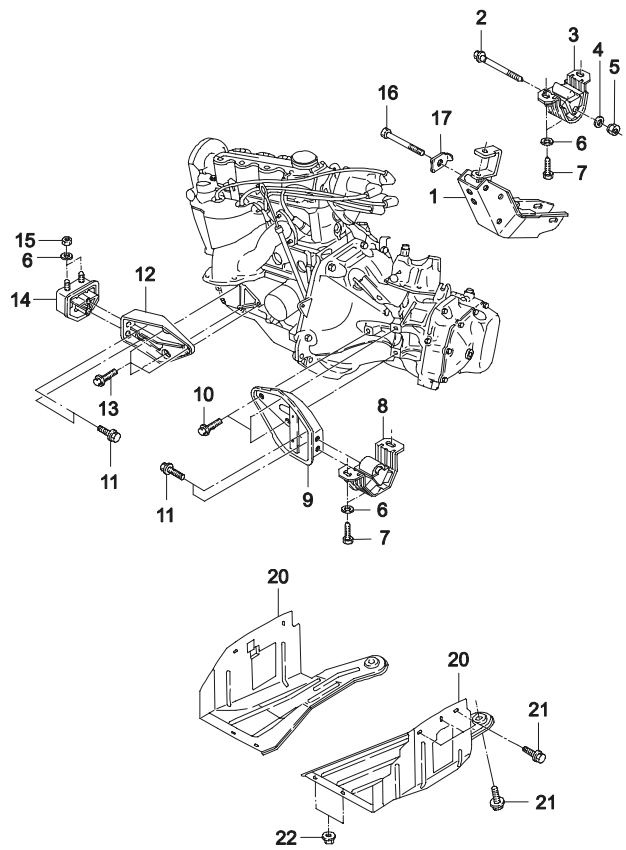

ВЗТ	№ ПОЗИЦИИ / НОМЕР ДЕТАЛИ	ДВГ	МОДЕЛЬ I	II	III	IV	КОМПЛЕКТАЦИЯ	Л/П	КОЛ	ПРИМЕНЕНИЕ С	ПО	ПРИМЕЧАНИЕ	КОД/Д
	[01]	(Р) КРОНШТЕЙН ПОДВЕСКИ ДВИГАТЕЛЯ, ЗАДНИЙ							*(A) BRACKET-POWER UNIT MOUNT,REAR*				
	96221086	-	S	S	S	S			1				MR
	[02]	(Р) ВИНТ							*(A) SCREW*				
	90112006	-	S	S	S	S			1		19961231	M10X94	
Y	09103-10033	-	S	S	S	S			1	19970101	20030410	M10X94	
O	94501010	-	S	S	S	S			1	20030411		M10X94	
	[03]	(Р) ПОДУШКА ЗАДНЯЯ ПОДВЕСКИ ДВИГАТЕЛЯ							*(A) BLOCK-POWER UNIT DAMPING,REAR*				
	90372462	-	S	S	S	S			1				TE
	[04]	(Р) ШАЙБА							*(A) WASHER*				
	11010027	-	S	S	S	S			1		19961031	10.5	
Y	09160-10001	-	S	S	S	S			1	19961101	20030516	10.5	
O	94525076	-	S	S	S	S			1	20030517	20051028	10.5	
	94525076U00	-	S	S	S	S			1	20051020		10.5	
	[05]	(Р) ГАЙКА							*(A) NUT*				
	11067237	-	S	S	S	S			1		19961130	M10	
Y	09159-10004	-	S	S	S	S			1	19961201	20030508	M10	
O	94515381	-	S	S	S	S			1	20030509		M10	
	[06]	(Р) ШАЙБА							*(A) WASHER*				
	90135334	-	S	S	S	S			2		19961031		
Y	09160-10004	-	S	S	S	S			2	19961101	20030519		
O	94525079	-	S	S	S	S			2	20030520			
	[07]	(Р) ВИНТ							*(A) SCREW*				
	11085241	-	S	S	S	S			2		19961231	M10X24	
Y	09100-10012	-	S	S	S	S			2	19970101	20030422	M10X24	
O	94500825	-	S	S	S	S			2	20030423		M10X24	
	[08]	(Р) ПОДУШКА ПЕРЕДНЯЯ ПОДВЕСКИ ДВИГАТЕЛЯ							*(A) BLOCK-POWER UNIT DAMPING,FRONT*				
	90250437	-	S	S	S	S		ЛВ	1				
	[09]	(Р) КРОНШТЕЙН ПОДВЕСКИ ДВИГАТЕЛЯ, ПЕРЕДНИЙ							*(A) BRACKET-POWER UNIT MOUNT,FRONT*				
	90199755	-	S	S	S	S		ЛВ	1		20030629		
Y	96181254	-	S	S	S	S		ЛВ	1	20030630			M5
	[10]	(Р) БОЛТ ШЕСТИГРАННЫЙ							*(A) BOLT-HEXAGONAL FLANGE*				
	11083823	-	S	S	S	S			3		19960831	M10X22	

Содержание

Назад

4190 ПОДВЕСКА ДВИГАТЕЛЯ

ENGINE MOUNT

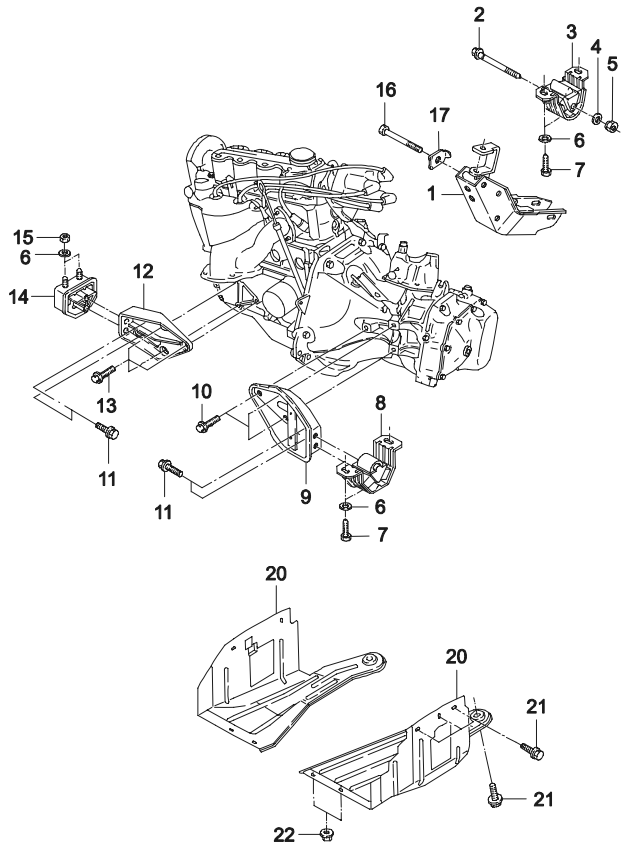

ВЗТ	№ ПОЗИЦИИ / НОМЕР ДЕТАЛИ	ДВГ	МОДЕЛЬ I	II	III	IV	КОМПЛЕКТАЦИЯ	Л/П	КОЛ	ПРИМЕНЕНИЕ С	ПО	ПРИМЕЧАНИЕ	КОД/Д
	[10]	(Р) БОЛТ ШЕСТИГРАННЫЙ								*(A) BOLT-HEXAGONAL FLANGE*			
Y	11082104	-	S	S	S	S			3	19960901	19961231	M10X22	
Y	09103-10032	-	S	S	S	S			3	19970101	20030415	M10X22	
O	94501009	-	S	S	S	S			3	20030416		M10X22	
	[11]	(Р) ВИНТ								*(A) SCREW*			
	11081922	-	S	S	S	S			2		19961231	M10X32	
Y	09103-10009	-	S	S	S	S			2	19970101	20030427	M10X32	
O	94500986	-	S	S	S	S			2	20030428		M10X32	
	[12]	(Р) КРОНШТЕЙН ПОДВЕСКИ ДВИГАТЕЛЯ, ПЕРЕДНИЙ								*(A) BRACKET-POWER UNIT MOUNT,FRONT*			
	96078088	-	S	S	S	S		ПР	1				
	[13]	(Р) ВИНТ								*(A) SCREW*			
	11082123	-	S	S	S	S			3		19961231	M10X26	
Y	09103-10011	-	S	S	S	S			3	19970101	20030425	M10X26	
O	94500988	-	S	S	S	S			3	20030428		M10X26	
	[14]	(Р) ПОДУШКА ПЕРЕДНЯЯ ПОДВЕСКИ ДВИГАТЕЛЯ								*(A) BLOCK-POWER UNIT DAMPING,FRONT*			
	90250348	-	S	S	S	S		ПР	1				
	[15]	(Р) ГАЙКА								*(A) NUT*			
	11013129	-	S	S	S	S			2		19961031	M10X1.5	
Y	09140-10001	-	S	S	S	S			2	19961101	20020225	M10X1.5	
O	96181193	-	S	S	S	S			2	20020226		M10X1.5	
	[16]	(Р) ВИНТ								*(A) SCREW*			
	90112004	-	S	S	S	S			3		19960831	M12X80	
Y	09100-12004	-	S	S	S	S			3	19960901	20030407	M12X80	
O	94500862	-	S	S	S	S			3	20030408		M12X80	
	[17]	(Р) ПЛАСТИНА СТОПОРНАЯ								*(A) PLATE-LOCKING*			
	96211240	-	S	S	S	S			3		19961231		
N	96243426	-	S	S	S	S			1	19970101	20060825		
Y	96243426U00	-	S	S	S	S			1	20060826			
	[20]	(Р) ЩИТОК								*(A) DEFLECTOR-WATER*			
	96221489	-	S	S	S	S		ЛВ	1				
	96185777	-	S	S	S	S		ПР	1				
	[21]	(Р) ВИНТ								*(A) SCREW*			
	96167322	-	S	S	S	S		ЛВ	8			M6X15Z2	

Содержание

Назад

4190 ПОДВЕСКА ДВИГАТЕЛЯ

ENGINE MOUNT

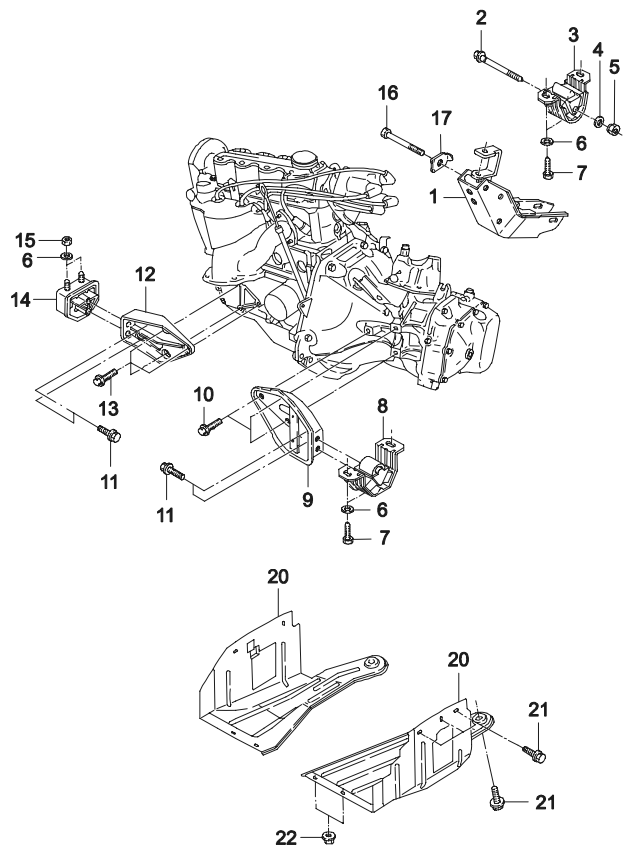

ВЗТ	№ ПОЗИЦИИ / НОМЕР ДЕТАЛИ	ДВГ	МОДЕЛЬ I	II	III	IV	КОМПЛЕКТАЦИЯ	Л/П	КОЛ	ПРИМЕНЕНИЕ С	ПО	ПРИМЕЧАНИЕ	КОД/Д
	[21]	(P) ВИНТ							*(A) SCREW*				
Y	94501405	-	S	S	S	S			2			M6X15Z2	
	[22]	(P) ГАЙКА							*(A) NUT*				
	11063471	-	S	S	S	S			4		19961031	M6X18	
Y	09159-06001	-	S	S	S	S			4	19961101		M6X18	

Содержание

Назад

4310 ЗАДНЯЯ ОСЬ

REAR AXLE I (BUPYEONG PLANT)

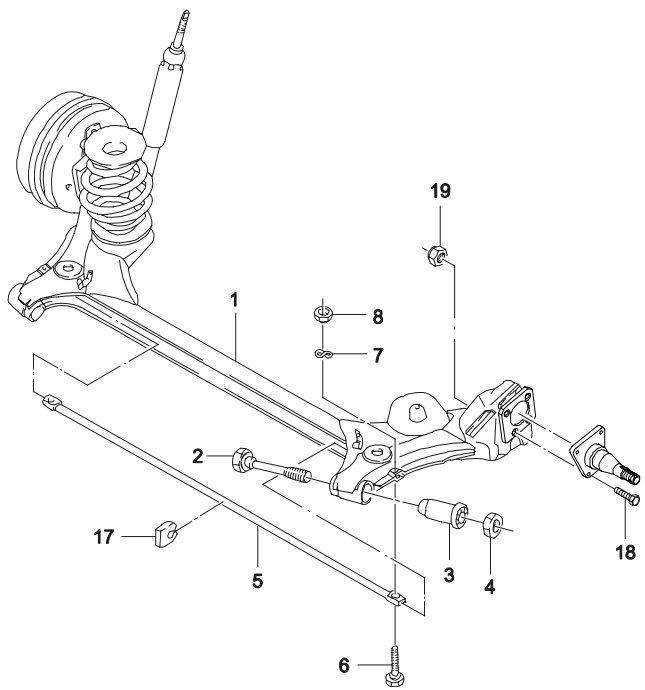

ВЗТ	№ ПОЗИЦИИ / НОМЕР ДЕТАЛИ	ДВГ	МОДЕЛЬ I	II	III	IV	НАИМЕНОВАНИЕ / КОМПЛЕКТАЦИЯ	Л/П	КОЛ	ПРИМЕНЕНИЕ С	ПО	ПРИМЕЧАНИЕ	КОД/Д
	[01]	(Р) ОСЬ ЗАДНЯЯ В СБОРЕ					*(A) AXLE A-REAR*						
	96183161	Y	S	S	-	-	&LX6		1		20020106	Включая позиции #3,5~8,17	
	96218413	Y	S	S	-	-	&LX6		1	19970201	20020528	Включая позиции #3,5~8,17	
	96290549	Y	S	S	-	-	&LX6		1	19990114		Включая позиции #3,5~8,17	
	96290550	YV6	S	S	S	S	&LX6/L43/L44		1	20020801		Включая позиции #3,5~8,17	
	[02]	(Р) ВИНТ					*(A) SCREW*						
	90193097	-	S	S	S	S			2		19970331		
Y	09100-12015	-	S	S	S	S			2	19970401	20030414		
O	94500870	-	S	S	S	S			2	20030415			
	[03]	(Р) ВТУЛКА ЗАДНЕЙ ОСИ					*(A) BUSH-REAR AXLE DAMPING*						
	90189050	-	S	S	S	S			2				
	[04]	(Р) ГАЙКА					*(A) NUT*						
	90189362	-	S	S	S	S			2		19970331	M12	
Y	09159-12011	-	S	S	S	S			2	19970401	20030513	M12	
O	94515406	-	S	S	S	S			2	20030514		M12	
	[05]	(Р) ШТАНГА ПОПЕРЕЧНАЯ					*(A) STABILIZER-REAR*						
	90121513	-	S	S	S	S			1			DIA 16	AX
	[06]	(Р) БОЛТ					*(A) BOLT-HEXAGONAL*						
	09100-10015	-	S	S	S	S			2		20030423	M10X35	
O	94500828	-	S	S	S	S			2	20030424		M10X35	
	[07]	(Р) ШАЙБА ПРУЖИННАЯ					*(A) WASHER-SPRING*						
	09162-10002	-	S	S	S	S			2		20030127	10	
O	94525202	-	S	S	S	S			2	20030128		10	
	[08]	(Р) ГАЙКА					*(A) NUT*						
	09159-10008	-	S	S	S	S			2		20030127	M10	
O	94515384	-	S	S	S	S			2	20030128		M10	
	[17]	(Р) ПОДУШКА РЕЗИНОВАЯ ПОПЕРЕЧНОЙ ШТАНГИ					*(A) DAMPER-STABILIZER*						
	90189050	-	S	S	S	S			3			для стабилизатора D=16	
	[18]	(Р) БОЛТ					*(A) BOLT*						
	94501718	-	S	S	S	S			8				
	[19]	(Р) ГАЙКА					*(A) NUT*						
	94515386	-	S	S	S	S			8				

Содержание

Назад

4320 АМОРТИЗАТОР ЗАДНЕЙ ПОДВЕСКИ

SHOCK ABSORBER

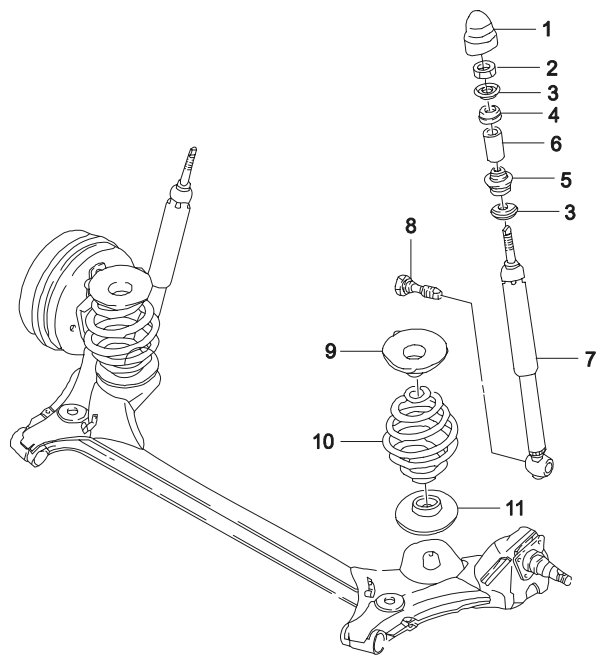

ВЗТ	№ ПОЗИЦИИ / НОМЕР ДЕТАЛИ	ДВГ	МОДЕЛЬ I	II	III	IV	КОМПЛЕКТАЦИЯ	Л/П	КОЛ	ПРИМЕНЕНИЕ С	ПО	ПРИМЕЧАНИЕ	КОД/Д
	[01]	(Р) КРЫШКА АМОРТИЗАТОРА ЗАДНЕЙ ПОДВЕСКИ							*(А) CAP-SHOCK ABSORBER COVER*				
	90125218	-	**S**	**S**	**S**	**S**			2		19990428	E92,E93	
Y	96249401	-	**S**	**S**	**S**	**S**			2	19990429		E92,E93	
	[02]	(Р) ГАЙКА							*(А) NUT*				
	11067227	-	**S**	**S**	**S**	**S**			2		19961031	M10	
Y	09159-10003	-	**S**	**S**	**S**	**S**			2	19961101	20030430	M10	
O	94515380	-	**S**	**S**	**S**	**S**			2	20030501		M10	
	[03]	(Р) ПОДУШКА ПЛОСКАЯ, ВЕРХНЯЯ И НИЖНЯЯ							*(А) PLATE-BUMPER,UPPER&LOWER*				
	90343956	-	**S**	**S**	**S**	**S**			4				
	[04]	(Р) ПОДУШКА ВЕРХНЯЯ АМОРТИЗАТОРА							*(А) BUMPER-SHOCK ABSORBER,UPPER*				
	96175444	-	**S**	**S**	**S**	**S**			2				
	[05]	(Р) ПОДУШКА НИЖНЯЯ АМОРТИЗАТОРА							*(А) BUMPER-SHOCK ABSORBER,LOWER*				
	90344667	-	**S**	**S**	**S**	**S**			2				
	[06]	(Р) ВТУЛКА							*(А) SPACER*				
	90334270	-	**S**	**S**	**S**	**S**			2		20030327		
Y	94581116	-	**S**	**S**	**S**	**S**			2	20030401			
	[07]	(Р) АМОРТИЗАТОР ЗАДНЕЙ ПОДВЕСКИ							*(А) ABSORBER-SHOCK*				
	90373165	-	**S**	**S**	**-**	**-**	&F40		2		19961130		
Y	96169523	-	**S**	**S**	**S**	**S**			2	19961201			ТК
	[08]	(Р) ВИНТ							*(А) SCREW*				
	11086681	-	**S**	**S**	**S**	**S**			2		19970204	M10X63	
O	09111-10003	-	**S**	**S**	**S**	**S**			2	19970205		M10X63	
Y	94501324	-	**S**	**S**	**S**	**S**			2	20030404		M10X63	
	[09]	(Р) ЧАШКА ВЕРХНЯЯ ПРУЖИНЫ							*(А) BUMPER-REAR AXLE*				
	96179844	-	**S**	**S**	**S**	**S**			2				
	[10]	(Р) ПРУЖИНА ЗАДНЕЙ ПОДВЕСКИ							*(А) SPRING-REAR*				
	96179833	-	**S**	**S**	**-**	**-**	&F39		2				
	96159544	-	**S**	**S**	**-**	**-**	&F40		2				
Y	96099946	-	**S**	**S**	**S**	**S**	&F40		2				
	[11]	(Р) ЧАШКА НИЖНЯЯ ОПОРНАЯ ПРУЖИНЫ							*(А) RING-REAR SPRING INSULATING*				
	90305263	-	**S**	**S**	**S**	**S**			2				

Содержание

Назад

4330 ШПИНДЕЛЬ И СТУПИЦА ЗАДНЕГО КОЛЕСА

REAR KNUCKLE&HUB

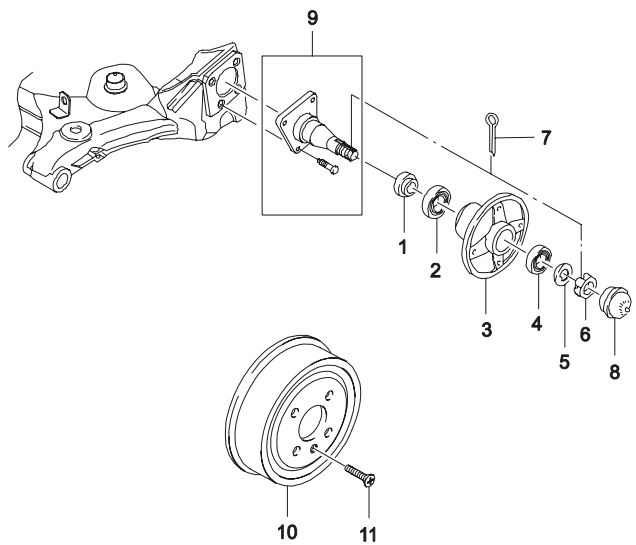

ВЗТ	№ ПОЗИЦИИ / НОМЕР ДЕТАЛИ	ДВГ	МОДЕЛЬ I	II	III	IV	КОМПЛЕКТАЦИЯ	Л/П	КОЛ	ПРИМЕНЕНИЕ С	ПО	ПРИМЕЧАНИЕ	КОД/Д
	[01]	(P) САЛЬНИК ЗАДНЕЙ ОСИ					*(A) RING-SHAFT SEAL*						
	03461793	-	S	S	S	S			2			40X52/62X8	
Y	09283-40001	-	S	S	S	S			2		20030127	40X52/62X8	
O	94535474	-	S	S	S	S			2	20030128		40X52/62X8	
	[02]	(P) ПОДШИПНИК ВНУТРЕННИЙ					*(A) BEARING-TAPERED ROLLER*						
	94797384	-	S	S	S	S			2			НАРУЖНИЙ+ВНУТРЕННИЙ	
	96241987	-	S	S	S	S			2			НАРУЖНИЙ+ВНУТРЕННИЙ	
	09265-29001	-	S	S	S	S			2		20030127	НАРУЖНИЙ+ВНУТРЕННИЙ	
O	94535218	-	S	S	S	S			2	20030128			
	[03]	(P) СТУПИЦА ЗАДНЕГО КОЛЕСА					*(A) HUB-REAR WHEEL*						
	90142161	-	S	S	S	S			2				
	[04]	(P) ПОДШИПНИК НАРУЖНЫЙ					*(A) BEARING-REAR HUB*						
	02667886	-	S	S	S	S			2				
	09265-29201	-	S	S	S	S			2		20020106		
O	94535210	-	S	S	S	S			2	20020107			
	[05]	(P) ШАЙБА СТОПОРНАЯ					*(A) WASHER-WHEEL BEARING LOCK*						
	09166-16001	-	S	S	S	S			2				
O	94525238	-	S	S	S	S			2				
	[06]	(P) ГАЙКА КОРОНЧАТАЯ					*(A) NUT-CASTLE*						
	09141-16001	-	S	S	S	S			2			M6	
Y	94515177	-	S	S	S	S			2			M6	
	[07]	(P) ШПЛИНТ					*(A) PIN-SPLIT*						
	09204-03001	-	S	S	S	S			2			4X32	
Y	94535778	-	S	S	S	S			2			4X32	
	[08]	(P) КРЫШКА СТУПИЦЫ					*(A) CAP-HUB*						
	06696899	-	S	S	S	S			2		20020106		
Y	96183955	-	S	S	S	S			2	20020107			
	[09]	(P) ШПИНДЕЛЬ КОЛЕСА В СБОРЕ					*(A) SPINDLE A-WHEEL*						
	96115666	-	S	S	S	S			2				
	[10]	(P) БАРАБАН ТОРМОЗНОЙ ЗАДНЕГО ТОРМОЗА					*(A) DRUM-BRAKE*						
	96175281	-	S	S	S	S			2			БЕЗ СТУПИЦЫ	
	[11]	(P) ВИНТ					*(A) SCREW*						
	11081781	-	S	S	S	S			2		20030127	M6X12	

Содержание

Назад

4330 ШПИНДЕЛЬ И СТУПИЦА ЗАДНЕГО КОЛЕСА

REAR KNUCKLE&HUB

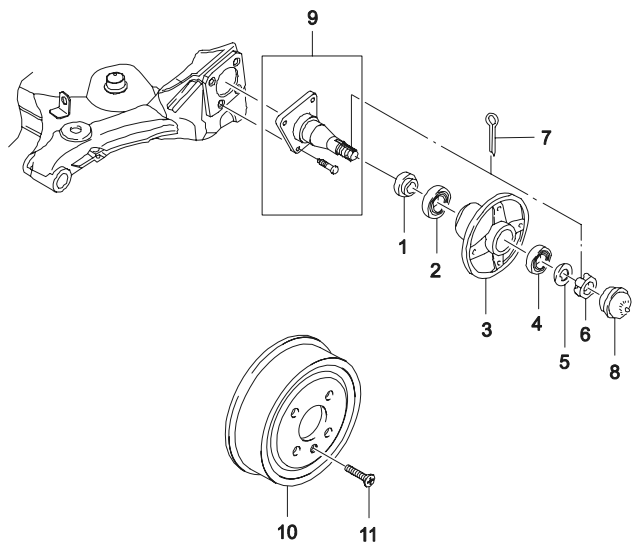

ВЗТ	№ ПОЗИЦИИ / НОМЕР ДЕТАЛИ	ДВГ	МОДЕЛЬ I	II	III	IV	КОМПЛЕКТАЦИЯ	Л/П	КОЛ	ПРИМЕНЕНИЕ С	ПО	ПРИМЕЧАНИЕ	КОД/Д
	[11]	(Р) ВИНТ								*(A) SCREW*			
Y	94520089	-	S	S	S	S			2	20030128		M6X12	

Содержание

Назад

4410 ГИДРАВЛИЧЕСКИЙ ПРИВОД СЦЕПЛЕНИЯ
HYDRAULIC CLUTCH

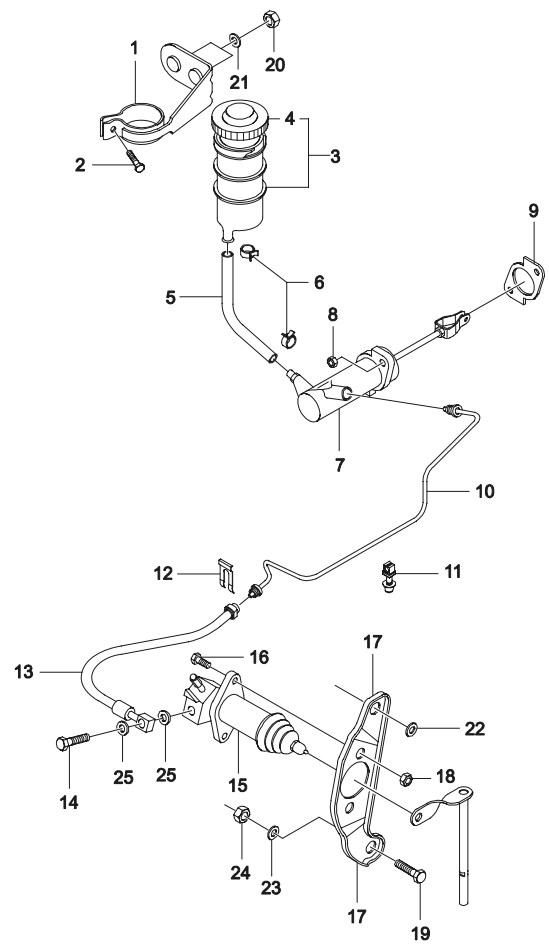

ВЗТ	№ ПОЗИЦИИ / НОМЕР ДЕТАЛИ	НАИМЕНОВАНИЕ	ДВГ	МОДЕЛЬ I	II	III	IV	КОМПЛЕКТАЦИЯ	Л/П	КОЛ	ПРИМЕНЕНИЕ С	ПО	ПРИМЕЧАНИЕ	КОД/Д
	[01]	(P) КРОНШТЕЙН БАЧКА ПРИВОДА СЦЕПЛЕНИЯ									*(A) BRACKET-RESERVOIR*			
	96159017		-	S	S	S	S	&CLH		1				
	[02]	(P) ВИНТ									*(A) SCREW*			
	11072503		-	S	S	S	S	&CLH		1			M6X10Z2	
	[03]	(P) БАЧОК ПРИВОДА СЦЕПЛЕНИЯ									*(A) RESERVOIR-HYDRAULIC CLUTCH*			
	96157626		-	S	S	S	S	&CLH		1			&NM7	
	96160451		-	S	S	S	S	&CLH		1	20071105		&NN7	
	[04]	(P) КРЫШКА БАЧКА СЦЕПЛЕНИЯ									*(A) CAP-RESERVOIR*			
	96159108		-	S	S	S	S	&CLH		1				
	[05]	(P) ШЛАНГ К БАЧКУ									*(A) HOSE-RESERVOIR*			
	96157629		-	S	S	S	S	&CLH		1				
	[06]	(P) ХОМУТ									*(A) CLIP*			
	09401-15403		-	S	S	S	S	&CLH		2		20040923		
O	94530031		-	S	S	S	S	&CLH		2	20040924			
	[07]	(P) ЦИЛИНДР ГЛАВНЫЙ ПРИВОДА СЦЕПЛЕНИЯ									*(A) CYLINDER-MASTER*			
	96167964		-	S	S	S	S	&CLH		1		20020106		
Y	96297178		-	S	S	S	S	&CLH		1	20020107			
	[08]	(P) ГАЙКА									*(A) NUT*			
	11061934		-	S	S	S	S	&CLH		2			M8X1.25	
Y	94515054		-	S	S	S	S	&CLH		2			M8X1.25	
	[09]	(P) ПРОКЛАДКА									*(A) GASKET*			
	96157613		-	S	S	S	S	&CLH		1				
	[10]	(P) ТРУБКА ПРИВОДА ГИДРАВЛИКИ СЦЕПЛЕНИЯ									*(A) PIPE-HYDRAULIC CLUTCH*			
	96180477		-	S	S	S	S	&CLH		1				
	[11]	(P) ЗАЖИМ									*(A) CLIP*			
	96180752		-	S	S	S	S	&CLH		1				
	[12]	(P) ЗАЖИМ									*(A) CLIP*			
	96144733		-	S	S	S	S	&CLH		1		20051027		
Y	96144733U00		-	S	S	S	S	&CLH		1	20050917			
	[13]	(P) ШЛАНГ ПРИВОДА ГИДРАВЛИКИ СЦЕПЛЕНИЯ									*(A) HOSE-HYDRAULIC CLUTCH*			
	96183757		-	S	S	S	S	&CLH		1		20080117		
Y	96183757U10		-	S	S	S	S	&CLH		1	20070201			
	[14]	(P) ВИНТ									*(A) SCREW-HOSE&CYLINDER*			
	96162279		-	S	S	S	S	&CLH		1		19961231		

Содержание

Назад

4410 ГИДРАВЛИЧЕСКИЙ ПРИВОД СЦЕПЛЕНИЯ

HYDRAULIC CLUTCH

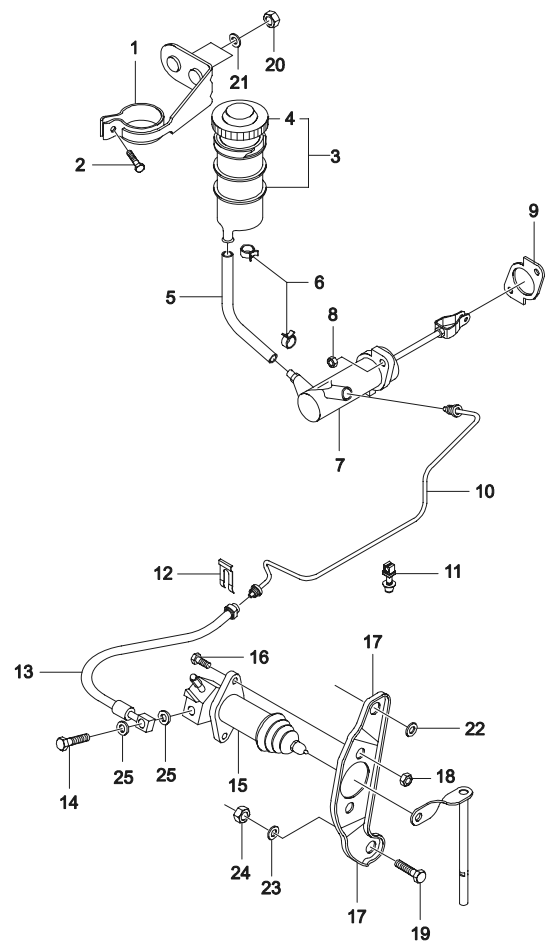

ВЗТ	№ ПОЗИЦИИ / НОМЕР ДЕТАЛИ	ДВГ	МОДЕЛЬ I	II	III	IV	КОМПЛЕКТАЦИЯ	Л/П	КОЛ	ПРИМЕНЕНИЕ С	ПО	ПРИМЕЧАНИЕ	КОД/Д
	[14]	(P) ВИНТ								*(A) SCREW-HOSE&CYLINDER*			
O	01514-06123	-	S	S	S	S	&CLH		1	19970101	20030428		
Y	94535521	-	S	S	S	S	&CLH		1	20030428			
	[15]	(P) ЦИЛИНДР ПРИВОДА ВЫКЛЮЧЕНИЯ СЦЕПЛЕНИЯ								*(A) CYLINDER-RELEASE*			
	96159109	-	S	S	S	S	&CLH		1		19961231		
Y	96293075	-	S	S	S	S	&CLH		1	19970101			
	[16]	(P) БОЛТ								*(A) BOLT*			
	09106-08001	-	S	S	S	S	&CLH		2		20040923		
O	94501241	-	S	S	S	S	&CLH		2	20040924			
	[17]	(P) КРОНШТЕЙН КРЕПЛЕНИЯ ЦИЛИНДРА								*(A) BRACKET-RELEASE CYLINDER*			
	96243477	-	S	S	S	S	&CLH		1				
	[18]	(P) ГАЙКА								*(A) NUT*			
	11060354	-	S	S	S	S	&CLH		1		19990531	M12X1.75	
Y	08311-18123	-	S	S	S	S	&CLH		1	19990601	20040923	M12X1.75	
O	94515058	-	S	S	S	S	&CLH		1	20040924		M12X1.75	
	[19]	(P) ВИНТ								*(A) SCREW*			
	96165016	-	S	S	S	S	&CLH		1		19990817		
Y	09100-12001	-	S	S	S	S	&CLH		1	19990818	20040923		
O	94500859	-	S	S	S	S	&CLH		1	20040924			
	[20]	(P) ГАЙКА								*(A) NUT*			
	11011419	-	S	S	S	S	&CLH		2			M6	
Y	08316-25063	-	S	S	S	S	&CLH		2			M6X0.8	
O	94515119	-	S	S	S	S	&CLH		2			M6X0.8	
	[21]	(P) ШАЙБА								*(A) WASHER*			
	11035613	-	S	S	S	S	&CLH		2		19961231	6.4	
Y	09160-06002	-	S	S	S	S	&CLH		2	19970101		6.4	
O	94525045	-	S	S	S	S	&CLH		2			6.4	
	[22]	(P) ШАЙБА ПРУЖИННАЯ								*(A) WASHER-SPRING*			
	9091506120	-	S	S	S	S	&CLH		1		19991025	21.9	
Y	08321-31123	-	S	S	S	S	&CLH		1	19991026	20030610	21.9	
O	94525022	-	S	S	S	S	&CLH		1	20030611		21.9	
	[23]	(P) ШАЙБА								*(A) WASHER*			
	90220930	-	S	S	S	S	&CLH		1		19991025	23	
Y	08322-11123	-	S	S	S	S	&CLH		1	19991026	20030521	23	

Содержание

Назад

4410 ГИДРАВЛИЧЕСКИЙ ПРИВОД СЦЕПЛЕНИЯ
HYDRAULIC CLUTCH

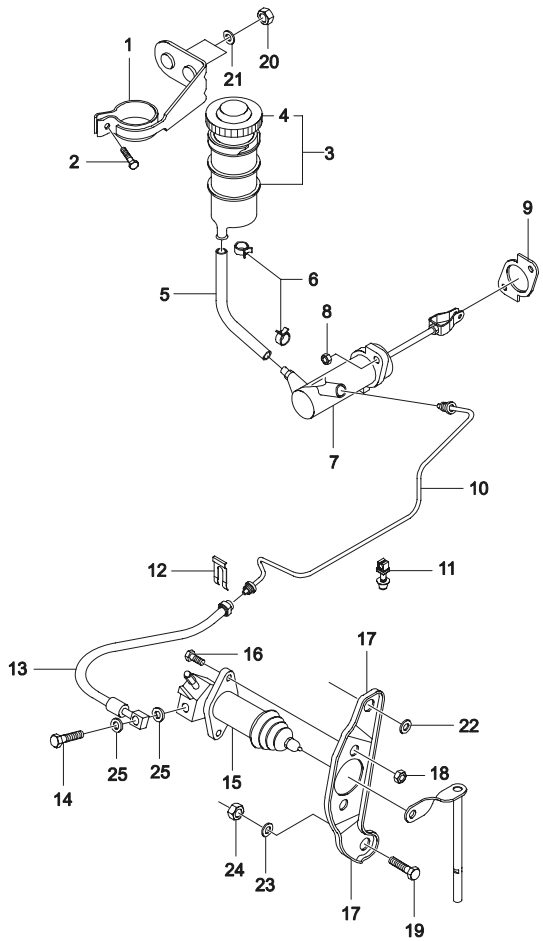

ВЗТ	№ ПОЗИЦИИ / НОМЕР ДЕТАЛИ	ДВГ	МОДЕЛЬ I	II	III	IV	КОМПЛЕКТАЦИЯ	Л/П	КОЛ	ПРИМЕНЕНИЕ С	ПО	ПРИМЕЧАНИЕ	КОД/Д
	[23]	(P) ШАЙБА								*(A) WASHER*			
O	94525033	-	S	S	S	S	&CLH		1	20030522		23	
	[24]	(P) ГАЙКА								*(A) NUT*			
	11060354	-	S	S	S	S	&CLH		1			M12X1.75	
Y	08311-18123	-	S	S	S	S	&CLH		1		20040923	M12X1.75	
O	94515058	-	S	S	S	S	&CLH		1	20040924		M12X1.75	
	[25]	(P) ШАЙБА								*(A) WASHER-PLAIN*			
	90193258	-	S	S	S	S	&CLH		2		19961031	10X15	
Y	09160-10002	-	S	S	S	S	&CLH		2	19961101	20030521	10X15	
O	94525077	-	S	S	S	S	&CLH		2	20030522		10X15	

Содержание

Назад

4420 ПЕДАЛЬ СЦЕПЛЕНИЯ
CLUTCH PEDAL

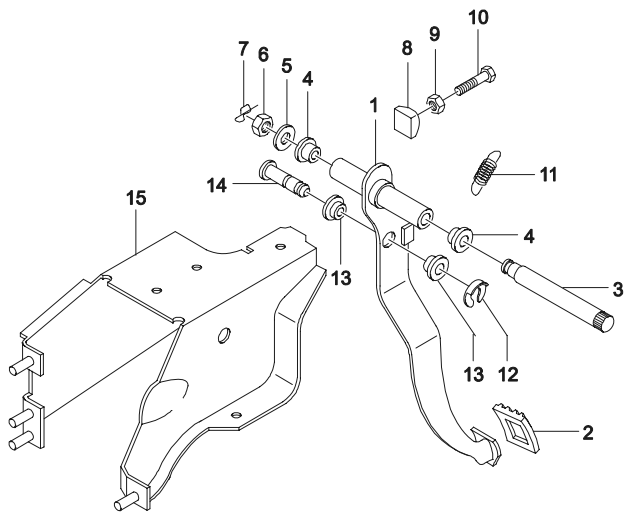

ВЗТ	№ ПОЗИЦИИ / НОМЕР ДЕТАЛИ	ДВГ	МОДЕЛЬ I	II	III	IV	КОМПЛЕКТАЦИЯ	Л/П	КОЛ	ПРИМЕНЕНИЕ С	ПО	ПРИМЕЧАНИЕ	КОД/Д
	[01]	(Р) ПЕДАЛЬ ПРИВОДА СЦЕПЛЕНИЯ					*(A) PEDAL-CLUTCH*						
	96157606	-	S	S	S	S			1				PH
	[02]	(Р) НАКЛАДКА ПЕДАЛИ СЦЕПЛЕНИЯ					*(A) PAD-CLUTCH PEDAL*						
	90105172	-	S	S	S	S			1		20030127		
Y	94580532	-	S	S	S	S			1	20030128			
	[03]	(Р) ВАЛ ПЕДАЛИ СЦЕПЛЕНИЯ					*(A) SHAFT-PEDAL MOUNTING*						
	96181638	-	S	S	S	S			1				
	[04]	(Р) ВТУЛКА ПЕДАЛИ СЦЕПЛЕНИЯ					*(A) BUSHING-CLUTCH PEDAL*						
	09306-14001	-	S	S	S	S			2		20030127		
O	94535319	-	S	S	S	S			2	20030128			
	[05]	(Р) ШАЙБА					*(A) WASHER*						
	11010023	-	S	S	S	S			1				10.5
O	08321-31103	-	S	S	S	S			1		20030127		10.5
Y	94525021	-	S	S	S	S			1	20030128			10.5
	[06]	(Р) ГАЙКА					*(A) NUT*						
	11040941	-	S	S	S	S			1				M10
Y	94515379	-	S	S	S	S			1				M10
	[07]	(Р) КОЛЬЦО ПРУЖИННОЕ					*(A) SPRING-RETAINING*						
	90105504	-	S	S	S	S			1				
	[08]	(Р) ПОДУШКА ПЕДАЛИ СЦЕПЛЕНИЯ					*(A) BUFFER-CLUTCH PEDAL*						
	96157634	-	S	S	S	S			1				
	[09]	(Р) ГАЙКА					*(A) NUT*						
	11040197	-	S	S	S	S			1				M8X1.25
O	94515040	-	S	S	S	S			1				M8X1.25
	[10]	(Р) БОЛТ					*(A) BOLT*						
	11041091	-	S	S	S	S			1				M8X1.25
	[11]	(Р) ПРУЖИНА ОТТЯЖНАЯ					*(A) SPRING-RETURN*						
	96180059	-	S	S	S	S			1				
	[12]	(Р) ШАЙБА СТОПОРНАЯ					*(A) WASHER-LOCKING*						
	11061021	-	S	S	S	S			1				8
	08332-21089	-	S	S	S	S			1				E-TYPE
O	94535166	-	S	S	S	S			1				E-TYPE
	[13]	(Р) ВТУЛКА ПЕДАЛИ СЦЕПЛЕНИЯ					*(A) BUSHING-CLUTCH PEDAL*						
	09306-10003	-	S	S	S	S			1				

Содержание

Назад

4420 ПЕДАЛЬ СЦЕПЛЕНИЯ
CLUTCH PEDAL

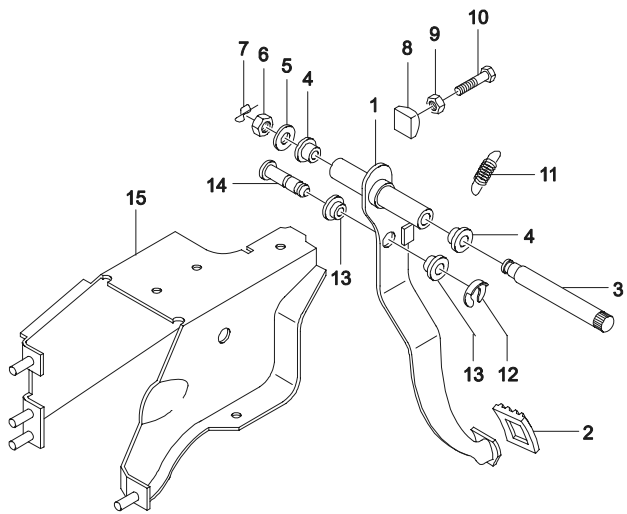

ВЗТ	№ ПОЗИЦИИ / НОМЕР ДЕТАЛИ	НАИМЕНОВАНИЕ	ДВГ	МОДЕЛЬ I	МОДЕЛЬ II	МОДЕЛЬ III	МОДЕЛЬ IV	КОМПЛЕКТАЦИЯ	Л/П	КОЛ	ПРИМЕНЕНИЕ С	ПРИМЕНЕНИЕ ПО	ПРИМЕЧАНИЕ	КОД/Д
	[13]	(Р) ВТУЛКА ПЕДАЛИ СЦЕПЛЕНИЯ											*(A) BUSHING-CLUTCH PEDAL*	
О	94535310		-	S	S	S	S			1				
	[14]	(Р) ПАЛЕЦ ТОЛКАТЕЛЯ ПОРШНЯ											*(A) BOLT-PISTON ROD*	
	08984788		-	S	S	S	S			1				
	09208-10001		-	S	S	S	S			1				
О	94535811		-	S	S	S	S			1				
	[15]	(Р) КРОНШТЕЙН КРЕПЛЕНИЯ ПЕДАЛИ СЦЕПЛЕНИЯ											*(A) BRACE-CLUTCH PEDAL MOUNT*	
	96157601		-	S	S	S	S			1				

Содержание

Назад

4430 ПЕДАЛЬ ТОРМОЗА
BRAKE PEDAL

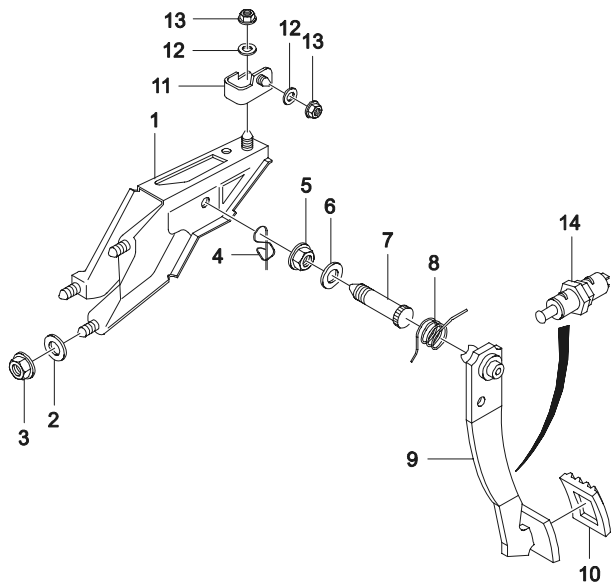

ВЗТ	№ ПОЗИЦИИ / НОМЕР ДЕТАЛИ	НАИМЕНОВАНИЕ / КОМПЛЕКТАЦИЯ	ДВГ	МОДЕЛЬ I	II	III	IV	Л/П	КОЛ	ПРИМЕНЕНИЕ С	ПО	ПРИМЕЧАНИЕ	КОД/Д
	[01] 96176638	(P) КРОНШТЕЙН ПЕДАЛИ ТОРМОЗА	-	S	S	S	S		1				
		(A) BRACE-BRAKE PEDAL MOUNT											
	[02] 96156393	(P) ШАЙБА ИЗОЛИРУЮЩАЯ	-	S	S	S	S		1				
		(A) DISC-INSULATION											
	[03] 90196895	(P) ГАЙКА	-	S	S	S	S		2				
		(A) NUT											
	[04] 90105504	(P) ПРУЖИНА ВОЗВРАТНАЯ	-	S	S	S	S		1				
		(A) SPRING-RETAINING											
	[05] 11040941	(P) ГАЙКА	-	S	S	S	S		1			M10	
		(A) NUT											
Y	09159-10002		-	S	S	S	S		1		20040923	M10	
O	94515379		-	S	S	S	S		1	20040924		M10	
	[06] 11010023	(P) ШАЙБА	-	S	S	S	S		1			10.5	
		(A) WASHER											
	[07] 90092169	(P) ОСЬ ПЕДАЛИ	-	S	S	S	S		1				
		(A) SHAFT-PEDAL MOUNTING											
O	96215326		-	S	S	S	S		1				
	[08] 09448-24001	(P) ПРУЖИНА ОТТЯЖНАЯ ПЕДАЛИ	-	S	S	S	S		1				
		(A) SPRING-PEDAL MOUNT LEG											
O	94535447		-	S	S	S	S		1				
	[09] 90289190	(P) ПЕДАЛЬ ТОРМОЗА	-	S	S	S	S		1				DZ
		(A) PEDAL-BRAKE											
	[10] 90105172	(P) НАКЛАДКА ПЕДАЛИ ТОРМОЗА	-	S	S	S	S		1		20030127		
		(A) COVER-PEDAL PLATE											
Y	94580532		-	S	S	S	S		1	20030128			
	[11] 96177699	(P) КРОНШТЕЙН КРЕПЛЕНИЯ ПЕДАЛИ	-	S	S	S	S		1				
		(A) BRACKET-BRAKE PEDAL MOUNT											
	[12] 11046151	(P) ШАЙБА КРЕПЛЕНИЯ ПЕДАЛИ ТОРМОЗА	-	S	S	S	S		1				
		(A) WASHER-BRAKE PEDAL MOUNT											
Y	09160-08002		-	S	S	S	S		1		20030127		
O	94525055		-	S	S	S	S		1	20030128			
	[13] 11068352	(P) ГАЙКА	-	S	S	S	S		1		19961231	M8	
		(A) NUT											
Y	08311-38083		-	S	S	S	S		1	19970101		M8	

Содержание

Назад

4430 ПЕДАЛЬ ТОРМОЗА

BRAKE PEDAL

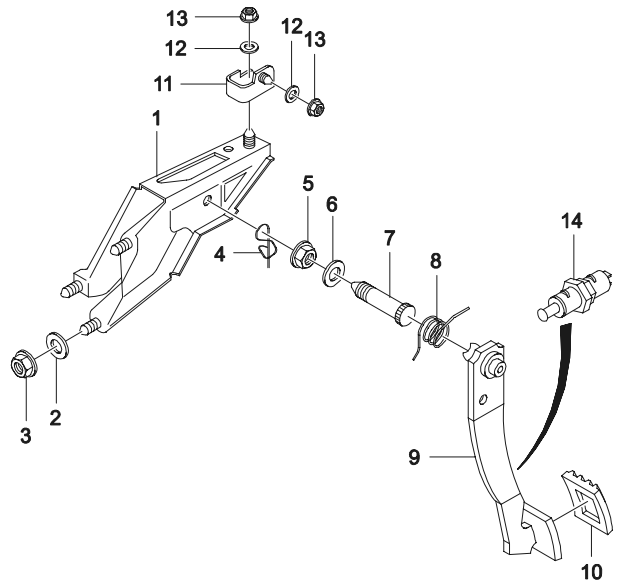

ВЗТ	№ ПОЗИЦИИ / НОМЕР ДЕТАЛИ	ДВГ	МОДЕЛЬ I	II	III	IV	КОМПЛЕКТАЦИЯ	Л/П	КОЛ	ПРИМЕНЕНИЕ С	ПО	ПРИМЕЧАНИЕ	КОД/Д
	[14]	(Р) ВКЛЮЧАТЕЛЬ СТОП-ФОНАРЯ						*(A) SWITCH-STOP LAMP*					
	90196375	-	S	S	S	S			1	20030415			
Y	94580647	-	S	S	S	S			1	20030416			

Содержание

Назад

4440 ПРИВОД УПРАВЛЕНИЯ ВПРЫСКОМ ТОПЛИВА

ACCELERATOR CONTROL

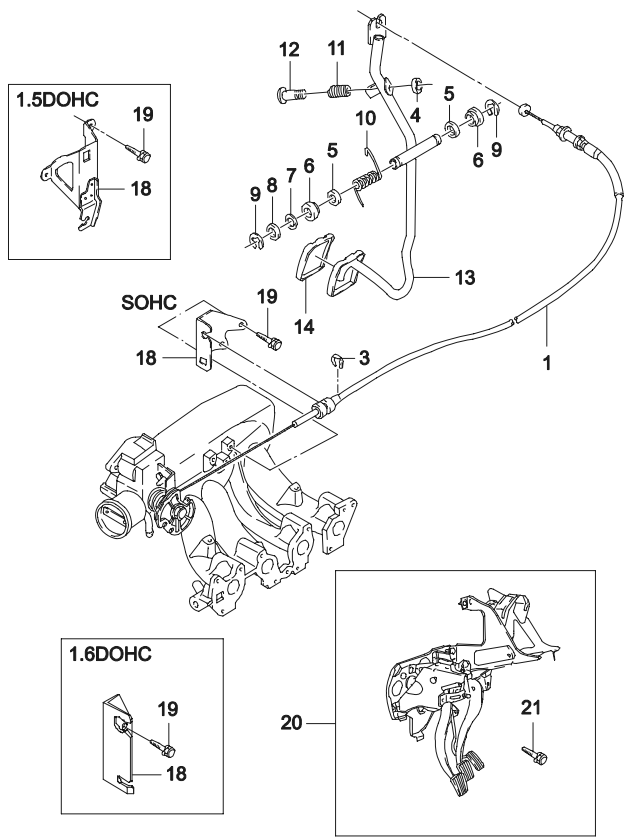

ВЗТ	№ ПОЗИЦИИ / НОМЕР ДЕТАЛИ	ДВГ	МОДЕЛЬ I	II	III	IV	КОМПЛЕКТАЦИЯ	Л/П	КОЛ	ПРИМЕНЕНИЕ С	ПО	ПРИМЕЧАНИЕ	КОД/Д
	[01]	(Р) ТРОС УПРАВЛЕНИЯ ДРОССЕЛЬНОЙ ЗАСЛОНКОЙ						*(A) CABLE-ACCEL CONTROL*					
	96130368-A	Y	S	S	-	-	&LX6		1		19971231		
	96130368	Y	S	S	-	-	&LX6		1	19970101	20070227		DH
	96130368U00	Y	S	S	-	-	&LX6		1	20060801	20070227		
	96130368	Y	S	S	-	-	&LX6&NM7/NN7/NN1		1	20070228			
	96184236	V	-	-	S	S	&L43		1	20020801	20060820		DT
	96184236U00	V	-	-	S	S	&L43		1	20060821	20070427		
	96184236	V	-	-	S	S	&L43		1	20070428			
	96940400	6	-	-	S	S	&L44		1	20071224			
	[03]	(Р) ШАЙБА СТОПОРНАЯ						*(A) WASHER-LOCKING*					
	11088942	-	S	S	S	S			3		19961130		
Y	09383-06001	-	S	S	S	S			1	19961201	20060215		
O	94535126	-	S	S	S	S			1	20060216		TYPE 3,N06	
	[04]	(Р) ПОДУШКА РЕГУЛИРОВОЧНОГО ВИНТА						*(A) BUMPER-ADJUSTING SCREW*					
	09292075	-	S	S	S	S			1				
	[05]	(Р) ШАЙБА						*(A) SHIM*					
	11088241	-	S	S	S	S			2			18.2X28	
Y	09160-18003	-	S	S	S	S			2		20030127	18.2X28	
O	94525142	-	S	S	S	S			2	20030128		18.2X28	
	[06]	(Р) ВТУЛКА						*(A) BUSHING*					
	09306-10005	-	S	S	S	S			2		20030127		
O	94535312	-	S	S	S	S			2	20030128			
	[07]	(Р) ШАЙБА НАТЯЖНАЯ						*(A) WASHER-TENSION*					
	11088251	-	S	S	S	S			1			10.3X15X0.2	
	09162-10001	-	S	S	S	S			1		20030127	10.3X15X0.2	
O	94525201	-	S	S	S	S			1	20030128		10.3X15X0.2	
	[08]	(Р) ШАЙБА						*(A) SHIM*					
	11027287	-	S	S	S	S			1				
Y	09160-10003	-	S	S	S	S			1		20030127		
O	94525078	-	S	S	S	S			1	20030128			
	[09]	(Р) ШАЙБА СТОПОРНАЯ						*(A) WASHER-LOCKING*					
	11066361	-	S	S	S	S			2			8	
Y	09440-09003	-	S	S	S	S			2		20030127	8	

Содержание

Назад

4440 ПРИВОД УПРАВЛЕНИЯ ВПРЫСКОМ ТОПЛИВА

ACCELERATOR CONTROL

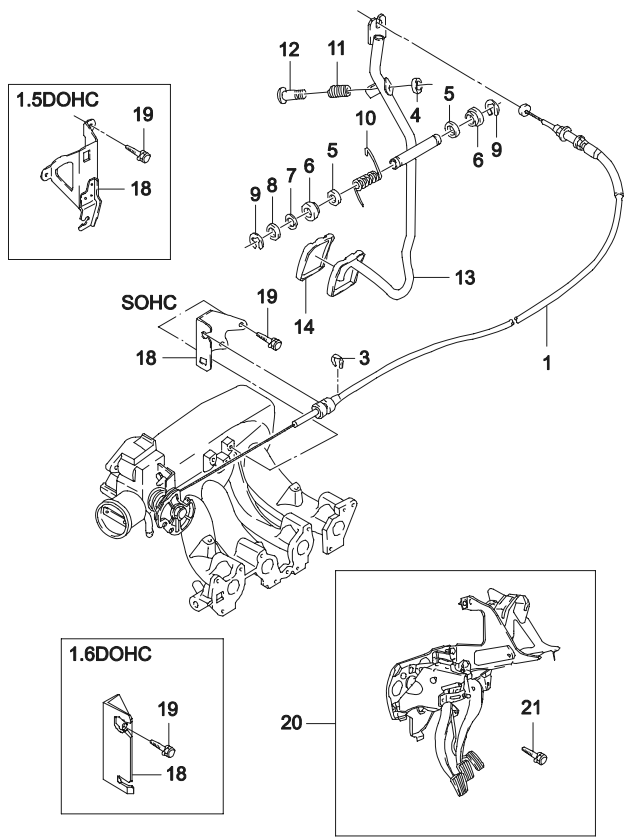

ВЗТ	№ ПОЗИЦИИ / НОМЕР ДЕТАЛИ	ДВГ	МОДЕЛЬ I	II	III	IV	КОМПЛЕКТАЦИЯ	Л/П	КОЛ	ПРИМЕНЕНИЕ С	ПО	ПРИМЕЧАНИЕ	КОД/Д
	[09]	(Р) ШАЙБА СТОПОРНАЯ							*(A) WASHER-LOCKING*				
O	94580066	-	S	S	S	S			2	20030128		8	
	[10]	(Р) ПРУЖИНА РАСПОРНАЯ							*(A) SPRING-LEG*				
	90183525	-	S	S	S	S			1				
	[11]	(Р) ПРУЖИНА СТЯЖНАЯ							*(A) SPRING-COMPRESSION*				
	90076107	-	S	S	S	S			1				
Y	09440-09003	-	S	S	S	S			1		20030521		
O	94535383	-	S	S	S	S			1	20030522			
	[12]	(Р) ВИНТ							*(A) SCREW*				
	11057551	-	S	S	S	S			1			M6X32	
	[13]	(Р) ПЕДАЛЬ УПРАВЛЕНИЯ ДРОССЕЛЬНОЙ ЗАСЛОНКОЙ							*(A) LEVER-ACCEL CONTROL PEDAL*				
	96144564	-	S	S	S	S			1				
	[14]	(Р) НАКЛАДКА ПЕДАЛИ							*(A) PAD-ACCEL CONTROL CABLE*				
	02877481	-	S	S	S	S			1				
	[18]	(Р) КРОНШТЕЙН ПЕДАЛИ							*(A) BRACKET-ACCEL CONTROL*				
	96130367	Y	S	S	-	-	&LX6		1		20051119		
Y	96130367U00	Y	S	S	-	-	&LX6		1	20051119			
	96181438	V	-	-	S	S	&L43		1	20020801	20080210		
Y	96181438U00	V	-	-	S	S	&L43		1	20080211			
	96450059	6	-	-	S	S	&L44		1	20071224			
	[19]	(Р) ВИНТ							*(A) SCREW*				
	11048673	Y	S	S	-	-	&LX6		1		19960831	M6X15Z3	
Y	96230934	Y	S	S	-	-	&LX6		1	19960601		M6X15Z3	
	11048281	V	-	-	S	S	&L43		1	20020801		M8X18Z3	
	94500039	6	-	-	S	S	&L44		1	20071226			
	[20]	(Р) СУППОРТ ПЕДАЛЕЙ АВТОМОБИЛЯ							*(A) MOUNT A-PEDAL*				
	96181633	-	S	S	S	S			1				DL
	[21]	(Р) БОЛТ							*(A) BOLT*				
	09119-08003	-	S	S	S	S			3		20040923		
O	94501667	-	S	S	S	S			2	20040924			

Содержание

Назад

4510 СУППОРТ ПЕРЕДНЕГО ТОРМОЗА (Н-ТИП)

FRONT BRAKE(H-TYPE)

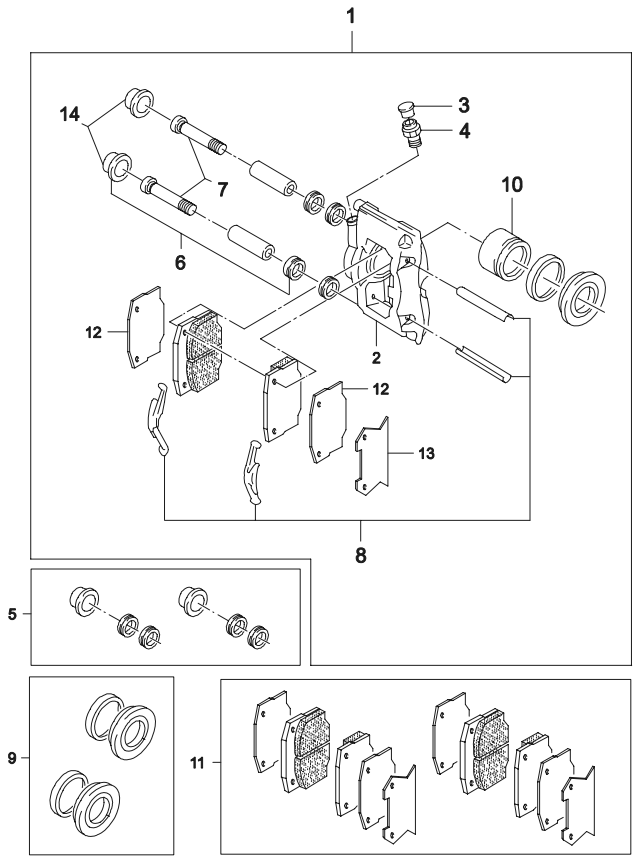

ВЗТ	№ ПОЗИЦИИ / НОМЕР ДЕТАЛИ	ДВГ	МОДЕЛЬ I	II	III	IV	НАИМЕНОВАНИЕ / КОМПЛЕКТАЦИЯ	Л/П	КОЛ	ПРИМЕНЕНИЕ С	ПО	ПРИМЕЧАНИЕ	КОД/Д
	[01]						(Р) СУППОРТ ПЕРЕДНЕГО ТОРМОЗА						
	96179867	Y	**S**	**S**	-	-	&LX6	ЛВ	1				
	96179868	Y	**S**	**S**	-	-	&LX6	ПР	1				
	[02]						(Р) СУППОРТ С ЦИЛИНДРАМИ						
	03484114	Y	**S**	**S**	-	-			1			N/S	
	03484115	Y	**S**	**S**	-	-			1			N/S	
	[03]						(Р) КРЫШКА ШТУЦЕРА						
	03487213	Y	**S**	**S**	-	-			2				
О	94580023	Y	**S**	**S**	-	-			2				
	[04]						(Р) ШТУЦЕР ВЫПУСКА ВОЗДУХА						
	03487229	Y	**S**	**S**	-	-			2				
	[05]						(Р) ПАЛЬЦЫ И УПЛОТНИТЕЛИ ТОРМОЗНЫХ КОЛОДОК						
	03487985	Y	**S**	**S**	-	-			1				
	[06]						(Р) УПЛОТНИТЕЛИ, КОМПЛЕКТ						
	03487167	Y	**S**	**S**	-	-			1				
	[07]						(Р) ПАЛЬЦЫ КРЕПЛЕНИЯ ТОРМОЗНЫХ КОЛОДОК						
	90189699	Y	**S**	**S**	-	-			4			M12X40	
О	94501248	Y	**S**	**S**	-	-			4			M12X40	
	[08]						(Р) ПРУЖИНЫ ПРИЖИМНЫЕ						
	03487487	Y	**S**	**S**	-	-			1				
	[09]						(Р) ПОРШЕНЬ, УПЛОТНИТЕЛЬ, КОЛЬЦА						
	03487152	Y	**S**	**S**	-	-			1				
	[10]						(Р) ПОРШЕНЬ						
	03487766	Y	**S**	**S**	-	-			2				
	[11]						(Р) КОЛОДКА ТОРМОЗНАЯ, КОМПЛЕКТ						
	96101972S	Y	**S**	**S**	-	-			1			4 штуки	
	[12]						(Р) ПРОКЛАДКА ШУМОПОГЛОТИТЕЛЯ						
	03487620	Y	**S**	**S**	-	-			4				
	[13]						(Р) КРЫШКА ШУМОПОГЛОТИТЕЛЯ						
	96164857	Y	**S**	**S**	-	-			2				
	[14]						(Р) КРЫШКА СУППОРТА						
	03487227	Y	**S**	**S**	-	-			4				

Содержание

Назад

4512 СУППОРТ ПЕРЕДНЕГО ТОРМОЗА (С-ТИП,DAC)

FRONT BRAKE(C-TYPE,DAC)

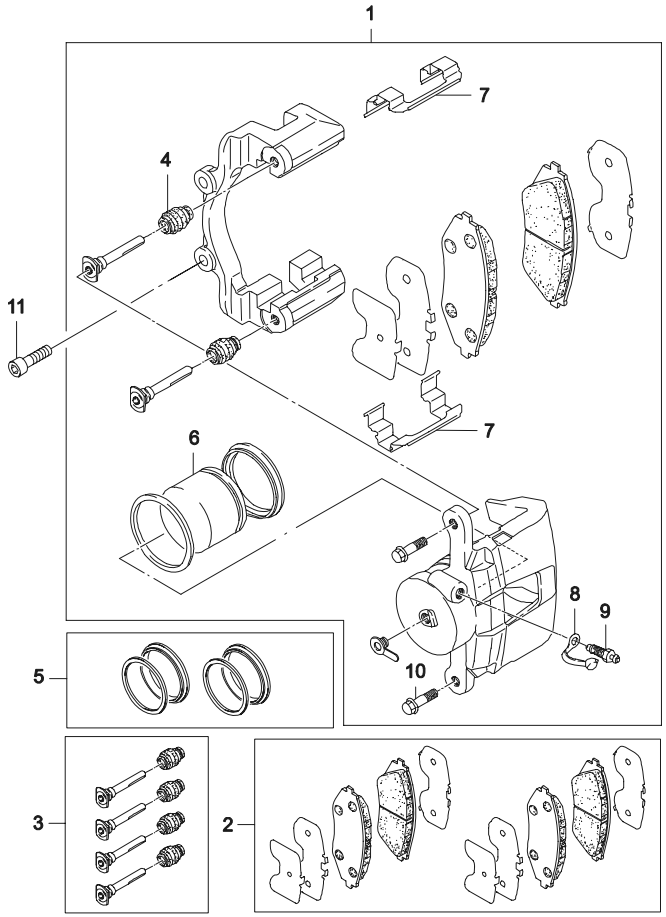

ВЗТ	№ ПОЗИЦИИ / НОМЕР ДЕТАЛИ	ДВГ	МОДЕЛЬ I	II	III	IV	КОМПЛЕКТАЦИЯ	Л/П	КОЛ	ПРИМЕНЕНИЕ С	ПО	ПРИМЕЧАНИЕ	КОД/Д
	[01]	(Р) СУППОРТ ПЕРЕДНЕГО ТОРМОЗА								*(A) CALIPER A-BRAKE SLIDING*			
	96234339	Y	S	S	-	-	&LX6	ЛВ	1				VL
О	96273700	Y	S	S	-	-	&LX6	ЛВ	1				LA
	96212321	V6	-	-	S	S	&L43/L44	ЛВ	1	20020801			TL
	96234340	Y	S	S	-	-	&LX6	ПР	1				VR
О	96273701	Y	S	S	-	-	&LX6	ПР	1				RA
	96212322	V6	-	-	S	S	&L43/L44	ПР	1	20020801			TR
	[02]	(Р) КОЛОДКА ТОРМОЗНАЯ, КОМПЛЕКТ								*(A) PAD SET-FRONT BRAKE*			
	96273708	Y	S	S	-	-	&LX6		1				
	96281937	V6	-	-	S	S	&L43/L44		1	20020801			
	[03]	(Р) ПАЛЕЦ ТОРМОЗНОГО СУППОРТА								*(A) PIN KIT-FR&GREASE*			
	S4511003	V6	-	-	S	S	&L43/L44		1	20020801		СО СМАЗКОЙ	
	S4510013	V6	-	-	S	S	&L43/L44		1	20020801		СО СМАЗКОЙ	
	93740249	V6	S	S	S	S	&L43/L44		1			СО СМАЗКОЙ	
	[04]	(Р) ПЫЛЬНИК ПАЛЬЦА								*(A) BOOT-PIN*			
	410410	-	S	S	S	S			4	20020801			
	[05]	(Р) ПРОКЛАДКИ ПОРШНЯ, КОМПЛЕКТ								*(A) SEAL KIT-PISTON*			
	S4510008	Y	S	S	-	-	&LX6		1				
	S4511003	V6	-	-	S	S	&L43/L44		1	20020801			
	[06]	(Р) ПОРШЕНЬ								*(A) PISTON*			
	410507	Y	S	S	-	-	&LX6		2				
	410807	V6	-	-	S	S	&L43/L44		2	20020801			
	[07]	(Р) ПРУЖИНЫ ПРИЖИМНЫЕ								*(A) SPRING-PAD*			
	410515	Y	S	S	-	-	&LX6		4				
	410415	V6	-	-	S	S	&L43/L44		4	20020801			
	[08]	(Р) КРЫШКА ШТУЦЕРА								*(A) PROTECTOR-BLEEDER SCREW*			
	410350	-	S	S	S	S			2	20020801			
	[09]	(Р) ШТУЦЕР ВЫПУСКА ВОЗДУХА								*(A) SCREW-BLEEDER*			
	2007023	-	S	S	S	S			2	20020801			
	[10]	(Р) БОЛТ								*(A) BOLT-PIN*			
	2006010	-	S	S	S	S			4	20020801			
	[11]	(Р) БОЛТ								*(A) BOLT*			
	09106-12002	-	S	S	S	S			4	20020801	20030521	M12X1.5	
О	94501248	-	S	S	S	S			4	20030522		M12X1.5	

Содержание

Назад

4520 ТОРМОЗНОЙ МЕХАНИЗМ ЗАДНЕГО КОЛЕСА

REAR BRAKE

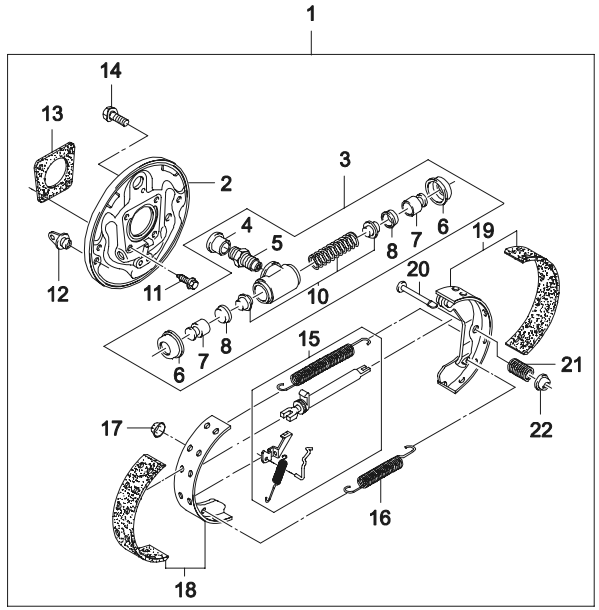

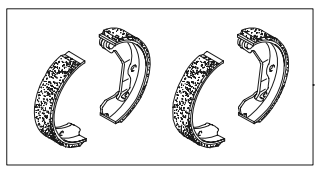

ВЗТ	№ ПОЗИЦИИ / НОМЕР ДЕТАЛИ	ДВГ	МОДЕЛЬ I	II	III	IV	КОМПЛЕКТАЦИЯ	Л/П	КОЛ	ПРИМЕНЕНИЕ С	ПО	ПРИМЕЧАНИЕ	КОД/Д
	[01]	(Р) МЕХАНИЗМ ТОРМОЗНОЙ ЗАДНЕГО КОЛЕСА В СБОРЕ							*(A) BRAKE A-REAR*				
	96179113	Y	S	S	-	-	&LX6		1			ЛЕВЫЙ+ПРАВЫЙ	
	96189168	Y	S	S	-	-	&LX6		1	20020215		ЛЕВЫЙ+ПРАВЫЙ	
	96179116	V	-	-	S	S	&L43		1	20020801		ЛЕВЫЙ+ПРАВЫЙ	
	96226100	6	-	-	S	S	&L44		1	20071115		ЛЕВЫЙ+ПРАВЫЙ	
	96447043	6	-	-	S	S	&L44		1	20071115		ЛЕВЫЙ+ПРАВЫЙ	
	[02]	(Р) ЩИТ ТОРМОЗА							*(A) PLATE-BRAKE BACKING*				
	96179130	-	S	S	S	S		ЛВ	1				
	96179131	-	S	S	S	S		ПР	1				
	[03]	(Р) ЦИЛИНДР РАБОЧИЙ							*(A) CYLINDER-BRAKE WHEEL*				
	90235420	Y	S	S	-	-	&LX6		2			11/16	
	90235422	V6	-	-	S	S	&L43/L44		2	20020801		3/4	
	[04]	(Р) КРЫШКА ШТУЦЕРА							*(A) CAP-DUST*				
	06620325	-	S	S	S	S			2		20030127		
O	94580023	-	S	S	S	S			2	20030128			
	[05]	(Р) ШТУЦЕР ВЫПУСКА ВОЗДУХА							*(A) JET-VENTING*				
	09493-02001	-	S	S	S	S			2		20030127		
O	94535930	-	S	S	S	S			2	20030128			
	[06]	(Р) УПОР КОЛОДКИ							*(A) CAP-BRAKE WHEEL CYLINDER*				
	96179002	Y	S	S	-	-	&LX6		4				
	96179003	V6	-	-	S	S	&L43/LXT		4	20020801			
	[07]	(Р) ПОРШЕНЬ РАБОЧЕГО ЦИЛИНДРА							*(A) PISTON-WHEEL BRAKE CYLINDER*				
	90168036	Y	S	S	-	-	&LX6		4			11/16	
	90168037	V6	-	-	S	S	&L43/LXT		4	20020801		3/4	
	[08]	(Р) УПЛОТНИТЕЛЬ РАБОЧЕГО ЦИЛИНДРА							*(A) CUFF-BRAKE WHEEL CYLINDER*				
	90168030	Y	S	S	-	-	&LX6		4			11/16	
	90168031	V6	-	-	S	S	&L43/LXT		4	20020801		3/4	
	[09]	(Р) КОРПУС РАБОЧЕГО ЦИЛИНДРА							*(A) CYLINDER-BODY*				
	N/S(3)	-											
O	90235810	Y					&LX6			20020107			
O	90235809	V6					&L43/LXT			20020107			
	[10]	(Р) ПРУЖИНА							*(A) SPRING-COMPRESSION*				
	90189461	Y	S	S	-	-	&LX6		2				

Содержание

Назад

4520 ТОРМОЗНОЙ МЕХАНИЗМ ЗАДНЕГО КОЛЕСА

REAR BRAKE

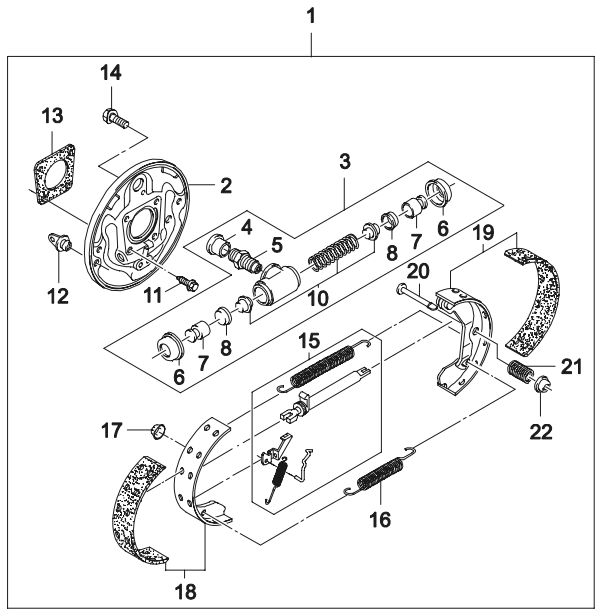

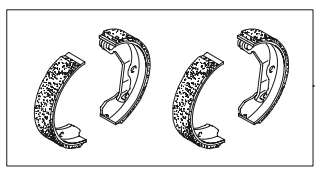

ВЗТ	№ ПОЗИЦИИ / НОМЕР ДЕТАЛИ	ДВГ	МОДЕЛЬ I	II	III	IV	КОМПЛЕКТАЦИЯ	Л/П	КОЛ	ПРИМЕНЕНИЕ С	ПО	ПРИМЕЧАНИЕ	КОД/Д
	[10] (Р) ПРУЖИНА *(A) SPRING-COMPRESSION*												
	90189462	V6	-	-	S	S	&L43/LXT		2	20020801			
	[11] (Р) ВИНТ *(A) SCREW*												
	90335672	-	S	S	S	S			8			M8 X1X20	
	[12] (Р) ПРОБКА *(A) PLUG*												
Y	90063579	-	S	S	S	S			4		20030127		
	94580505	-	S	S	S	S			4	20030128			
	[13] (Р) ПЛАСТИНА КРОНШТЕЙНА *(A) PLATE-BRACKET*												
	96179132	-	S	S	S	S			2				
	[14] (Р) ВИНТ *(A) SCREW*												
	11045532	-	S	S	S	S			2			M6X12Z3	
	[15] (Р) КОМПЛЕКТ ПРУЖИН *(A) READJUSTING UNIT*												
	90199718	-	S	S	S	S		ЛВ	1		20020106		
Y	96395381	-	S	S	S	S		ЛВ	1	20020107			
	90199719	-	S	S	S	S		ПР	1		20020106		
Y	96395382	-	S	S	S	S		ПР	1	20020107			
	[16] (Р) ПРУЖИНА СТЯЖНАЯ КОЛОДОК *(A) SPRING-EXTENSION*												
	09448-13001	-	S	S	S	S			2		20030521		
O	94535436	-	S	S	S	S			2	20030522			
	[17] (Р) ШАЙБА *(A) WASHER-DISC*												
	09164-06001	-	S	S	S	S			2		20030521		
Y	94525222	-	S	S	S	S			2	20030522			
	[18] (Р) КОЛОДКА ПЕРЕДНЯЯ ТОРМОЗНАЯ *(A) SHOE A-BRAKE,FRONT*												
	96179119	-	S	S	S	S	-EEC		2			С НАКЛАДКОЙ	
	96226105	-	A	A	A	A	&EEC		2			С НАКЛАДКОЙ	
	[19] (Р) КОЛОДКА ЗАДНЯЯ ТОРМОЗНАЯ *(A) SHOE A-BRAKE,REAR*												
	96179117	-	S	S	S	S	-EEC	ЛВ	1			С НАКЛАДКОЙ	
	96179118	-	S	S	S	S	-EEC	ПР	1			С НАКЛАДКОЙ	
	96226101	-	A	A	A	A	&EEC	ЛВ	1			С НАКЛАДКОЙ	
	96226103	-	A	A	A	A	&EEC	ПР	1			С НАКЛАДКОЙ	
	[20] (Р) ПАЛЕЦ РЫЧАГА РУЧНОГО ПРИВОДА КОЛОДОК *(A) PIN-RETAINING SPRING*												
	06638956	-	S	S	S	S			4				
	[21] (Р) ПРУЖИНА *(A) SPRING-COMPRESSION*												
	09440-16001	-	S	S	S	S			4		20030521		

Содержание

Назад

4520 ТОРМОЗНОЙ МЕХАНИЗМ ЗАДНЕГО КОЛЕСА

REAR BRAKE

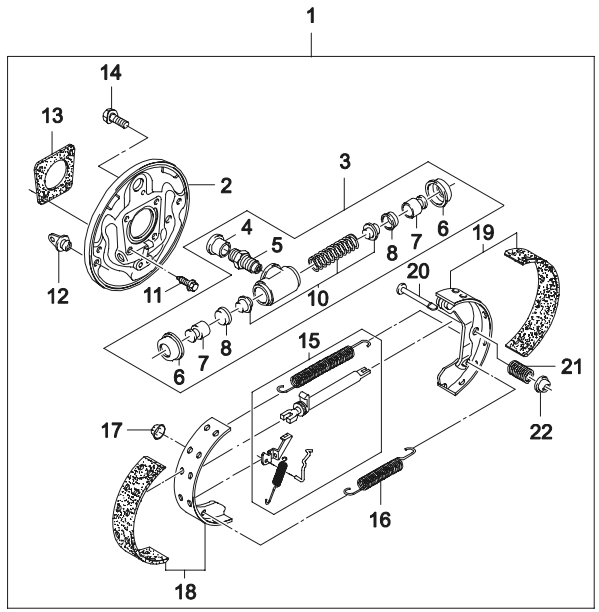

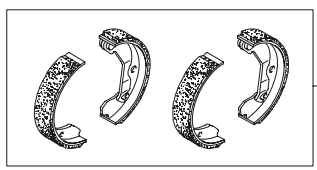

ВЗТ	№ ПОЗИЦИИ / НОМЕР ДЕТАЛИ	НАИМЕНОВАНИЕ	ДВГ	МОДЕЛЬ I	II	III	IV	КОМПЛЕКТАЦИЯ	Л/П	КОЛ	ПРИМЕНЕНИЕ С	ПО	ПРИМЕЧАНИЕ	КОД/Д
	[21]	(P) ПРУЖИНА												
O	94535388		-	S	S	S	S			4	20030522			
		(A) SPRING-COMPRESSION												
	[22]	(P) ПЛАСТИНА СТОПОРНАЯ ПРУЖИНЫ												
	06663706		-	S	S	S	S			4				
		(A) PLATE-SECURING SPRING												
	[23]	(P) КОМПЛЕКТ ТОРМОЗНЫХ КОЛОДОК												
	NP1441		-	S	S	S	S	-EEC		1			С НАКЛАДКОЙ	
	96226110		-	S	S	S	S	&EEC		1			С НАКЛАДКОЙ	
		(A) SHOE SET-BRAKE,REAR												

Содержание

Назад

4530 ПРИВОД СТОЯНОЧНОГО ТОРМОЗА

PARKING BRAKE

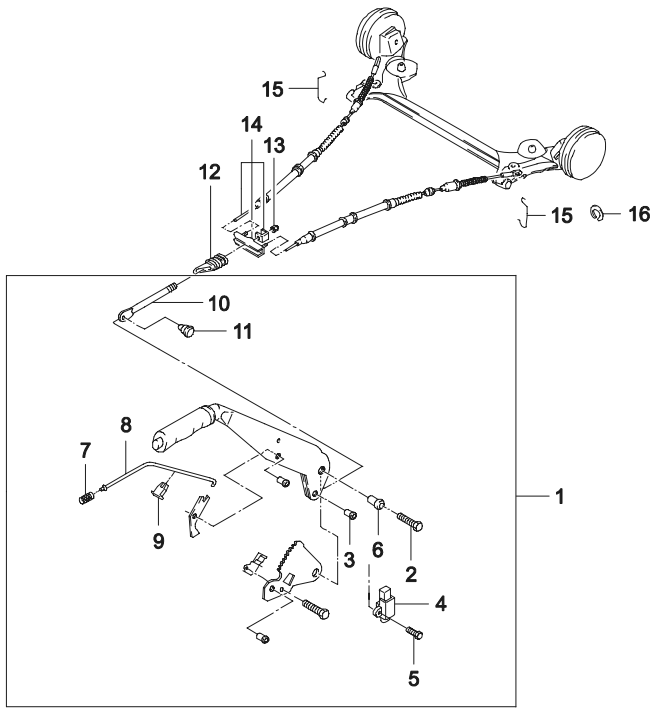

13	15	16

ВЗТ	№ ПОЗИЦИИ / НОМЕР ДЕТАЛИ	ДВГ	МОДЕЛЬ I	II	III	IV	НАИМЕНОВАНИЕ / КОМПЛЕКТАЦИЯ	Л/П	КОЛ	ПРИМЕНЕНИЕ С	ПО	ПРИМЕЧАНИЕ	КОД/Д
	[01]						(Р) РЫЧАГ СТОЯНОЧНОГО ТОРМОЗА		*(A) LEVER-PARKING BRAKE*				
	96226974	-	S	S	S	S			1				
	[02]						(Р) ВИНТ		*(A) SCREW*				
	11081661	-	S	S	S	S			2		19961231	M8X14	
Y	01517-08163	-	S	S	S	S			2	19970101	20030429	M8X14	
O	94500433	-	S	S	S	S			2	20030430		M8X14	
	[03]						(Р) ПАЛЕЦ РЫЧАГА		*(A) SLEEVE-PARKING BRAKE*				
	96166624	-	S	S	S	S			1				
	[04]						(Р) ВКЛЮЧАТЕЛЬ СТОЯНОЧНОГО ТОЗМОЗА		*(A) SWITCH-PARK BRAKE WARNING*				
	90087504	-	S	S	S	S			1				
Y	94580521	-	S	S	S	S			1				
	[05]						(Р) ВИНТ		*(A) SCREW*				
	11050752	-	S	S	S	S			1			M5X10Z4	
	[06]						(Р) ВТУЛКА		*(A) SLEEVE*				
	96166625	-	S	S	S	S			1				
	[07]						(Р) ПРУЖИНА ТЯГИ		*(A) SPRING-COMPRESSION*				
	02865789	-	S	S	S	S			1				
	[08]						(Р) ТЯГА ЗАЩЕЛКИ		*(A) ROD-OPERATING STOP*				
	96178189	-	S	S	S	S			1				
	[09]						(Р) КАТОК УПРАВЛЕНИЯ ТЯГИ		*(A) SLIDER-OPERATION ROD*				
	90236431	-	S	S	S	S			1				
	[10]						(Р) ТЯГА СТОЯНОЧНОГО ТОРМОЗА		*(A) ROD-PARKING BRAKE PULL*				
	90335781	-	S	S	S	S			1				
	[11]						(Р) ФИКСАТОР		*(A) RIVET*				
	90032127	-	S	S	S	S			2				
Y	09223-10002	-	S	S	S	S			2		20030127		
O	94535085	-	S	S	S	S			2	20030128			
	[12]						(Р) УРАВНИТЕЛЬ		*(A) BELLOWS-PULL ROD*				
	90222389	-	S	S	S	S			1				
	[13]						(Р) ГАЙКА		*(A) NUT*				
	11066382	-	S	S	S	S			1			M8	
	[14]						(Р) ТРОС СТОЯНОЧНОГО ТОРМОЗА		*(A) CABLE-PARKING BRAKE*				
	90235948	-	S	S	S	S			1				
	90235948-B	-	S	S	S	S			1				

Содержание

Назад

4530 ПРИВОД СТОЯНОЧНОГО ТОРМОЗА

PARKING BRAKE

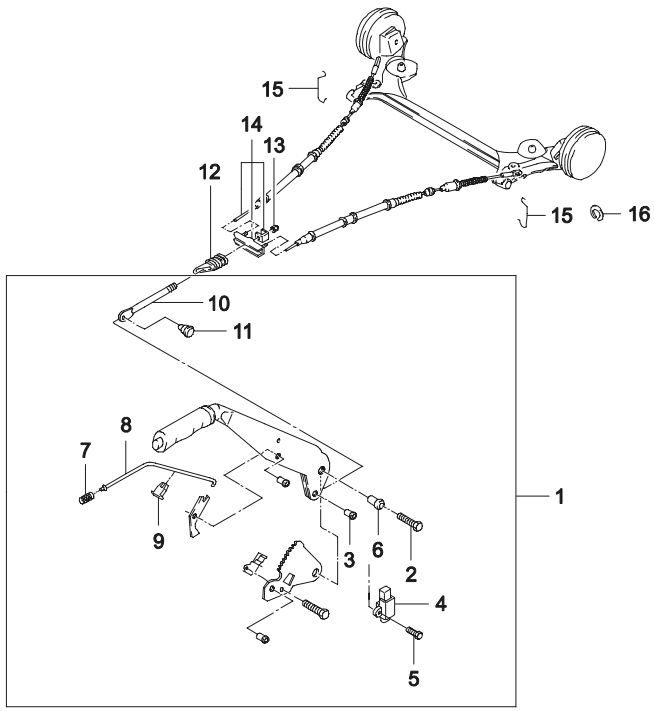

13	15	16

ВЗТ	№ ПОЗИЦИИ / НОМЕР ДЕТАЛИ	НАИМЕНОВАНИЕ										КОД/Д
		ДВГ	МОДЕЛЬ I	II	III	IV	КОМПЛЕКТАЦИЯ	Л/П	КОЛ	ПРИМЕНЕНИЕ С	ПО	ПРИМЕЧАНИЕ
	[15]	(Р) ЗАЖИМ ПРОВОЛОЧНЫЙ								*(A) CLAMP-PRESSURE HOSE*		
	90111423	-	S	S	S	S			1	19960831		
Y	90129202	-	S	S	S	S			1	19960901		
	[16]	(Р) ШАЙБА СТОПОРНАЯ								*(A) RING-RETAINING*		
	08332-21089	-	S	S	S	S			2			E-TYPE
O	94535166	-	S	S	S	S			2			E-TYPE

Содержание

Назад

4610 ГИДРАВЛИЧЕСКИЙ ПРИВОД ТОРМОЗА

MASTER BRAKE UNIT

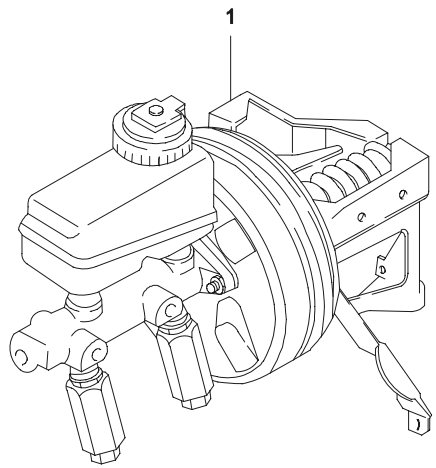

ВЗТ	№ ПОЗИЦИИ / НОМЕР ДЕТАЛИ	ДВГ	МОДЕЛЬ I	II	III	IV	КОМПЛЕКТАЦИЯ	Л/П	КОЛ	ПРИМЕНЕНИЕ С	ПО	ПРИМЕЧАНИЕ	КОД/Д
	[01]	(Р) ПРИВОД ГИДРАВЛИЧЕСКИЙ ТОРМОЗОВ В СБОРЕ						*(A) BRAKE UNIT-MASTER*					
	96146071-A	Y	**S**	**S**	**-**	**-**	&LX6		1		19990927		BC
Y	96146071	Y	**S**	**S**	**-**	**-**	&LX6		1	19990928			BC
	96165505	V6	**-**	**-**	**S**	**S**	&L43/L44		1	20020801			BF

Содержание

Назад

4620 ВАКУУМНЫЙ УСИЛИТЕЛЬ

BRAKE BOOSTER

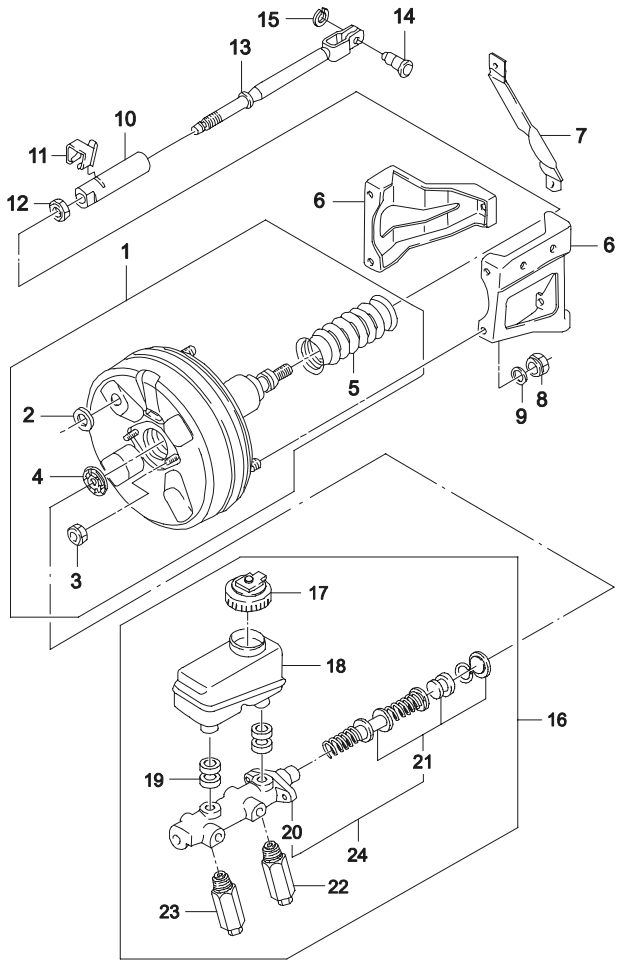

ВЗТ	№ ПОЗИЦИИ / НОМЕР ДЕТАЛИ	ДВГ	МОДЕЛЬ I	II	III	IV	КОМПЛЕКТАЦИЯ	Л/П	КОЛ	ПРИМЕНЕНИЕ С	ПО	ПРИМЕЧАНИЕ	КОД/Д
	[01] (Р) УСИЛИТЕЛЬ ВАКУУМНЫЙ ТОРМОЗА						*(A) BOOSTER-BRAKE*						
	426002	Y	S	S	-	-	&LX6		1				
	426053	V6	-	-	S	S	&L44		1	20020801			
	[02] (Р) ПРОКЛАДКА						*(A) GROMMET*						
	05461808	-	S	S	S	S			1				
	[03] (Р) ГАЙКА						*(A) NUT*						
	02909253	-	S	S	S	S			2			M8	
	[04] (Р) ОБОЙМА УПЛОТНИТЕЛЯ ШТОКА						*(A) SEAL-FRONT HOUSING*						
	03488577	-	S	S	S	S			1				
	[05] (Р) КОЖУХ ЗАЩИТНЫЙ						*(A) BOOT-BRAKE BOOSTER*						
	3492912A	-	S	S	S	S			1				
	[06] (Р) КРОНШТЕЙН ВАКУУМНОГО УСИЛИТЕЛЯ						*(A) BRACE-MASTER BRAKE UNIT*						
	90184911	-	S	S	S	S		ЛВ	1				
	90184912	-	S	S	S	S		ПР	1				
	[07] (Р) СТОЙКА НАТЯЖНАЯ						*(A) STRUT-TENSION*						
	90278913	-	S	S	S	S			1		20020106		
O	96243317	-	S	S	S	S			1	20020107			
	[08] (Р) ГАЙКА						*(A) NUT*						
	11068353	-	S	S	S	S			4		19961231	M8	
Y	08311-28082	-	S	S	S	S			4	19970101	20030127	M8	
O	94515059	-	S	S	S	S			4	20030128		M8	
	[09] (Р) ШАЙБА						*(A) WASHER-PLAIN*						
	9091606080	-	S	S	S	S			4		19970331	8.4	
Y	08322-11083	-	S	S	S	S			4	19970401	20040923	8.4	
O	94525029	-	S	S	S	S			4	20040924		8.4	
	[10] (Р) ВТУЛКА РЕГУЛИРОВОЧНАЯ ТОЛКАТЕЛЯ						*(A) ADJUSTER*						
	90184914	-	S	S	S	S			1				
	[11] (Р) ФИКСАТОР РЕГУЛИРОВОЧНОЙ ВТУЛКИ						*(A) SPRING-RETAINING*						
	90184913	-	S	S	S	S			1				
	[12] (Р) ГАЙКА						*(A) NUT*						
	11040941	-	S	S	S	S			1		19961231	M10	
Y	09159-10002	-	S	S	S	S			1	19970101	20040923	M10	
O	94515379	-	S	S	S	S			1	20040924		M10	
	[13] (Р) ТОЛКАТЕЛЬ						*(A) ROD-PISTION*						

Содержание

Назад

4620 ВАКУУМНЫЙ УСИЛИТЕЛЬ

BRAKE BOOSTER

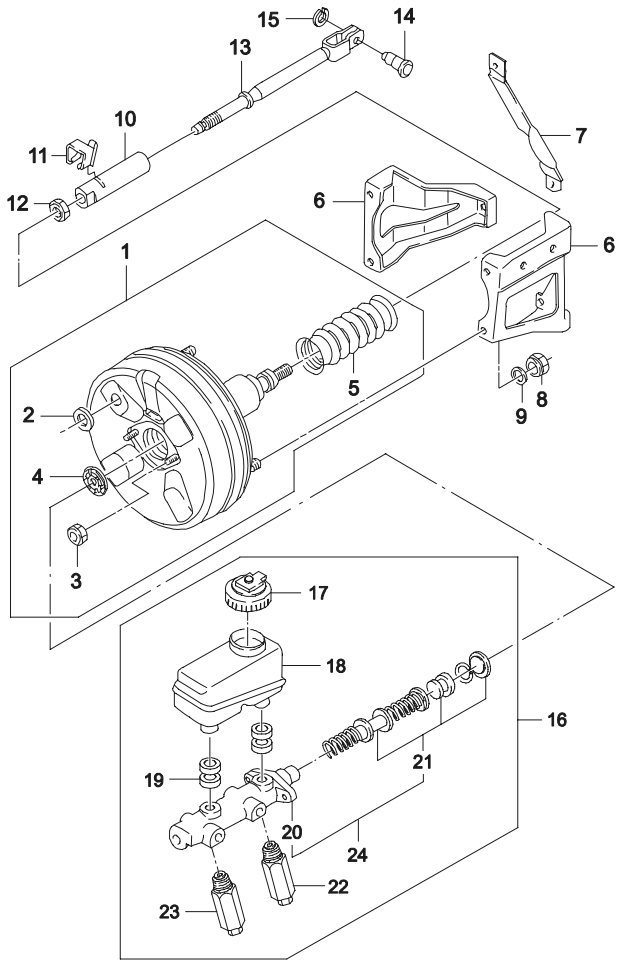

ВЗТ	№ ПОЗИЦИИ / НОМЕР ДЕТАЛИ	ДВГ	МОДЕЛЬ I	II	III	IV	КОМПЛЕКТАЦИЯ	Л/П	КОЛ	ПРИМЕНЕНИЕ С	ПО	ПРИМЕЧАНИЕ	КОД/Д
	[13] (Р) ТОЛКАТЕЛЬ *(A) ROD-PISTION*												
	90289187	-	S	S	S	S			1				
	[14] (Р) БОЛТ ТОЛКАТЕЛЯ *(A) PIN-PISTON ROD*												
	09208-10001	-	S	S	S	S			1		20030127		
О	94535811	-	S	S	S	S			1	20030128			
	[15] (Р) ШАЙБА СТОПОРНАЯ *(A) RING-RETAINING*												
	08332-21089	-	S	S	S	S			1		20030127	E-TYPE	
О	94535166	-	S	S	S	S			1	20030128		E-TYPE	
	[16] (Р) ЦИЛИНДР ГИДРОПРИВОДА ТОРМОЗА В СБОРЕ *(A) CYLINDER A-MASTER*												
	426005	Y	S	S	-	-	&LX6		1				
	03492634	V6	-	-	S	S	&L43		1	20020801			
	[17] (Р) КРЫШКА БАЧКА *(A) CAP-RESERVOIR*												
	03495500	-	S	S	S	S			1				
	[18] (Р) БАЧОК ГЛАВНОГО ЦИЛИНДРА *(A) BODY-RESERVOIR*												
	426043	-	S	S	S	S			1				
	[19] (Р) ПРОКЛАДКА БАЧКА *(A) SEAL-RESERVOIR*												
	03492377	-	S	S	S	S			2				
	[20] (Р) КОРПУС ЦИЛИНДРА *(A) BODY-MASTER CYLINDER*												
	N/S(9)	-											
	[21] (Р) КОМПЛЕКТ ПОРШЯ И УПЛОТНИТЕЛЕЙ *(A) PISTON&SEAL KIT*												
	03492355	-	S	S	S	S			1			9 ДЮЙМОВ	
	[22] (Р) КЛАПАН ДОЗИРУЮЩИЙ *(A) PROPORTIONER-BRAKE*												
	03488967	-	S	S	S	S			1			M10	
	03488965	-	S	S	S	S			1	20020801		M10	
	[23] (Р) КЛАПАН ДОЗИРУЮЩИЙ *(A) PROPORTIONER-BRAKE*												
	03492007	-	S	S	S	S			1			M12	
	03492005	-	S	S	S	S			1	20020801		M12	
	[24] (Р) ЦИЛИНДР ГЛАВНЫЙ ПРИВОДА ТОРМОЗА В СБОРЕ *(A) CYLINDER A-MASTER*												
	03492529	Y	S	S	-	-	&LX6		1				
	426382	Y	S	S	-	-	&LX6		1				
	03492362	V6	-	-	S	S	&L43		1	20020801			
	426253	V6	-	-	S	S	&L43		1				

Содержание

Назад

4650 ТОРМОЗНЫЕ ТРУБКИ
BRAKE PIPE

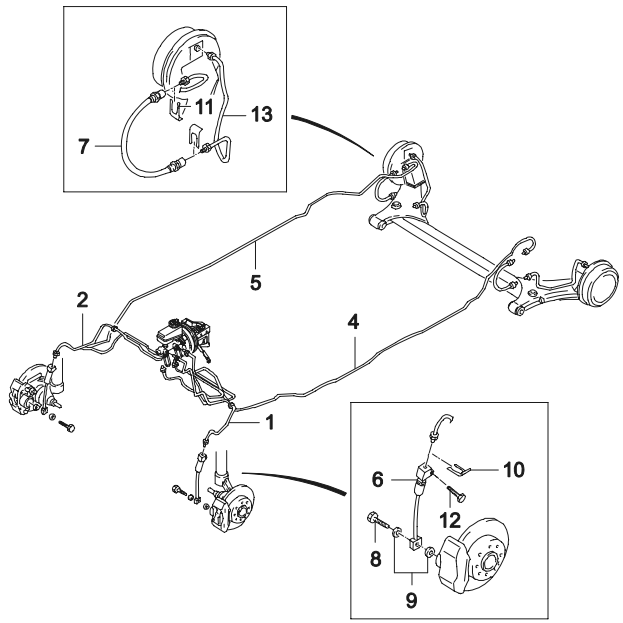

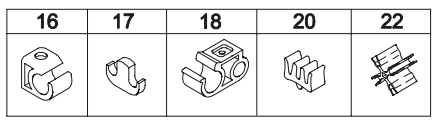

ВЗТ	№ ПОЗИЦИИ / НОМЕР ДЕТАЛИ	ДВГ	МОДЕЛЬ I	II	III	IV	НАИМЕНОВАНИЕ / КОМПЛЕКТАЦИЯ	Л/П	КОЛ	ПРИМЕНЕНИЕ С	ПО	ПРИМЕЧАНИЕ	КОД/Д
	[01]	(Р) ТРУБКА ПЕРЕДНЯЯ ТОРМОЗНАЯ					*(A) PIPE-BRAKE,FRONT*						
	90236246	-	S	S	S	S -JL9		ЛВ	1				KS
	[02]	(Р) ТРУБКА ПЕРЕДНЯЯ ТОРМОЗНАЯ					*(A) PIPE-BRAKE,FRONT*						
	90217978	-	S	S	S	S -JL9		ПР	1				JZ
	[04]	(Р) ТРУБКА ЗАДНЯЯ ТОРМОЗНАЯ					*(A) PIPE-BRAKE,REAR*						
	90222252	-	S	S	S	S -JL9		ЛВ	1				
	[05]	(Р) ТРУБКА ЗАДНЯЯ ТОРМОЗНАЯ					*(A) PIPE-BRAKE,REAR*						
	90217980	-	S	S	S	S -JL9		ПР	1				
	[06]	(Р) ШЛАНГ ПЕРЕДНИЙ ТОРМОЗНОЙ					*(A) HOSE-BRAKE,FRONT*						
	96212323	-	S	S	S	S			2		20040311		
Y	96212323U	-	S	S	S	S			2	20030625			
	[07]	(Р) ШЛАНГ ЗАДНИЙ ТОРМОЗНОЙ					*(A) HOSE-BRAKE,REAR*						
	96179489	-	S	S	S	S			2		20040301		
Y	96179489U	-	S	S	S	S			2	20030923			
	[08]	(Р) ВИНТ					*(A) SCREW-BRAKE HOSE*						
	90193259	-	S	S	S	S			2		19961130		
Y	09360-10002	-	S	S	S	S			2	19961201	20030424		
O	94535522	-	S	S	S	S			2	20030425			
	[09]	(Р) ПРОКЛАДКА ТОРМОЗНОГО ШЛАНГА					*(A) RING-BRAKE HOSE SEAL*						
	90193258	-	S	S	S	S			4		19961031	10X15	
Y	09160-10002	-	S	S	S	S			4	19961101	20030521	10X15	
O	94525077	-	S	S	S	S			4	20030522		10X15	
	[10]	(Р) СТОПОР ТОРМОЗНОГО ШЛАНГА					*(A) CLIP-BRAKE HOSE*						
	06638709	-	S	S	S	S			2		20020225		
Y	09383-12003	-	S	S	S	S			2	20020226	20030430		
O	94535131	-	S	S	S	S			2	20030501			
	[11]	(Р) СТОПОР ТОРМОЗНОГО ШЛАНГА					*(A) CLIP-BRAKE HOSE*						
	06638709	-	S	S	S	S			4		20020225		
Y	09383-12003	-	S	S	S	S			4	20020226	20030430		
O	94535131	-	S	S	S	S			4	20030501			
	[12]	(Р) ВИНТ					*(A) SCREW*						
	11041186	-	S	S	S	S			1			M8X25	
	[13]	(Р) ТРУБКА ЗАДНЯЯ ТОРМОЗНАЯ					*(A) PIPE-BRAKE,REAR*						
	96161296	-	S	S	S	S		ЛВ	1				

Содержание

Назад

4650 ТОРМОЗНЫЕ ТРУБКИ

BRAKE PIPE

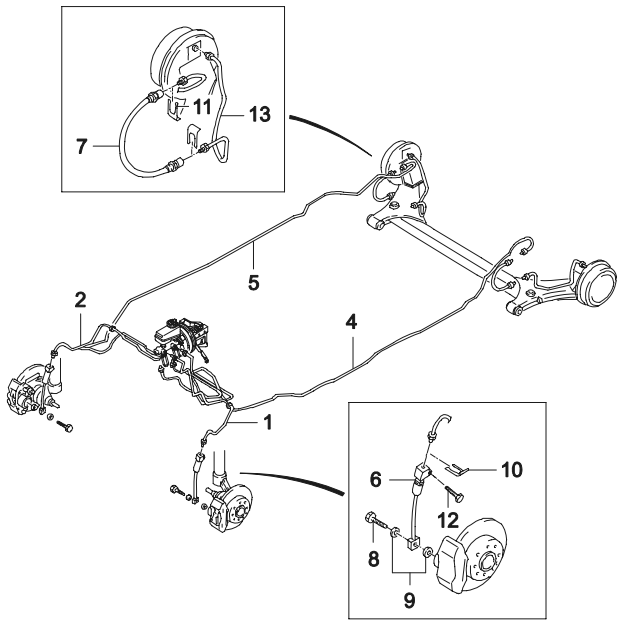

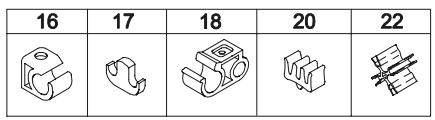

ВЗТ	№ ПОЗИЦИИ / НОМЕР ДЕТАЛИ	НАИМЕНОВАНИЕ: ДВГ	МОДЕЛЬ I	II	III	IV	КОМПЛЕКТАЦИЯ	Л/П	КОЛ	ПРИМЕНЕНИЕ С	ПО	ПРИМЕЧАНИЕ	КОД/Д
	[13] 96161298	(Р) ТРУБКА ЗАДНЯЯ ТОРМОЗНАЯ					*(A) PIPE-BRAKE,REAR*						
		-	S	S	S	S		ПР	1				
	[16] 90184061	(Р) ЗАЖИМ ТОРМОЗНОЙ ТРУБКИ					*(A) CLIP-BRAKE PIPE*						
		-	S	S	S	S			11		19961031		
Y	09408-00005	-	S	S	S	S			12	19961101	20030429		
O	94530240	-	S	S	S	S			12	20030430			
	[17] 90199517	(Р) ЗАЖИМ ТОРМОЗНОЙ ТРУБКИ					*(A) CLIP-BRAKE PIPE*						
		-	S	S	S	S			4				
	[18] 90217705	(Р) ЗАЖИМ ТОРМОЗНОЙ ТРУБКИ					*(A) CLIP-BRAKE PIPE*						
		-	S	S	S	S			7		19960717		
Y	90305180	-	S	S	S	S			6	19971211			
	[20] 90168790	(Р) ЗАЖИМ ТОРМОЗНОЙ ТРУБКИ					*(A) CLIP-BRAKE PIPE*						
		-	S	S	S	S			2		19961031		
Y	09408-00007	-	S	S	S	S			2	19961101	20030804		
O	94530242	-	S	S	S	S			2	20030805			
	[22] 90125791	(Р) ЗАЖИМ ТОРМОЗНОЙ ТРУБКИ					*(A) CLIP-BRAKE PIPE*						
		-	S	S	S	S			1		19961130		
Y	09408-00008	-	S	S	S	S			1	19961201	19970131		
O	90125791	-	S	S	S	S			1	19970201	20030516		
Y	94530243	-	S	S	S	S			1	20030519			

Содержание

Назад

4810 РУЛЕВОЕ КОЛЕСО
STEERING WHEEL

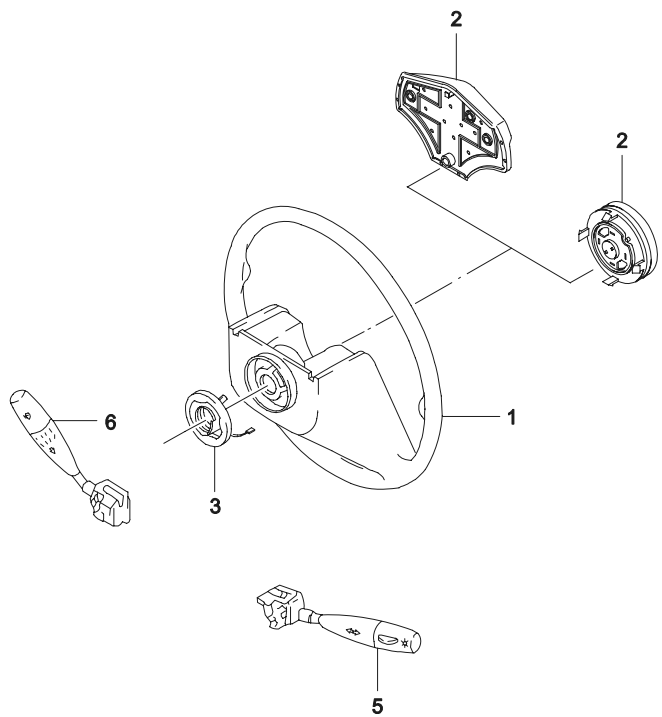

ВЗТ	№ ПОЗИЦИИ / НОМЕР ДЕТАЛИ	ДВГ	МОДЕЛЬ I	II	III	IV	КОМПЛЕКТАЦИЯ	Л/П	КОЛ	ПРИМЕНЕНИЕ С	ПО	ПРИМЕЧАНИЕ	КОД/Д
	[01]	(P) КОЛЕСО РУЛЕВОЕ						*(A) WHEEL-STEERING*					
	90283249	-	S	S	-	-	-AJ3		1		20000829	NEXIA, 2-X РОЖКОВОЕ	
N	90283250	-	S	S	S	S	-AJ3		1	20000830	20060907	CIELO, 3-X РОЖКОВОЕ	W3
N	90251692U00	-	S	S	S	S	-AJ3		1	20060712		3-X РОЖКОВОЕ	
	90251692U10	-	S	S	S	S	-AJ3		1	20080212		N150, 3-X РОЖКОВОЕ	
	[02]	(P) КРЫШКА ЗВУКОВОГО СИГНАЛА						*(A) CAP-HORN*					
	96209919	-	S	S	-	-			1		20000829	NEXIA, 2-X РОЖКОВОЕ	
N	96252907	-	S	S	S	S			1	20000830	20060503	CIELO, 3-X РОЖКОВОЕ	AA
N	96252907U00	-	S	S	S	S			1	20060504		3-X РОЖКОВОЕ	
	96252907U10	-	S	S	S	S			1	20080212		N150, DAEWOO	
	96252907U20	-	S	S	S	S			1			N150, CHEVROLET	
	[03]	(P) КОНТАКТ СКОЛЬЗЯЩИЙ						*(A) CONTACT-SLIDING*					
	90209022	-	S	S	S	S			1				
	[05]	(P) ВКЛЮЧАТЕЛЬ УКАЗАТЕЛЯ СИГНАЛА ПОВОРОТА						*(A) SWITCH-SIGNAL*					
	96215551	-	S	S	S	S			1				
	[06]	(P) ВКЛЮЧАТЕЛЬ СТЕКЛООЧИСТИТЕЛЯ						*(A) SWITCH-WIPER*					
	96215553	-	S	S	S	S			1				

Содержание

Назад

4820 КОЖУХ РУЛЕВОГО ВАЛА
STEERING COLUMN COVER

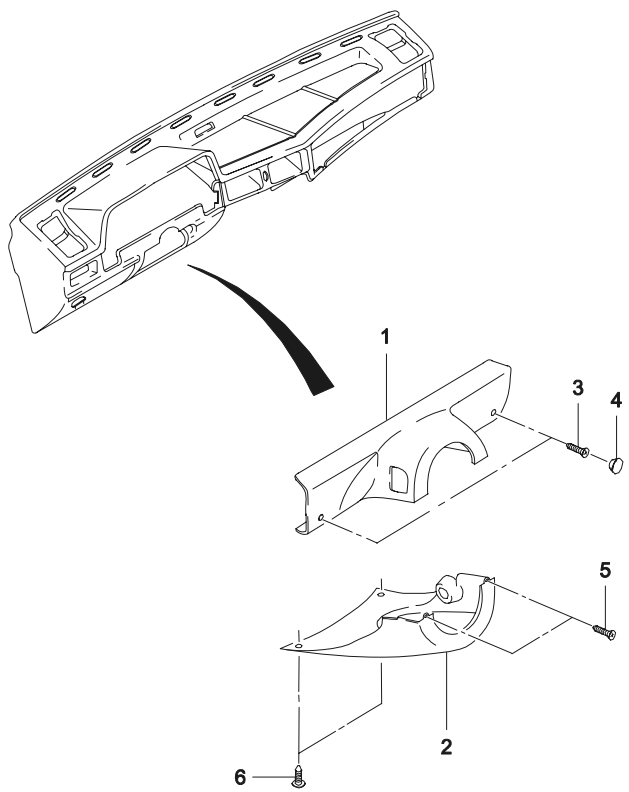

ВЗТ	№ ПОЗИЦИИ / НОМЕР ДЕТАЛИ	ДВГ	МОДЕЛЬ I	II	III	IV	КОМПЛЕКТАЦИЯ	Л/П	КОЛ	ПРИМЕНЕНИЕ С	ПО	ПРИМЕЧАНИЕ	КОД/Д
	[01] (Р) КОЖУХ ВЕРХНИЙ ОБЛИЦОВОЧНЫЙ						*(A) COVER-STEERING COLUMN,UPPER*						
	96133542	-	S	S	S	S	-AJ3		1		20030319	N100	
O	94581153	-	S	S	S	S	-AJ3		1	20030324		N100	
	G3605000	-	S	S	S	S	-AJ3		1	20080201		N150	
	[02] (Р) КОЖУХ НИЖНИЙ ОБЛИЦОВОЧНЫЙ						*(A) COVER-STEERING COLUMN,LOWER*						
	96133543	-	S	S	S	S	-AJ3		1			N100	
	G3606000	-	S	S	S	S	-AJ3		1	20080201		N150	
	[03] (Р) ВИНТ						*(A) SCREW*						
	96187264	-	S	S	S	S			2			4.2X20	
	[04] (Р) ПРОБКА						*(A) CAP-COUNTERSUNK*						
	96133544	-	S	S	S	S			2				
	[05] (Р) ВИНТ-САМОРЕЗ						*(A) SCREW*						
	11051093	-	S	S	S	S			2		19961130	4.2X13	
Y	03130-42135	-	S	S	S	S			2	19961201	20030722	4.2X13	
O	94520239	-	S	S	S	S			2	20030723		4.2X13	
	[06] (Р) ВИНТ-САМОРЕЗ						*(A) SCREW*						
	11040055	-	S	S	S	S			2			4.2X16	

Содержание

Назад

4830 РУЛЕВОЙ ВАЛ

NON TILT STEERING COLUMN

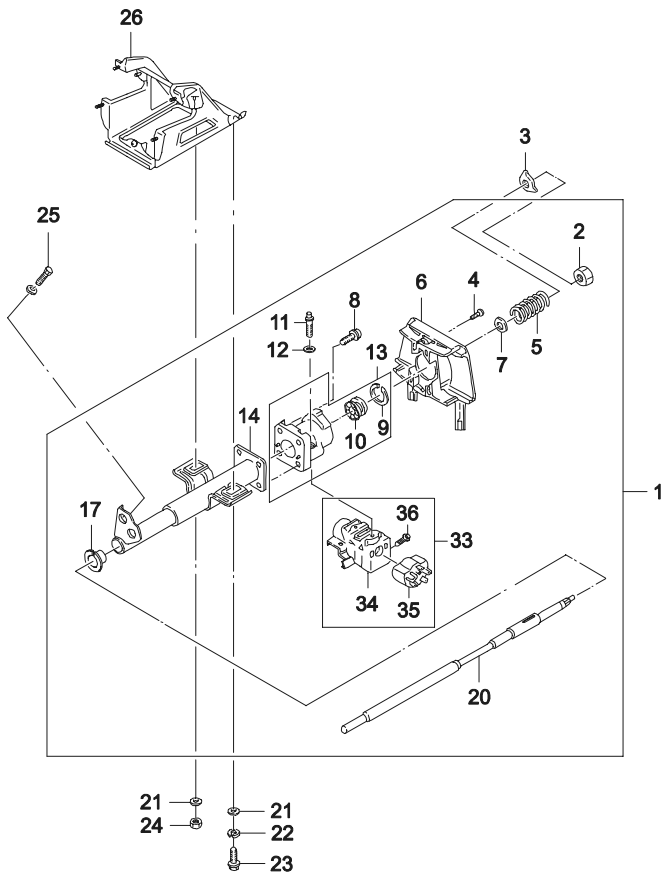

ВЗТ	№ ПОЗИЦИИ / НОМЕР ДЕТАЛИ	ДВГ	МОДЕЛЬ I	II	III	IV	КОМПЛЕКТАЦИЯ	Л/П	КОЛ	ПРИМЕНЕНИЕ С	ПО	ПРИМЕЧАНИЕ	КОД/Д
	[01]	(Р) ВАЛ РУЛЕВОГО УПРАВЛЕНИЯ В СБОРЕ					*(A) COLUMN A-STEERING*						
	96208280	-	S	S	S	S			1		19990224		ES
Y	96289605	-	S	S	S	S			1	19990225	20000904		
Y	96297624	-	S	S	S	S			1	20000905			CB
	[02]	(Р) ГАЙКА					*(A) NUT*						
	07841846	-	S	S	S	S			1			M14X1.5	
O	94515052	-	S	S	S	S			1			M14X1.5	
	[03]	(Р) ШАЙБА СТОПОРНАЯ					*(A) PLATE-LOCKING*						
	03451666	-	S	S	S	S			1		19990608		
Y	96234169	-	S	S	S	S			1	19990609			
	[04]	(Р) ВИНТ					*(A) SCREW-STEERING COLUMN*						
	07849055	-	S	S	S	S			2				
O	93742610	-	S	S	S	S			2				
	[05]	(Р) ПРУЖИНА РУЛЕВОГО ВАЛА					*(A) SPRING-STEERING SHAFT*						
	07841779	-	S	S	S	S			1				
	[06]	(Р) КОРПУС ВКЛЮЧАТЕЛЕЙ					*(A) HOUSING A-SIGNAL SWITCH*						
	26009950	-	S	S	S	S			1				
	[07]	(Р) ШАЙБА ОПОРНАЯ					*(A) WASHER-THRUST*						
	07843571	-	S	S	S	S			1				
	[08]	(Р) БОЛТ СРЕЗНОЙ					*(A) BOLT-SHEAR*						
	26002558	-	S	S	S	S			1				
	[09]	(Р) КОЛЬЦО СТОПОРНОЕ					*(A) RING-RETAINING*						
	07848728	-	S	S	S	S			1				
	[10]	(Р) ПОДШИПНИК РУЛЕВОГО ВАЛА					*(A) BEARING-STEERING SPINDLE*						
	90095601	-	S	S	S	S			1				
O	90334860	-	S	S	S	S			1				
	[11]	(Р) БОЛТ СРЕЗНОЙ					*(A) BOLT-SHEAR*						
	07844233	-	S	S	S	S			2			M8X1.0	
O	93740631	-	S	S	S	S			2			M8X1.0	
	[12]	(Р) ШАЙБА					*(A) WASHER-SHEAR BOLT*						
	07846989	-	S	S	S	S			2				
	[13]	(Р) КОРПУС РУЛЕВОГО УПРАВЛЕНИЯ В СБОРЕ					*(A) HOUSING A-STEERING COLUMN*						
	07848807	-	S	S	S	S			1				
	[14]	(Р) ТРУБА КРЕПЛЕНИЯ РУЛЕВОГО ВАЛА					*(A) JACKET A-STEERING COLUMN*						

Содержание

Назад

4830 РУЛЕВОЙ ВАЛ
NON TILT STEERING COLUMN

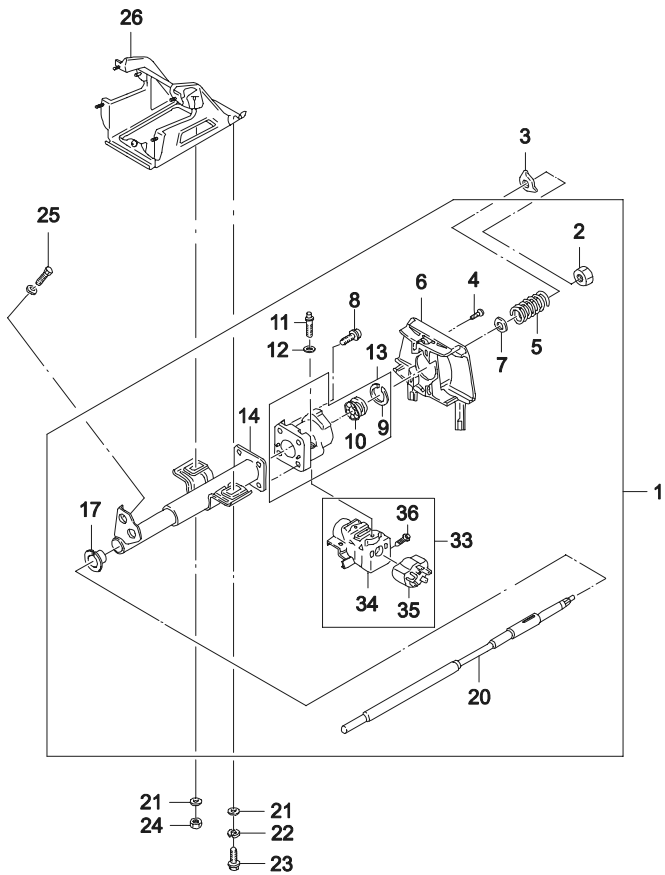

ВЗТ	№ ПОЗИЦИИ / НОМЕР ДЕТАЛИ	ДВГ	МОДЕЛЬ I	II	III	IV	КОМПЛЕКТАЦИЯ	Л/П	КОЛ	ПРИМЕНЕНИЕ С	ПО	ПРИМЕЧАНИЕ	КОД/Д
	[14]	(Р) ТРУБА КРЕПЛЕНИЯ РУЛЕВОГО ВАЛА					*(A) JACKET A-STEERING COLUMN*						
	07848734	-	S	S	S	S			1				
	[17]	(Р) ВТУЛКА ТРУБЫ РУЛЕВОГО ВАЛА					*(A) SPACER-SHAFT*						
	07844237	-	S	S	S	S			1				
	530280	-	S	S	S	S			1				
	[20]	(Р) ВАЛ РУЛЕВОЙ					*(A) SHAFT A-STEERING COLUMN*						
	07848737	-	S	S	S	S			1				
	[21]	(Р) ШАЙБА					*(A) WASHER*						
	02543782	-	S	S	S	S			1				8.4X22
	[22]	(Р) ШАЙБА ПРУЖИННАЯ					*(A) WASHER-SPRING*						
	11043011	-	S	S	S	S			1				8
	[23]	(Р) БОЛТ СРЕЗНОЙ					*(A) BOLT-SHEAR*						
	90305954	-	S	S	S	S			1		19980303		
Y	96250542	-	S	S	S	S			1	19980304	19990608		
Y	02800-08303	-	S	S	S	S			1	19990609	20030127		
O	94500680	-	S	S	S	S			1	20030128			
	[24]	(Р) ГАЙКА					*(A) NUT*						
	11074601	-	S	S	S	S			1		19961231		M8X23
Y	08361-28083	-	S	S	S	S			1	19970101	20030127		M8X23
O	94515152	-	S	S	S	S			1	20030128			M8X23
	[25]	(Р) ВИНТ					*(A) SCREW*						
	90235752	-	S	S	S	S			1		19981020		M8X25
Y	96250541	-	S	S	S	S			1	19981021			M8X25
	[26]	(Р) КРОНШТЕЙН РУЛЕВОГО УПРАВЛЕНИЯ					*(A) BRACKET-STEERING COLUMN*						
	90304926	-	S	S	S	S			1				
	[33]	(Р) КОРПУС ВКЛЮЧАТЕЛЯ ЗАЖИГАНИЯ В СБОРЕ					*(A) HOUSING A-IGNITION SWITCH*						
	530379	-	S	S	S	S			1				
	[34]	(Р) КОРПУС ВКЛЮЧАТЕЛЯ ЗАЖИГАНИЯ					*(A) HOUSING-IGNITION SWITCH*						
	07848743	-	S	S	S	S			1				
	[35]	(Р) ВКЛЮЧАТЕЛЬ ЗАЖИГАНИЯ					*(A) SWITCH-IGNITION*						
	530395	-	S	S	S	S			1				
Y	93741069	-	S	S	S	S			1				
	[36]	(Р) ВИНТ					*(A) SCREW-IGNITION SWITCH*						
	07844632	-	S	S	S	S			1				
Y	93741070	-	S	S	S	S			1				

Содержание

Назад

4910 МЕХАНИЗМ РУЛЕВОГО УПРАВЛЕНИЯ
STEERING GEAR UNIT

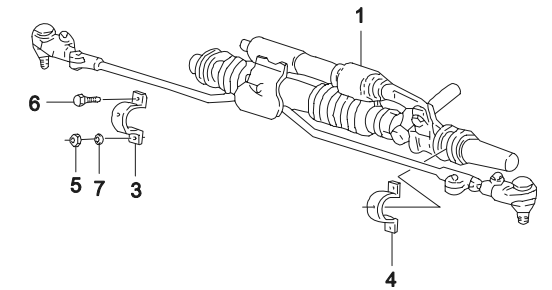

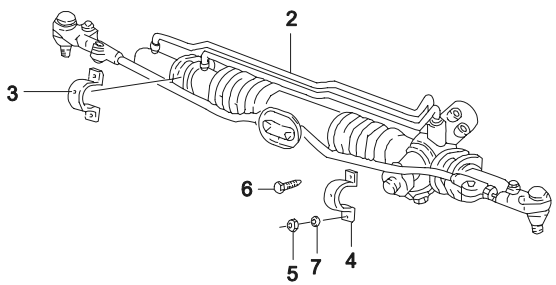

ВЗТ	№ ПОЗИЦИИ / НОМЕР ДЕТАЛИ	ДВГ	МОДЕЛЬ I	II	III	IV	КОМПЛЕКТАЦИЯ	Л/П	КОЛ	ПРИМЕНЕНИЕ С	ПО	ПРИМЕЧАНИЕ	КОД/Д
	[01]	(P) МЕХАНИЗМ РУЛЕВОГО УПРАВЛЕНИЯ					*(A) GEAR A-STEERING*						
	26026340	-	O	O	O	O	&N51		1		20040222		MA
O	96417848	-	O	O	O	O	&N51		1	20040223			
	[02]	(P) МЕХАНИЗМ РУЛЕВОГО УПРАВЛЕНИЯ С ГИДРОУСИЛИТЕЛЕМ					*(A) GEAR A-POWER STEERING*						
	26033272	-	O	O	O	O	&N40		1		20000904		DF
Y	96344925	-	O	O	O	O	&N40		1	20000905	20040406		
O	96417847	-	O	O	O	O	&N40		1	20040407			
	[03]	(P) СКОБА КРЕПЛЕНИЯ РУЛЕВОГО МЕХАНИЗМА					*(A) BRACKET-STEERING GEAR*						
	90334562	-	S	S	S	S			1				
	[04]	(P) СКОБА КРЕПЛЕНИЯ КАРТЕРА					*(A) BRACKET-STEERING GEAR HOUSING*						
	90121248	-	S	S	S	S			1				
	[05]	(P) ГАЙКА					*(A) NUT*						
	11061934	-	S	S	S	S			2		19961231	M8X1.25	
Y	08311-18083	-	S	S	S	S			2	19970101	20030430	M8X1.25	
O	94515054	-	S	S	S	S			2	20030501		M8X1.25	
	[06]	(P) ВИНТ					*(A) SCREW*						
	96223973	-	S	S	S	S			2		19961231	M8X1.25	
Y	09100-08009	-	S	S	S	S			2	19970101	20030409	M8X1.25	
O	94500784	-	S	S	S	S			2	20030410		M8X1.25	
	[07]	(P) ШАЙБА					*(A) WASHER*						
	11011488	-	S	S	S	S			2		19961031	8.4	
O	09160-08005	-	S	S	S	S			2	19961101	20041022	8.4	
Y	94525058	-	S	S	S	S			2	20041023		8.4	

Содержание

Назад

4920 РУЛЕВОЙ МЕХАНИЗМ БЕЗ ГИДРОУСИЛИТЕЛЯ

MANUAL STEERING GEAR PARTS

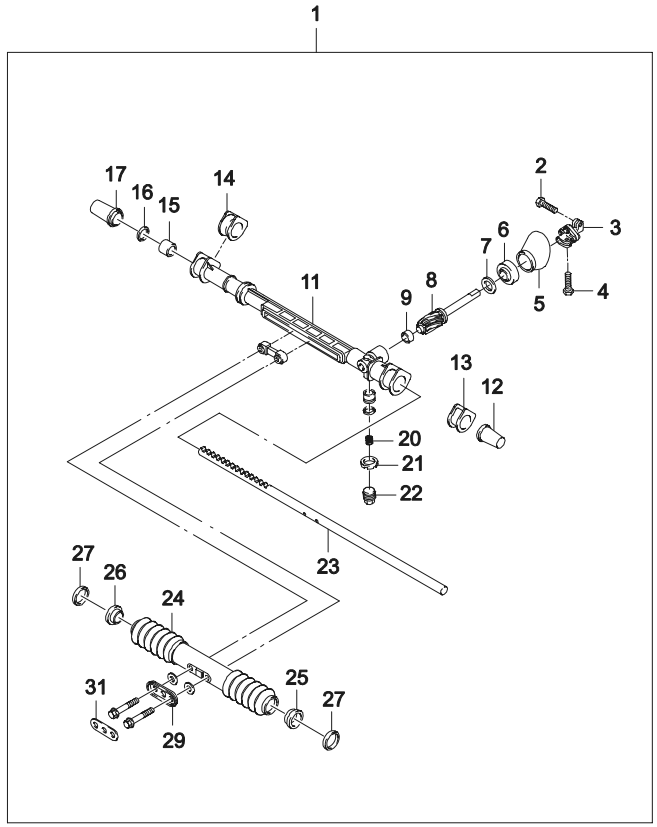

ВЗТ	№ ПОЗИЦИИ / НОМЕР ДЕТАЛИ	НАИМЕНОВАНИЕ									КОД/Д
		ДВГ	МОДЕЛЬ I	II	III	IV	КОМПЛЕКТАЦИЯ	Л/П	КОЛ	ПРИМЕНЕНИЕ С	ПО	ПРИМЕЧАНИЕ	
	[01] 26005807	(Р) КАРТЕР РУЛЕВОГО МЕХАНИЗМА	-	**S**	-	**S** -	&N51		1	*(A) SHORT GEAR A*		БЕЗ РУЛЕВЫХ НАКОНЕЧНИКОВ	
	[02] 11054012	(Р) ВИНТ	-	**S**	-	**S** -	&N51		1	*(A) SCREW*		M8X28Z3	
	[03] 26001821	(Р) ШАРНИР ФЛАНЦА И РУЛЕВОГО МЕХАНИЗМА	-	**S**	-	**S** -	&N51		1	*(A) COUPLING-FLANGE&STEERING*			
	[04] 07846484	(Р) ШТИФТ	-	**S**	-	**S** -	&N51		1	*(A) BOLT-PINCH*			
	[05] 07848183	(Р) КРЫШКА РЕЗИНОВАЯ	-	**S**	-	**S** -	&N51		1	*(A) SEAL-DASH RUBBER*			
	[06] 07819410	(Р) САЛЬНИК ЧЕРВЯКА	-	**S**	-	**S** -	&N51		1	*(A) SEAL-PINION*			
	[07] 05684948	(Р) КОЛЬЦО СТОПОРНОЕ	-	**S**	-	**S** -	&N51		1	*(A) RING-RETAINING*			
	[08] 07849956	(Р) ВАЛ ЧЕРВЯКА	-	**S**	-	**S** -	&N51		1	*(A) PINION-BEARING*			
	[09] 07819358	(Р) СЕПАРАТОР С ШАРИКАМИ	-	**S**	-	**S** -	&N51		1	*(A) BEARING-ROLLER*			
	[11] 26026617	(Р) КАРТЕР	-	**S**	-	**S** -	&N51		1	*(A) HOUSING-RACK&PINION*			
	[12] 07849949	(Р) ПРОБКА РУЛЕВОГО МЕХАНИЗМА	-	**S**	-	**S** -	&N51	ЛВ	1	*(A) COVER-HOUSING END*			
	[13] 26000626	(Р) УПЛОТНИТЕЛЬ	-	**S**	-	**S** -	&N51	ЛВ	1	*(A) GROMMET-MOUNTING*			
	[14] 07848188	(Р) УПЛОТНИТЕЛЬ	-	**S**	-	**S** -	&N51	ПР	1	*(A) GROMMET-MOUNTING*			
	[15] 07834425	(Р) ВТУЛКА РЕЙКИ	-	**S**	-	**S** -	&N51		1	*(A) BUSHING-RACK*			
	[16] 07834429	(Р) КОЛЬЦО СТОПОРНОЕ, ВНУТРЕННЕЕ	-	**S**	-	**S** -	&N51		1	*(A) RING-INTERNAL RETAINING*			
	[17] 07849987	(Р) ПРОБКА РУЛЕВОГО МЕХАНИЗМА	-	**S**	-	**S** -	&N51	ПР	1	*(A) COVER-HOUSING END*			
	[20] 07819378	(Р) ПРУЖИНА РЕГУЛИРОВОЧНАЯ	-	**S**	-	**S** -	&N51		1	*(A) SPRING-ADJUSTER*			

Содержание

Назад

4920 РУЛЕВОЙ МЕХАНИЗМ БЕЗ ГИДРОУСИЛИТЕЛЯ

MANUAL STEERING GEAR PARTS

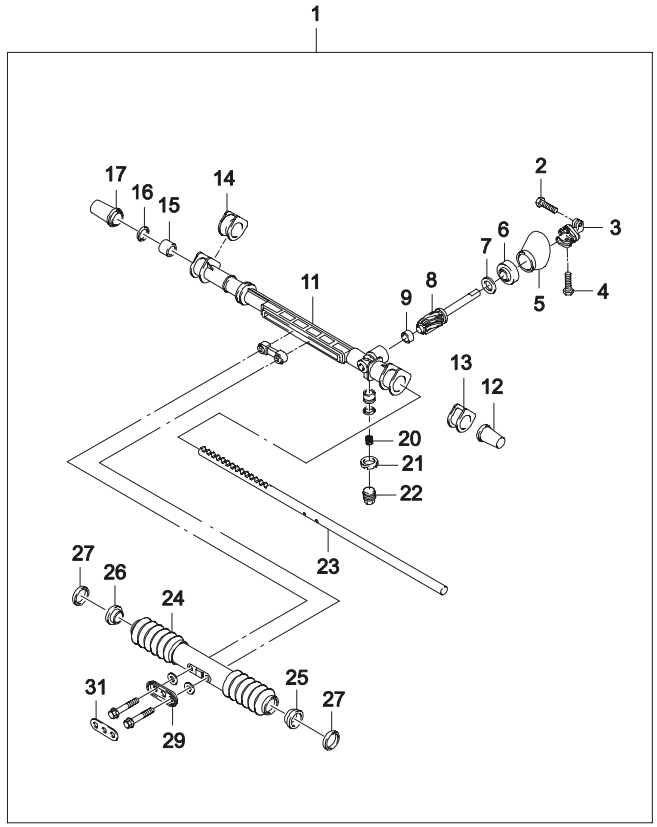

ВЗТ	№ ПОЗИЦИИ / НОМЕР ДЕТАЛИ	НАИМЕНОВАНИЕ						Л/П	КОЛ	ПРИМЕНЕНИЕ		ПРИМЕЧАНИЕ	КОД/Д
		ДВГ	МОДЕЛЬ I	II	III	IV	КОМПЛЕКТАЦИЯ			С	ПО		
	[21] 07834435	(Р) ПРОБКА							*(A) PLUG*				
		-	**S**	-	**S**	-	&N51		1				
	[22] 07834434	(Р) ГАЙКА РЕГУЛИРОВОЧНАЯ							*(A) NUT-ADJUSTER PLUG LOCK*				
		-	**S**	-	**S**	-	&N51		1				
	[23] 07849959	(Р) РЕЙКА РУЛЕВОГО МЕХАНИЗМА							*(A) RACK-STEERING*				
		-	**S**	-	**S**	-	&N51		1				
	[24] 26021070	(Р) ЧЕХОЛ ПЫЛЕЗАЩИТНЫЙ РЕЙКИ							*(A) BOOT-RACK&RINION*				
		-	**S**	-	**S**	-	&N51		1				
	[25] 07849958	(Р) ВТУЛКА ПЫЛЕЗАЩИТНАЯ							*(A) BUSHING-BOOT RETAINING*				
		-	**S**	-	**S**	-	&N51		1				
	[26] 07849958	(Р) ВТУЛКА ПЫЛЕЗАЩИТНАЯ							*(A) BUSHING-BOOT RETAINING*				
		-	**S**	-	**S**	-	&N51		1				
	[27] 26021589	(Р) КОЛЬЦО СТОПОРНОЕ							*(A) CLAMP-SEAL RETAINING*				
		-	**S**	-	**S**	-	&N51	ЛВ	2				
	[29] 26001550	(Р) ПЛАСТИНА ДИСТАНЦИОННАЯ							*(A) PLATE-DISTANCE*				
		-	**S**	-	**S**	-	&N51		1				
	[31] 26001761	(Р) ПЛАСТИНА СТОПОРНАЯ							*(A) PLATE-LOCKING*				
		-	**S**	-	**S**	-	&N51		1				

Содержание

Назад

4930 РУЛЕВОЙ МЕХАНИЗМ С ГИДРОУСИЛИТЕЛЕМ

POWER STEERING GEAR PARTS

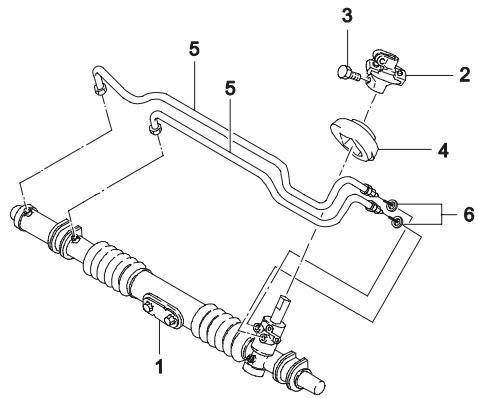

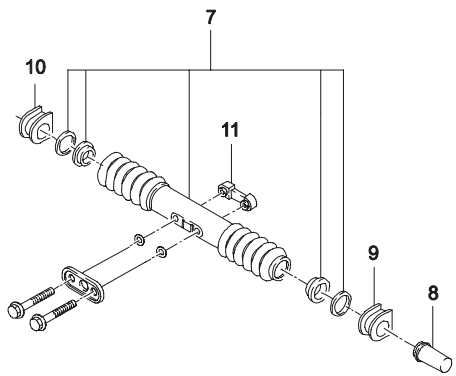

ВЗТ	№ ПОЗИЦИИ / НОМЕР ДЕТАЛИ	НАИМЕНОВАНИЕ	ДВГ	МОДЕЛЬ I	II	III	IV	КОМПЛЕКТАЦИЯ	Л/П	КОЛ	ПРИМЕНЕНИЕ С	ПО	ПРИМЕЧАНИЕ	КОД/Д
	[01] 26023671	(Р) КАРТЕР РУЛЕВОГО МЕХАНИЗМА В СБОРЕ	-	-	S	-	S	*(A) SHORT GEAR A*		1			БЕЗ РУЛЕВЫХ НАКОНЕЧНИКОВ	
	[02] 07848180	(Р) ШАРНИР ФЛАНЦА И РУЛЕВОГО МЕХАНИЗМА	-	-	S	-	S	*(A) COUPLING-FLANGE&STEERING*		1				
	[03] 07846484	(Р) ШТИФТ	-	-	S	-	S	*(A) BOLT-PINCH*		1			M8X1.0	
	[04] 90251780	(Р) ПЫЛЬНИК	-	-	S	-	S	*(A) SEAL-DASH RUBBER*		1				
	[05] 26020486	(Р) КОМПЛЕКТ ТРУБОК ЦИЛИНДРА	-	-	S	-	S	*(A) LINE KIT-CYLINDER*		1				
	[06] 26005047	(Р) КОЛЬЦО	-	-	S	-	S	*(A) RING-O*		2				
	[07] 26024585	(Р) КОМПЛЕКТ ПЫЛЕЗАЩИТНОГО ЧЕХЛА	-	-	S	-	S	*(A) BOOT KIT*		1				
О	520540		-	-	S	-	S			1				
	[08] 07849949	(Р) ПРОБКА РУЛЕВОГО МЕХАНИЗМА	-	-	S	-	S	*(A) COVER-HOUSING END*	ЛВ	1				
	[09] 26000626	(Р) УПЛОТНИТЕЛЬ	-	-	S	-	S	*(A) GROMMET-MOUNTING*	ЛВ	1				
	[10] 07848187	(Р) УПЛОТНИТЕЛЬ	-	-	S	-	S	*(A) GROMMET-MOUNTING*	ПР	1				
	[11] 90135890	(Р) НАПРАВЛЯЮЩАЯ ТЯГ УПРАВЛЕНИЯ	-	-	S	-	S	*(A) GUIDE-RACK&INSERT*		1				

Содержание

Назад

4940 ТЯГА МЕХАНИЗМА РУЛЕВОГО УПРАВЛЕНИЯ

TIE ROD

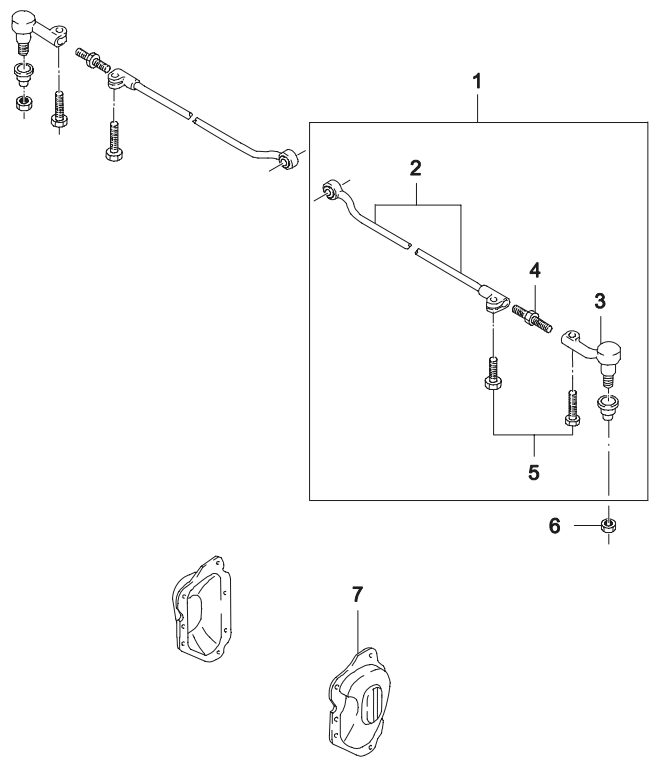

ВЗТ	№ ПОЗИЦИИ / НОМЕР ДЕТАЛИ	НАИМЕНОВАНИЕ	ДВГ	МОДЕЛЬ I	II	III	IV	КОМПЛЕКТАЦИЯ	Л/П	КОЛ	ПРИМЕНЕНИЕ С	ПО	ПРИМЕЧАНИЕ	КОД/Д
	[01]	(Р) ТЯГА РУЛЕВАЯ В СБОРЕ						*(А) ROD A-TIE*						
	07846481		-	S	S	S	S		ЛВ	1				
O	96275016		-	S	S	S	S		ЛВ	1				
	07846480		-	S	S	S	S		ПР	1				
O	96275016		-	S	S	S	S		ПР	1				
	[02]	(Р) ТЯГА ВНУТРЕННЯЯ РУЛЕВАЯ						*(А) ROD-TIE,INNER*						
	07848281		-	S	S	S	S		ЛВ	1				
	07848282		-	S	S	S	S		ПР	1				
	[03]	(Р) НАКОНЕЧНИК РУЛЕВОЙ						*(А) ROD-TIE,OUTER*						
	26001807		-	S	S	S	S		ЛВ	1			ЧЕРНЫЙ	
O	96275018		-	S	S	S	S		ЛВ	1			СЕРЫЙ	
	26001806		-	S	S	S	S		ПР	1			ЧЕРНЫЙ	
O	96275019		-	S	S	S	S		ПР	1			СЕРЫЙ	
	[04]	(Р) БОЛТ РЕГУЛИРОВОЧНЫЙ						*(А) BOLT-ADJUSTER*						
	07846696		-	S	S	S	S			2				
	[05]	(Р) БОЛТ						*(А) BOLT-PINCH*						
	07846484		-	S	S	S	S			4			M8X1.0	
	[06]	(Р) ГАЙКА						*(А) NUT*						
	94515405		-	S	S	S	S			2				
	[07]	(Р) ЧЕХОЛ ПЫЛЕЗАЩИТНЫЙ						*(А) COVER-STEERING GEAR PASS*						
	96129918		-	S	S	-	-		ЛВ	1		19990510		
	96129919		-	S	S	-	-		ПР	1		19990510		

Содержание

Назад

4950 ГИДРОСИСТЕМА РУЛЕВОГО УПРАВЛЕНИЯ

POWER STEERING PIPE LINE (LHD NON-ABS)

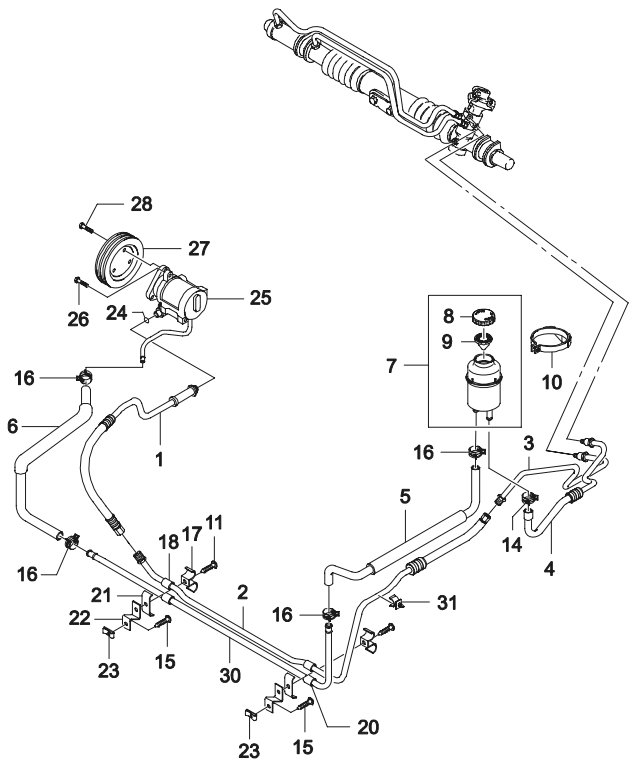

ВЗТ	№ ПОЗИЦИИ / НОМЕР ДЕТАЛИ	ДВГ	МОДЕЛЬ I	II	III	IV	НАИМЕНОВАНИЕ / КОМПЛЕКТАЦИЯ	Л/П	КОЛ	ПРИМЕНЕНИЕ С	ПО	ПРИМЕЧАНИЕ	КОД/Д
	[01]						(Р) ШЛАНГ ВЫСОКОГО ДАВЛЕНИЯ (НАСОС Г/УСИЛИТЕЛЯ)			*(A) HOSE-ELASTIC,PUMP*			
	96224794	-	-	S	-	S			1		19970131		
Y	96239386	-	-	S	-	S			1	19970201			
	[02]						(Р) ШЛАНГ ВЫСОКОГО ДАВЛЕНИЯ (Р/МЕХАНИЗМ)			*(A) HOSE-ELASTIC,GEAR*			
	96224795	-	-	S	-	S			1		19961231		
O	96233947	-	-	S	-	S			1	19970101	19970131		
Y	96239389	-	-	S	-	S			1	19970201	19980310		
Y	96251078	-	-	S	-	S			1	19980311			
	[03]						(Р) ТРУБКА ВЫСОКОГО ДАВЛЕНИЯ			*(A) PIPE-GEAR HIGH PRESSURE*			
	90373320-A	-	-	S	-	S			1		19961231		
O	96233943	-	-	S	-	S			1	19970101			
	[04]						(Р) ШЛАНГ-ОБРАТКА (ОТ Р/МЕХАНИЗМА)			*(A) HOSE-RETURN FLOW*			
	96133711-A	-	-	S	-	S			1		20030207		
O	94581155	-	-	S	-	S			1	20030213			
	[05]						(Р) ШЛАНГ-ОБРАТКА (ОТ БАЧКА)			*(A) HOSE-SUCTION*			
	96133891	-	-	S	-	S			1				
	[06]						(Р) ШЛАНГ-ОБРАТКА (К НАСОСУ Г/УСИЛИТЕЛЯ)			*(A) HOSE-SUCTION LINE,PUMP*			
	96133890	-	-	S	-	S			1				
	[07]						(Р) БАЧОК ГИДРОСИСТЕМЫ			*(A) RESERVOIR-POWER STEERING OIL*			
	96133760	-	-	S	-	S			1		19960930		
N	96222501	-	-	S	-	S			1	19961001			
	[08]						(Р) КРЫШКА БАЧКА			*(A) CAP-OIL RESERVOIR*			
	96304395	-	-	S	-	S			1				
	[09]						(Р) ПРОКЛАДКА			*(A) SHIELD-OIL RESERVOIR*			
	96304396	-	-	S	-	S			1				
	[10]						(Р) КРОНШТЕЙН КРЕПЛЕНИЯ БАЧКА			*(A) BRACKET-OIL RESERVOIR*			
	96133710-A	-	-	S	-	S			1		19961031		
N	96133710	-	-	S	-	S			1	19961101			
	[11]						(Р) БОЛТ			*(A) BOLT*			
	11079441	-	-	S	-	S			1			4.8X13	
	[14]						(Р) ХОМУТ			*(A) CLAMP-SPRING*			
	96133860	-	-	S	-	S			1		19961130	17.2	
Y	09401-17401	-	-	S	-	S			1	19961201	20030611	17.2	

Содержание

Назад

4950 ГИДРОСИСТЕМА РУЛЕВОГО УПРАВЛЕНИЯ

POWER STEERING PIPE LINE (LHD NON-ABS)

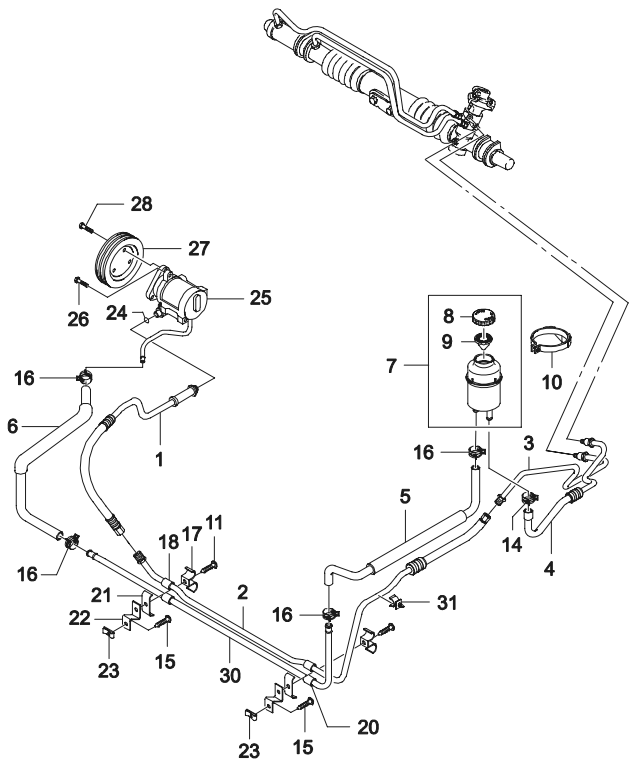

ВЗТ	№ ПОЗИЦИИ / НОМЕР ДЕТАЛИ	ДВГ	МОДЕЛЬ I	II	III	IV	КОМПЛЕКТАЦИЯ	Л/П	КОЛ	ПРИМЕНЕНИЕ С	ПО	ПРИМЕЧАНИЕ	КОД/Д
	[14]	(Р) ХОМУТ								*(A) CLAMP-SPRING*			
O	94530044	-	-	S	-	S			1	20030612		17.2	
	[15]	(Р) ВИНТ								*(A) SCREW*			
	11054131	-	-	S	-	S			2		19961231	M6X16	
	09139-06005	-	-	S	-	S			2	19970101		M6X16	
O	94520582	-	-	S	-	S			2			M6X16	
	[16]	(Р) ХОМУТ								*(A) CLAMP-SPRING*			
	96133861	-	-	S	-	S			3		19961031	21.5	
Y	09401-21401	-	-	S	-	S			3	19961101	20030430	21.5	
O	94530057	-	-	S	-	S			3	20030501		21.5	
	[17]	(Р) ЗАЖИМ								*(A) CLAMP*			
	90217449	-	-	S	-	S			2				
	[18]	(Р) ПРОКЛАДКА								*(A) GROMMET*			
	90217446	-	-	S	-	S			2		19961031		
Y	09308-10006	-	-	S	-	S			2	19961101	20030409		
O	94535020	-	-	S	-	S			2	20030410			
	[20]	(Р) ПРОКЛАДКА								*(A) GROMMET*			
	90217447	-	-	S	-	S			2		19961031		
Y	09308-16001	-	-	S	-	S			2	19961101	20030430		
O	94535022	-	-	S	-	S			2	20030501			
	[21]	(Р) ЗАЖИМ								*(A) CLAMP*			
	90217448	-	-	S	-	S			2				
	[22]	(Р) КРОНШТЕЙН								*(A) BRACKET*			
	96133379	-	-	S	-	S			1				
	[23]	(Р) ГАЙКА								*(A) NUT-CLIP*			
	90159976	-	-	S	-	S			2		19961031		
Y	09148-06012	-	-	S	-	S			2	19961101	20030425		
O	94515288	-	-	S	-	S			2	20030426			
	[24]	(Р) КОЛЬЦО								*(A) RING-O*			
	07829923	-	-	S	-	S			1		19961031		
Y	09280-07001	-	-	S	-	S			1	19961101	20030127		
O	94535488	-	-	S	-	S			1	20030128			
	[25]	(Р) НАСОС ГИДРОУСИЛИТЕЛЯ								*(A) PUMP A-HYDRAULIC UNIT*			
	90411213	-	-	S	-	S			1		19990712		WR
O	96298852	-	-	S	-	S			1	19990713			

Содержание

Назад

4950 ГИДРОСИСТЕМА РУЛЕВОГО УПРАВЛЕНИЯ

POWER STEERING PIPE LINE (LHD NON-ABS)

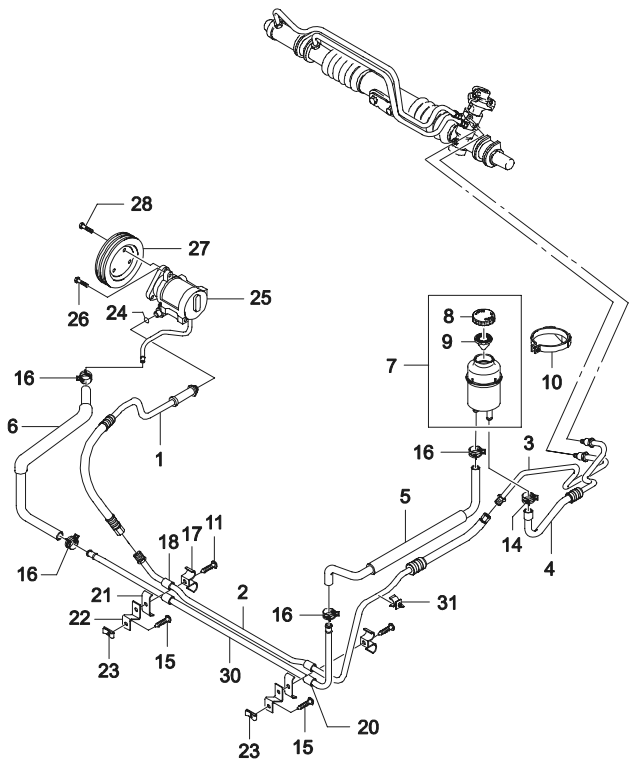

ВЗТ	№ ПОЗИЦИИ / НОМЕР ДЕТАЛИ	ДВГ	МОДЕЛЬ I	II	III	IV	КОМПЛЕКТАЦИЯ	Л/П	КОЛ	ПРИМЕНЕНИЕ С	ПО	ПРИМЕЧАНИЕ	КОД/Д
	[26]	(Р) ВИНТ							*(A) SCREW*				
	11041503	-	-	S	-	S			2			M8X70	
Y	01103-08703	-	-	S	-	S			2		20030203	M8X70	
O	94500020	-	-	S	-	S			2	20030204		M8X70	
	[27]	(Р) ШКИВ НАСОСА							*(A) PULLEY A-HYDRAULIC PUMP*				
	90299071	-	-	S	-	S			1				
	[28]	(Р) ВИНТ							*(A) SCREW*				
	11042712	-	-	S	-	S			3		19961231	M8X10	
Y	09100-08003	-	-	S	-	S			3	19970101	20030612	M8X10	
O	94500778	-	-	S	-	S			3	20030611		M8X10	
	[30]	(Р) ТРУБКА-ОБРАТКА (ОТ Р/МЕХАНИЗМА)							*(A) PIPE A-SUCTION LINE*				
	96133759	-	-	S	-	S			1		20030317		
O	94581156	-	-	S	-	S			1	20030318			
	[31]	(Р) ЗАЖИМ КРЕПЕЖНЫЙ							*(A) CLIP-MOUNTING*				
	96176239	-	-	S	-	S			1				

Содержание

Назад

5 ЭЛЕКТРООБОРУДОВАНИЕ

5110 ПЕРЕДНИЕ ФАРЫ

5140 ЗАДНИЕ ФОНАРИ

5220 КОНТРОЛЬНО-ИЗМЕРИТЕЛЬНЫЕ ПРИБОРЫ

5310 СТЕКЛООЧИСТИТЕЛЬ

5330 СТЕКЛООМЫВАТЕЛЬ

5410 ЭЛЕКТРИЧЕСКИЕ ПРИБОРЫ

5420 АНТЕННА

5430 АВТОМАГНИТОЛА

5610 АККУМУЛЯТОРНАЯ БАТАРЕЯ

5620 ПРЕДОХРАНИТЕЛИ И РЕЛЕ

5710 ЭЛЕКТРИЧЕСКАЯ ПРОВОДКА

5110 ПЕРЕДНИЕ ФАРЫ
FRONT LAMP

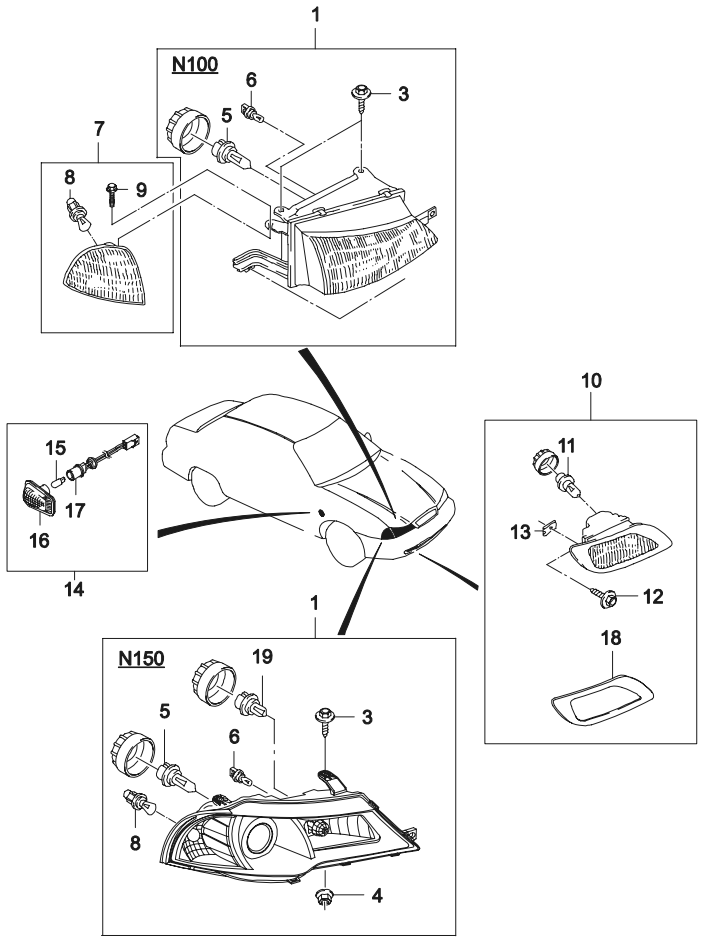

ВЗТ	№ ПОЗИЦИИ / НОМЕР ДЕТАЛИ	ДВГ	МОДЕЛЬ I	II	III	IV	КОМПЛЕКТАЦИЯ	Л/П	КОЛ	ПРИМЕНЕНИЕ С	ПО	ПРИМЕЧАНИЕ	КОД/Д
	[01]	(P) ФАРА										*(A) LAMP-HEAD*	
	96175343	-	S	S	S	S	-HL4	ЛВ	1		19961130	N100	HS
	96242363	-	S	S	S	S	-HL4	ЛВ	1	19961201	20000717	N100	HS
	96175344	-	S	S	S	S	-HL4	ПР	1		19961130	N100	HS
	96242364	-	S	S	S	S	-HL4	ПР	1	19961201	20000717	N100	HS
	96232204	-	S	S	S	S	&HL4	ЛВ	1	19970101		N100	HY
	96232205	-	S	S	S	S	&HL4	ПР	1	19970101		N100	HY
	E3100021	-	S	S	S	S	&HL4	ЛВ	1	20080201		N150	
	E3100022	-	S	S	S	S	&HL4	ПР	1	20080201		N150	
	[03]	(P) ВИНТ										*(A) SCREW*	
	96191030	-	S	S	S	S			4			5.5X19Z1	
	[04]	(P) ГАЙКА										*(A) NUT-FLANGED*	
	11077801	-	S	S	S	S			4		19961031	M6X1.0	
Y	09159-06001	-	S	S	S	S			6	19961101	20030127	M6X1.0	
O	94515333	-	S	S	S	S			6	20030128		M6X1.0, N100	
	94515333	-	S	S	S	S			4	20080201		M6X1.0, N150	
	[05]	(P) ЛАМПА НАКАЛИВАНИЯ										*(A) BULB*	
	05104-60553	-	S	S	S	S			2		20030127	60/55W	
O	94535545	-	S	S	S	S			2	20030128		60/55W	
	E3100121	-	S	S	S	S			2	20080201		12V/55W, N150	
	[06]	(P) ЛАМПА НАКАЛИВАНИЯ										*(A) BULB*	
	05302-05003	-	S	S	S	S			2		20030127	12V,5W	
Y	94535581	-	S	S	S	S			2	20030128		12V,5W, N100	
	E3100131	-	S	S	S	S			2	20080201		12V/55W, N150	
	[07]	(P) УКАЗАТЕЛЬ СИГНАЛА ПОВОРОТА										*(A) LAMP-TURN SIGNAL*	
	96175349	-	S	S	S	S		ЛВ	1				TS
	96175350	-	S	S	S	S		ПР	1				TS
	[08]	(P) ЛАМПА НАКАЛИВАНИЯ										*(A) BULB*	
	05201-21003	-	S	S	S	S			2		20030127	12V,21/5W	
Y	94535560	-	S	S	S	S			2	20030128		12V,21/5W, N100	
	E3130111	-	S	S	S	S			2	20080201		12V,21/5W, N150	
	[09]	(P) ВИНТ-САМОРЕЗ										*(A) SCREW*	
	96179350	-	S	S	S	S			2			5.5X19Z1	
	[10]	(P) ФАРА ПРОТИВОТУМАННАЯ										*(A) LAMP-FOG*	

Содержание

Назад

5110 ПЕРЕДНИЕ ФАРЫ

FRONT LAMP

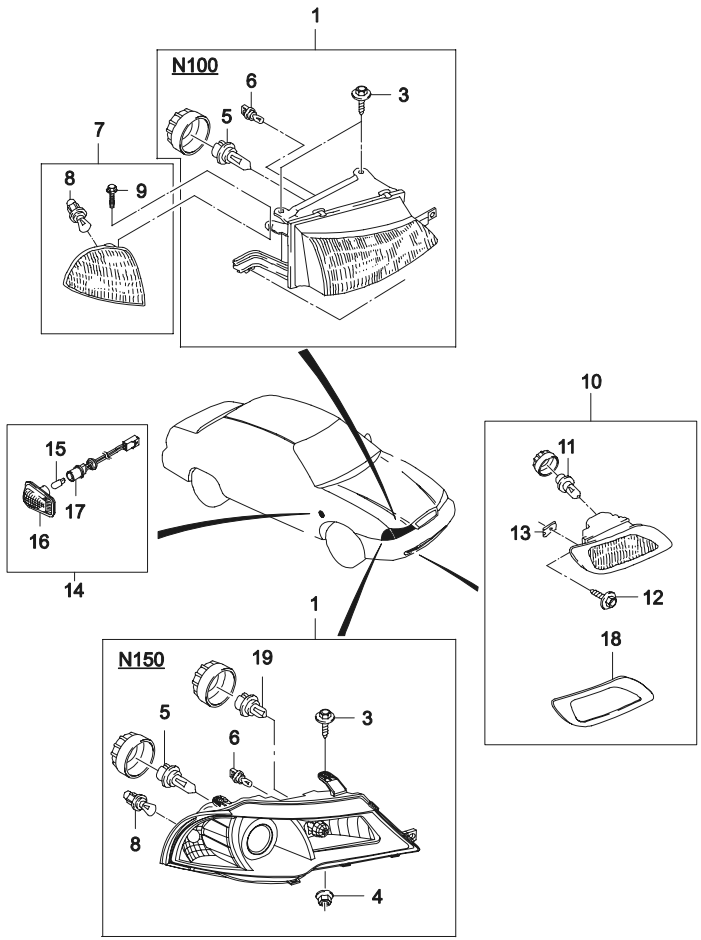

ВЗТ	№ ПОЗИЦИИ / НОМЕР ДЕТАЛИ	ДВГ	МОДЕЛЬ I	II	III	IV	КОМПЛЕКТАЦИЯ	Л/П	КОЛ	ПРИМЕНЕНИЕ С	ПО	ПРИМЕЧАНИЕ	КОД/Д
	[10]	(Р) ФАРА ПРОТИВОТУМАННАЯ					*(A) LAMP-FOG*						
	96175353	-	-	S	-	S		ЛВ	1	19970501		N100	
	96175354	-	-	S	-	S		ПР	1	19970501		N100	
	E3120011	-	S	S	S	S			2	20080201		N150	
	[11]	(Р) ЛАМПА НАКАЛИВАНИЯ					*(A) BULB*						
	05103-55003	-	-	S	-	S			2	19970501	20030127	12V,55W	
Y	94535543	-	-	S	-	S			2	20030128		12V,55W, N100	
	E3121011	-	S	S	S	S			2	20080201		12V,55W, N150	
	[12]	(Р) ВИНТ					*(A) SCREW*						
	10080305	-	-	S	-	S			4	19970501		4.2X1.4X16.0	
	[13]	(Р) ГАЙКА					*(A) NUT*						
	09148-04010	-	-	S	-	S			4	19970501	20030127	5.5	
O	94515250	-	-	S	-	S			4	20030128		5.5	
	[14]	(Р) УКАЗАТЕЛЬ СИГНАЛА ПОВОРОТА БОКОВОЙ					*(A) LAMP-TURN SIGNAL*						
	96208831	-	S	S	S	S			2	19970101			
	[15]	(Р) ЛАМПА НАКАЛИВАНИЯ					*(A) BULB*						
	05302-05003	-	S	S	S	S			2	19970101	20021203	12V,5W	
O	94535581	-	S	S	S	S			2	20021204		12V,5W	
	[16]	(Р) РАССЕИВАТЕЛЬ БОКОВОГО СИГНАЛА ПОВОРОТА					*(A) LENS-TURN SIGNAL ADD.*						
	S5110005	-	S	S	S	S			2				
	[17]	(Р) ЦОКОЛЬ ЛАМПЫ НАКАЛИВАНИЯ					*(A) HOLDER-BULB*						
	S5110006	-	S	S	S	S			2				
	[18]	(Р) ОБЛИЦОВКА ПРОТИВОТУМАННОЙ ФАРЫ					*(A) BEZEL FOG LAMP*						
	96193165	-	-	S	-	S		ЛВ	1			N100	
	96193166	-	-	S	-	S		ПР	1			N100	
	E3120111	-	S	S	S	S		ЛВ	1	20080201		N150	
	E3120121	-	S	S	S	S		ПР	1	20080201		N150	
	[19]	(Р) ЛАМПА НАКАЛИВАНИЯ					*(A) BULB*						
	E3100131	-	S	S	S	S			2	20080201		N150	

Содержание

Назад

5140 ЗАДНИЕ ФОНАРИ

REAR LAMP(N/B)

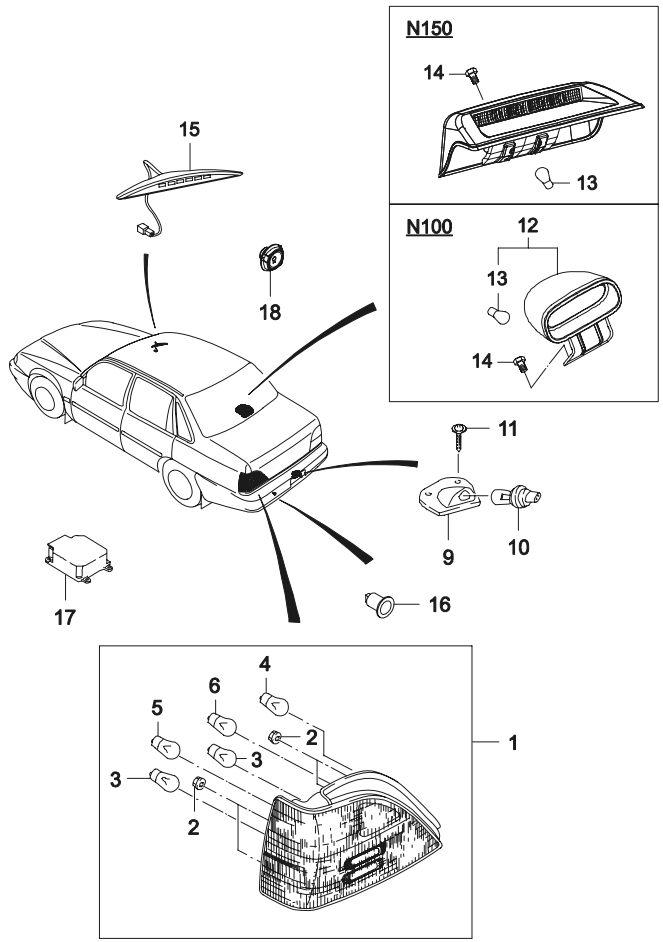

ВЗТ	№ ПОЗИЦИИ / НОМЕР ДЕТАЛИ	ДВГ	МОДЕЛЬ I	II	III	IV	КОМПЛЕКТАЦИЯ	Л/П	КОЛ	ПРИМЕНЕНИЕ С	ПО	ПРИМЕЧАНИЕ	КОД/Д
	[01]	(P) ФОНАРЬ								*(A) LAMP-TAIL*			
	96175586	-	S	S	-	-	&RL1	ЛВ	1		20020902		
	96175587	-	S	S	-	-	&RL1	ПР	1		20020902		
	96187410	-	S	S	S	S	&RL2	ЛВ	1	20020801		N100	
	96187411	-	S	S	S	S	&RL2	ПР	1	20020801		N100	
	E3150011	-	S	S	S	S		ЛВ	1	20080201		N150	
	E3150021	-	S	S	S	S		ПР	1	20080201		N150	
	[02]	(P) ГАЙКА								*(A) NUT*			
	5094400030L	-	S	S	S	S			8		19960630	M5X0.8	
Y	5094400030	-	S	S	S	S			8	19960701	19961231	M5X0.8	
Y	08316-25053	-	S	S	S	S			8	19970101	20030430	M5X0.8	
O	94515115	-	S	S	S	S			8	20030501		M5X0.8	
	[03]	(P) ЛАМПА НАКАЛИВАНИЯ								*(A) BULB*			
	05204-05003	-	S	S	S	S			4		20030127	12V,5W,СТОП-СИГНАЛ	
O	94535568	-	S	S	S	S			4	20030128		N100, 12V,5W,СТОП-СИГНАЛ	
	E3150111	-	S	S	S	S			1	20080201		N150	
	05202-21053	-	S	S	S	S			4		20030127	ГАБАРИТНЫЙ СИГНАЛ	
O	94535564	-	S	S	S	S			4	20030128		N100, ГАБАРИТНЫЙ СИГНАЛ	
	E3150111	-	S	S	S	S			1	20080201		N150	
	[04]	(P) ЛАМПА НАКАЛИВАНИЯ								*(A) BULB*			
	05201-21003	-	S	S	S	S			2		20030127	12V,21W,ПРОТИВОТУМАННЫЙ ФОНАРЬ	
O	94535560	-	S	S	S	S			2	20030128		N100, 12V,21W,ПРОТИВОТУМАННЫЙ	
	E3150111	-	S	S	S	S			2	20080201		N150	
	[05]	(P) ЛАМПА НАКАЛИВАНИЯ								*(A) BULB*			
	05201-21003	-	S	S	S	S			2		20030127	12V,21W,УКАЗАТЕЛЬ ПОВОРОТА	
O	94535560	-	S	S	S	S			2	20030128		12V,21W,УКАЗАТЕЛЬ ПОВОРОТА	
	E3150121	-	S	S	S	S			2	20080201		N150	
	[06]	(P) ЛАМПА НАКАЛИВАНИЯ								*(A) BULB*			
	05201-21003	-	S	S	S	S			2		20030127	12V,21W,ФОНАРЬ ЗАДНЕГО ХОДА	
O	94535560	-	S	S	S	S			2	20030128		12V,21W,ФОНАРЬ ЗАДНЕГО ХОДА	

Содержание

Назад

5140 ЗАДНИЕ ФОНАРИ

REAR LAMP(N/B)

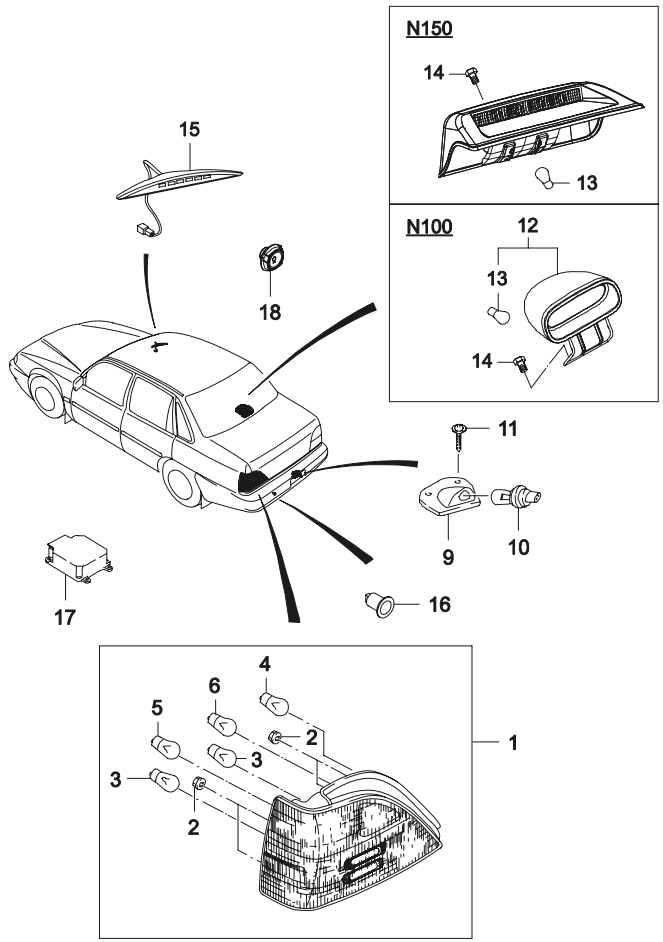

ВЗТ	№ ПОЗИЦИИ / НОМЕР ДЕТАЛИ	ДВГ	МОДЕЛЬ I	II	III	IV	КОМПЛЕКТАЦИЯ	Л/П	КОЛ	ПРИМЕНЕНИЕ С	ПО	ПРИМЕЧАНИЕ	КОД/Д
	[06]	(P) ЛАМПА НАКАЛИВАНИЯ					*(A) BULB*						
	E3150131	-	S	S	S	S			2	20080201		N150	
	[09]	(P) ФОНАРЬ ОСВЕЩЕНИЯ НОМЕРНОГО ЗНАКА					*(A) LAMP-LICENSE PLATE*						
	00912116	-	S	S	S	S			2		20030127		
O	94580001	-	S	S	S	S			2	20030128		N100	
	E3170011	-	S	S	S	S			2	20080202		N150	
	[10]	(P) ЛАМПА НАКАЛИВАНИЯ					*(A) BULB*						
	11079451	-	S	S	S	S			2		20030127	12V,5W	
Y	05302-05003	-	S	S	S	S			2		20030127	12V,5W	
O	94535581	-	S	S	S	S			2	20030128		N100, 12V,5W	
	E3170111	-	S	S	S	S			2	20080202		N150	
	[11]	(P) ВИНТ					*(A) SCREW*						
	03974037	-	S	S	S	S			4				
	[12]	(P) СТОП-СИГНАЛ					*(A) LAMP-HIGH MOUNT STOP*						
	96489648	-	S	S	S	S			1	20010701			
	E3160011	-	S	S	S	S			1	20080202		N150	
	[13]	(P) ЛАМПА НАКАЛИВАНИЯ					*(A) BULB*						
	05201-21001	-	S	S	S	S			1	20010701			
O	94535581	-	S	S	S	S			1	20010701			
	E3160111	-	S	S	S	S			1	20080202		N150	
	[14]	(P) ВИНТ					*(A) SCREEW*						
	03141-04165	-	S	S	S	S			4	20010701	20030804		
Y	94520271	-	S	S	S	S			4	20030805			
	94515067	-	S	S	S	S			4	20080201		N150	
	[15]	(P) ДИСПЛЕЙ ПАРКОВКИ					*(A) LIA DISPLAT ASSY*						
	37664A70B00	-	-	-	-	O			1	20040811			
	[16]	(P) ДАТЧИК ПАРКОВКИ					*(A) SENSOR-PARKING ASSY*						
	37666A70B00	-	-	-	-	O			2	20040811			
	[17]	(P) БЛОК УПРАВЛЕНИЯ					*(A) CONTROL UNIT-PARKING SENSOR*						
	37662A70B00	-	-	-	-	O			1	20040811			
	[18]	(P) СИГНАЛИЗАТОР ЗВУКОВОЙ					*(A) BUZZER ASSY*						
	37668A70B00	-	-	-	-	O			1	20040811			
	[19]	(P) ОБОРУДОВАНИЕ ПАРКОВКИ В СБОРЕ					*(A) PARKING SENSOR*						
	37610A70B00	-	-	-	-	O			1	20040811			

Содержание

Назад

5140 ЗАДНИЕ ФОНАРИ

REAR LAMP(N/B)

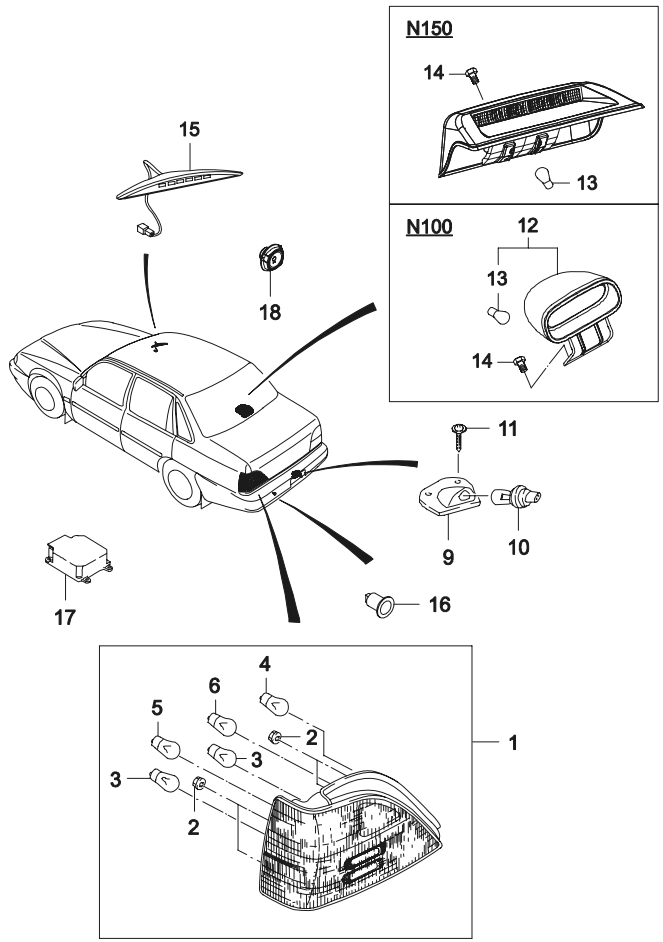

ВЗТ	№ ПОЗИЦИИ / НОМЕР ДЕТАЛИ	НАИМЕНОВАНИЕ: ДВГ	МОДЕЛЬ I	МОДЕЛЬ II	МОДЕЛЬ III	МОДЕЛЬ IV	КОМПЛЕКТАЦИЯ	Л/П	КОЛ	ПРИМЕНЕНИЕ С	ПРИМЕНЕНИЕ ПО	ПРИМЕЧАНИЕ	КОД/Д
	[20] E3171001	(P) ЭЛЕКТРОПРОВОДКА НОМЕРНОГО ЗНАКА -	S	S	S	S	*(A) WIRING ASSY,LICENSE PLATE*		1	20080201			
	[21] E3161001	(P) КРЫШКА -	S	S	S	S	*(A) COVER,CHMSL*		1	20080201			

Содержание

Назад

5220 КОНТРОЛЬНО-ИЗМЕРИТЕЛЬНЫЕ ПРИБОРЫ

INSTRUMENT CLUSTER(DPI)

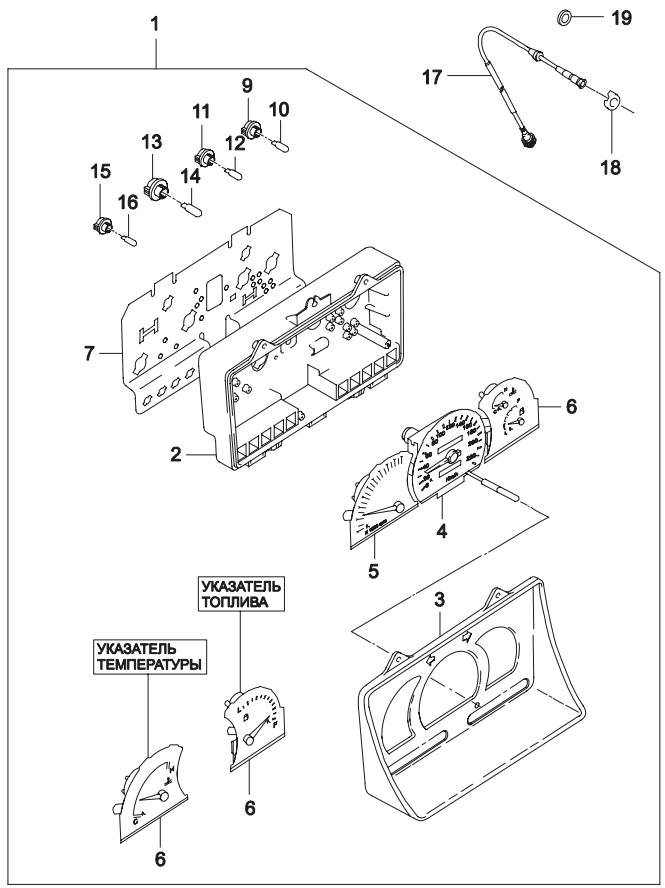

ВЗТ	№ ПОЗИЦИИ / НОМЕР ДЕТАЛИ	ДВГ	МОДЕЛЬ I	II	III	IV	КОМПЛЕКТАЦИЯ	Л/П	КОЛ	ПРИМЕНЕНИЕ С	ПО	ПРИМЕЧАНИЕ	КОД/Д
	[01]	(P) ПАНЕЛЬ ПРИБОРОВ						*(A) INSTRUMENT A*					
	96176326	Y	**S**	-	-	-	&LX6&U29		1		19990627	N100, EXC GCC	YF
O	96297162	Y	**S**	-	**S**	-	&LX6&L43&U29		1	19990628	20071025	N100, EXC GCC	YF
Y	96297162U00	Y	**S**	-	-	-	&LX6&U29		1	20070315		N100, EXC GCC	YF
	96176308	Y	-	**S**	-	-	&LX6&U16		1		19990608	N100, EXC GCC	YE
O	96297161	Y	-	**S**	-	-	&LX6&U16		1	19990609	20070314	N100, EXC GCC	YE
Y	96297161U00	Y	-	**S**	-	-	&LX6&U16		1	20070315		N100, EXC GCC	YE
	96239593	V	-	-	-	**S**	&L43&U16		1	20020802	20080116	N100	KA
	96239593U00	V	-	-	-	**S**	&L43&U16		1	20080117		N100	KA
	E3020021	Y	**S**	**S**	-	-	&LX6&U16		1	20080201		N150	UA
	E3020051	V6	-	-	**S**	**S**	&L43/L44&U16		1	20080201		N150	UA
	[02]	(P) КОРПУС ПАНЕЛИ ПРИБОРОВ						*(A) CASE-INSTRUMENT*					
	96176626	-	**S**	-	**S**	-	&U29		1				
	96176624	-	-	**S**	-	**S**	&U16		1				
	[03]	(P) ЦИФЕРБЛАТ И СТЕКЛО						*(A) MASK&LENS*					
	96176623	-	**S**	**S**	**S**	**S**			1				
	[04]	(P) СПИДОМЕТР						*(A) SPEEDOMETER*					
	96176289	-	**S**	**S**	**S**	**S**			1			EXC GCC	
	[05]	(P) ТАХОМЕТР						*(A) TACHOMETER*					
	96176298	-	-	**S**	-	**S**	&U16		1				
	[06]	(P) УКАЗАТЕЛЬ УРОВНЯ ТОПЛИВА И ТЕМПЕРАТУРЫ						*(A) GAUGE-FUEL&TEMPERATURE*					
	96176302	-	**S**	-	**S**	-	&U29/U02		1			ТОЛЬКО ТЕМПЕРАТУРА	
	96176300	-	-	**S**	-	**S**	&U16/U01		1			ТОЛЬКО ТОПЛИВО	
	[07]	(P) ПЛАТА ЭЛЕКТРИЧЕСКАЯ						*(A) PLATE-PRINTED CIRCUIT*					
	96176306	-	**S**	-	**S**	-	&U29/U02		1				
	96176304	-	-	**S**	-	**S**	&U16/U01		1				
	[09]	(P) ЦОКОЛЬ ЛАМПЫ НАКАЛИВАНИЯ						*(A) SOCKET-BULB*					
	94797519	-	**S**	**S**	**S**	**S**			3				
	[10]	(P) ЛАМПА НАКАЛИВАНИЯ						*(A) BULB*					
	09471-12017	-	**S**	**S**	**S**	**S**			3		20040112	12V,3.4W	
O	94535599	-	**S**	**S**	**S**	**S**			3	20040113		12V,3.4W	
	[11]	(P) ЦОКОЛЬ ЛАМПЫ НАКАЛИВАНИЯ						*(A) SOCKET-BULB*					
	96077679	-	**S**	**S**	**S**	**S**			3				

Содержание

Назад

5220 КОНТРОЛЬНО-ИЗМЕРИТЕЛЬНЫЕ ПРИБОРЫ

INSTRUMENT CLUSTER(DPI)

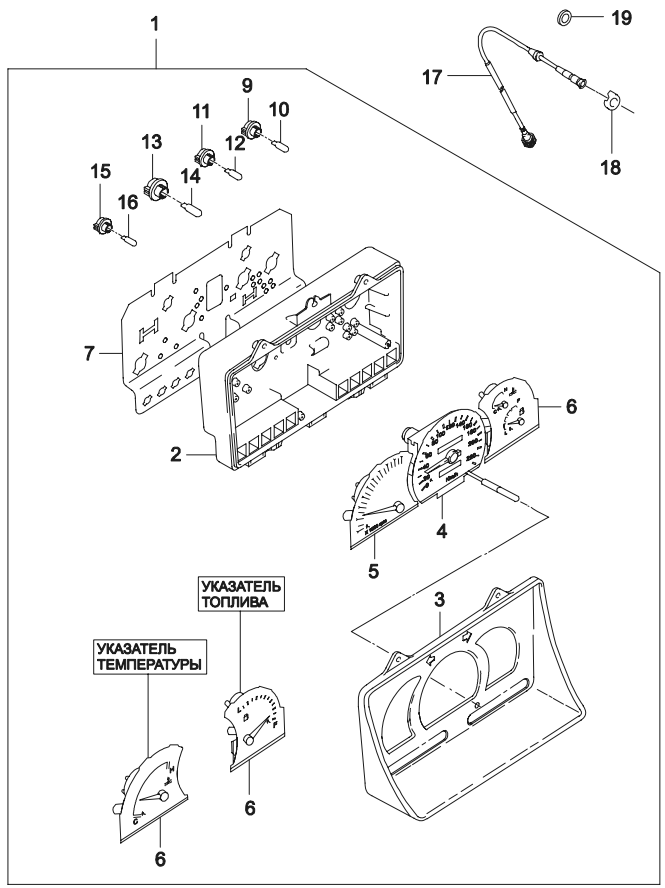

ВЗТ	№ ПОЗИЦИИ / НОМЕР ДЕТАЛИ	ДВГ	МОДЕЛЬ I	II	III	IV	КОМПЛЕКТАЦИЯ	Л/П	КОЛ	ПРИМЕНЕНИЕ С	ПО	ПРИМЕЧАНИЕ	КОД/Д
	[12]	(P) ЛАМПА НАКАЛИВАНИЯ					*(A) BULB*						
	09471-12015	-	S	S	S	S			1		20040112	14V,3W	
O	94535598	-	S	S	S	S			1	20040113		14V,3W	
	[13]	(P) ЦОКОЛЬ ЛАМПЫ НАКАЛИВАНИЯ					*(A) SOCKET-BULB*						
	96077679	-	S	S	S	S			1				
	[14]	(P) ЛАМПА НАКАЛИВАНИЯ					*(A) BULB*						
	09471-12015	-	S	S	S	S			1		20040112	14V,3W	
O	94535599	-	S	S	S	S			1	20040113		14V,3W	
	[15]	(P) ЦОКОЛЬ ЛАМПЫ НАКАЛИВАНИЯ					*(A) SOCKET-BULB*						
	94797520	-	S	S	S	S			9				
	[16]	(P) ЛАМПА НАКАЛИВАНИЯ					*(A) BULB*						
	96156232	-	S	S	S	S			9		20040112	14V,1.4W	
Y	94535597	-	S	S	S	S			9	20040113		14V,1.4W	
	[17]	(P) ТРОС СПИДОМЕТРА					*(A) CABLE-SPEEDOMETER*						
	96182117	-	S	S	S	S			1				
	[18]	(P) ПРУЖИНА					*(A) SPRING*						
	90069207	-	S	S	S	S			1				
	[19]	(P) ЗАГЛУШКА					*(A) COVER-HOLE*						
	96507937	-	S	S	S	S			1	20080201		N150	

Содержание

Назад

5310 СТЕКЛООЧИСТИТЕЛЬ
WINDSHIELD WIPER

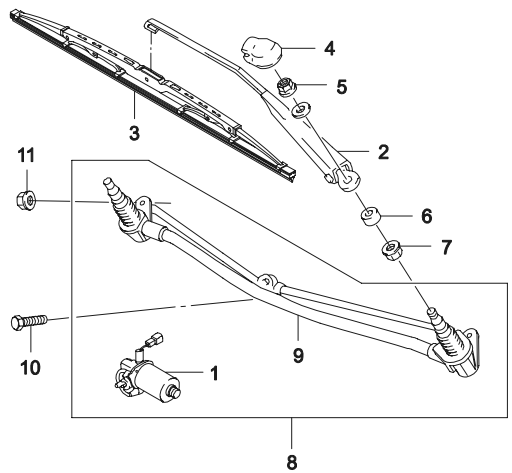

ВЗТ	№ ПОЗИЦИИ / НОМЕР ДЕТАЛИ	ДВГ	МОДЕЛЬ I	II	III	IV	КОМПЛЕКТАЦИЯ	Л/П	КОЛ	ПРИМЕНЕНИЕ С	ПО	ПРИМЕЧАНИЕ	КОД/Д
	[01] (Р) ЭЛЕКТРОДВИГАТЕЛЬ СТЕКЛООЧИСТИТЕЛЯ *(A) MOTOR-WIPER*												
	96100626	-	S	S	S	S			1				
	[02] (Р) СТОЙКА СТЕКЛООЧИСТИТЕЛЯ *(A) ARM-WIPER*												
	96175539	-	S	S	S	S		ЛВ	1		20000914		
O	96341425	-	S	S	S	S		ЛВ	1	20000915			
	96175540	-	S	S	S	S		ПР	1		20000914		
O	96341426	-	S	S	S	S		ПР	1	20000915			
	[03] (Р) ЩЕТКА СТЕКЛООЧИСТИТЕЛЯ *(A) BLADE-WIPER*												
	96123311	-	S	S	S	S			2		20000914		
Y	96341429	-	S	S	S	S			2	20000915			
	[04] (Р) КОЛПАЧОК СТОЙКА СТЕКЛООЧИСТИТЕЛЯ *(A) CAP-WIPER ARM*												
	90037242	-	S	S	S	S			2				
O	96341442	-	S	S	S	S			2				
	[05] (Р) ГАЙКА СТОПОРНАЯ *(A) NUT-LOCKING*												
	96138063	-	S	S	S	S			2		19961231		
Y	09145-08001	-	S	S	S	S			2	19970101	20030430		
O	94515217	-	S	S	S	S			2	20030501			
	[06] (Р) ГАЙКА *(A) NUT*												
	03446768	-	S	S	S	S			2		19961212	M18X1	
Y	96186921	-	S	S	S	S			2	19970101		M18X1	
	[07] (Р) УПЛОТНИТЕЛЬ *(A) GROMMET-WIPER UNIT*												
	96139908	-	S	S	S	S			2				
	[08] (Р) УЗЕЛ КОРОМЫСЛА СТЕКЛООЧИСТИТЕЛЯ *(A) WIPER UNIT*												
	96175535	-	S	S	S	S			1			С ЭЛ.ДВИГАТЕЛЕМ	
	[09] (Р) КОРОМЫСЛО СТЕКЛООЧИСТИТЕЛЯ *(A) LINKAGE-WIPER UNIT*												
	96175536	-	S	S	S	S			1			БЕЗ ЭЛ.ДВИГАТЕЛЯ	
	[10] (Р) ВИНТ *(A) SCREW*												
	11043851	-	S	S	S	S			1			4.8X25	
	[11] (Р) ГАЙКА *(A) NUT*												
	03446768	-	S	S	S	S			1		20021016		
Y	96186921	-	S	S	S	S			1	20021017			

Содержание

Назад

5330 СТЕКЛООМЫВАТЕЛЬ

WINDSHIELD WASHER(LHD)

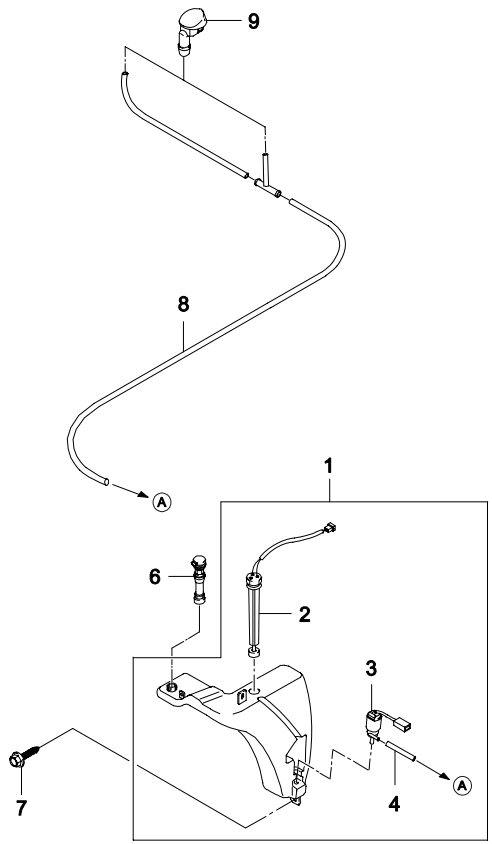

ВЗТ	№ ПОЗИЦИИ / НОМЕР ДЕТАЛИ	ДВГ	МОДЕЛЬ I	II	III	IV	КОМПЛЕКТАЦИЯ	Л/П	КОЛ	ПРИМЕНЕНИЕ С	ПО	ПРИМЕЧАНИЕ	КОД/Д
	[01]	(Р) БАЧОК СТЕКЛООМЫВАТЕЛЯ В СБОРЕ					*(A) RESERVOIR A*						
	96192053	-	S	S	S	S	-C25		1		19960731		
Y	96234363	-	S	S	S	S	-C25		1	19960701			
	[02]	(Р) ДАТЧИК УКАЗАТЕЛЯ УРОВНЯ ЖИДКОСТИ					*(A) SENSOR-ELECTRIC WASHER*						
	96149405	-	S	S	S	S	-C25		1				
	[03]	(Р) ЭЛЕКТРОНАСОС СТЕКЛООМЫВАТЕЛЯ					*(A) PUMP-ELECTRIC WASHER*						
	96121163	-	S	S	S	S			1				
	[04]	(Р) ШЛАНГ БАЧКА, ПЕРЕДНИЙ В СБОРЕ					*(A) HOSE A-RESERVIOR,FRONT*						
	96192052	-	S	S	S	S			1				
	[06]	(Р) РАСТРУБ БАЧКА					*(A) FUNNEL-RESERVOIR*						
	90191662	-	S	S	S	S			1		20060518		
O	94581088U00	-	S	S	S	S			1	20060413			
	[07]	(Р) ВИНТ					*(A) SCREW*						
	11072641	-	S	S	S	S			1				6.3X16Z2
Y	03152-63163	-	S	S	S	S			1				6.3X16Z2
Y	09139-06006	-	S	S	S	S			1				6.3X16Z2
O	94520583	-	S	S	S	S			1				6.3X16Z2
	[08]	(Р) ШЛАНГ К КАПОТУ					*(A) HOSE A-HOOD*						
	96192088	-	S	S	S	S			1				
	96337627	-	S	S	S	S			1				
	[09]	(Р) РАЗБРЫЗГИВАТЕЛЬ СТЕКЛООМЫВАТЕЛЯ					*(A) NOZZLE-WINDSHIELD WASHER*						
	96115804	-	S	S	S	S			2				

Содержание

Назад

5410 ЭЛЕКТРИЧЕСКИЕ ПРИБОРЫ
ELECTRICAL PARTS

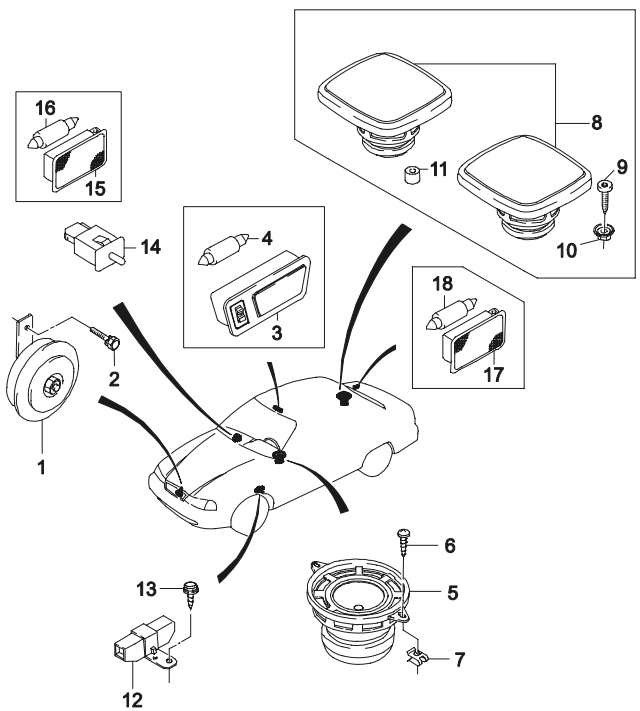

ВЗТ	№ ПОЗИЦИИ / НОМЕР ДЕТАЛИ	ДВГ	МОДЕЛЬ I	II	III	IV	КОМПЛЕКТАЦИЯ	Л/П	КОЛ	ПРИМЕНЕНИЕ С	ПО	ПРИМЕЧАНИЕ	КОД/Д
	[01]	(Р) СИГНАЛ ЗВУКОВОЙ					*(A) HORN A*						
	96101189-A	-	S	S	-	-	-EEC		1		19960630	НИЗКИЙ	
N	96227510	-	S	S	S	S	&EEC		1	19960701		НИЗКИЙ	
N	96227511	-	S	S	S	S	&EEC		1	19960701		ВЫСОКИЙ	
	[02]	(Р) БОЛТ ШЕСТИГРАННЫЙ					*(A) BOLT-HEXAGONAL*						
	11048273	-	S	S	S	S			2		19961231	M8X15Z3	
Y	01137-08162	-	S	S	S	S			2	19970101	20030421	M8X15Z3	
O	94500166	-	S	S	S	S			2	20030422		M8X15Z3	
	[03]	(Р) ПЛАФОН ОСВЕЩЕНИЯ САЛОНА					*(A) LAMP-ROOM,FRONT*						
	96164303-B	-	S	S	S	S			1		20030326		
Y	96164303	-	S	S	S	S			1	20030327			
	[04]	(Р) ЛАМПА НАКАЛИВАНИЯ					*(A) BULB*						
	05405-10001	-	S	S	S	S			1		20030127	12W,10W	
Y	94535592	-	S	S	S	S			1	20030128		12W,10W	
	[05]	(Р) ДИНАМИК ПЕРЕДНИЙ					*(A) SPEAKER-FRONT*						
	96210349	-	S	S	S	S			2		20061228		
Y	96217655U10	-	S	S	S	S			2	20060727	20070521		
Y	96217655U20	-	S	S	S	S			2	20070501			
	[06]	(Р) ВИНТ					*(A) SCREW*						
	11038732	-	S	S	S	S			4			3.9X13	
	[07]	(Р) ГАЙКА					*(A) NUT*						
	90185163	-	S	S	S	S			4				
	[08]	(Р) ДИНАМИК ЗАДНИЙ					*(A) SPEAKER-REAR*						
	96176526	-	S	S	S	S			2		20070328	STD	
Y	96176526U10	-	S	S	S	S			2	20060727	20070501	STD	
Y	96176526U20	-	S	S	S	S			2	20070501		STD	
	[09]	(Р) ВИНТ					*(A) SCREW*						
	96125740	-	S	S	S	S			8			M4.2X38	
	[10]	(Р) ГАЙКА					*(A) NUT*						
	90306649	-	S	S	S	S			6		19981007		
Y	09159-05001	-	S	S	S	S			6	19981001			
O	94515322	-	S	S	S	S			6				
	[11]	(Р) КРЫШКА ЗАДНЕГО ДИНАМИКА					*(A) CAP-REAR SPEAKER*						
	94787845	-	S	S	S	S		ЛВ	2				

Содержание

Назад

5410 ЭЛЕКТРИЧЕСКИЕ ПРИБОРЫ

ELECTRICAL PARTS

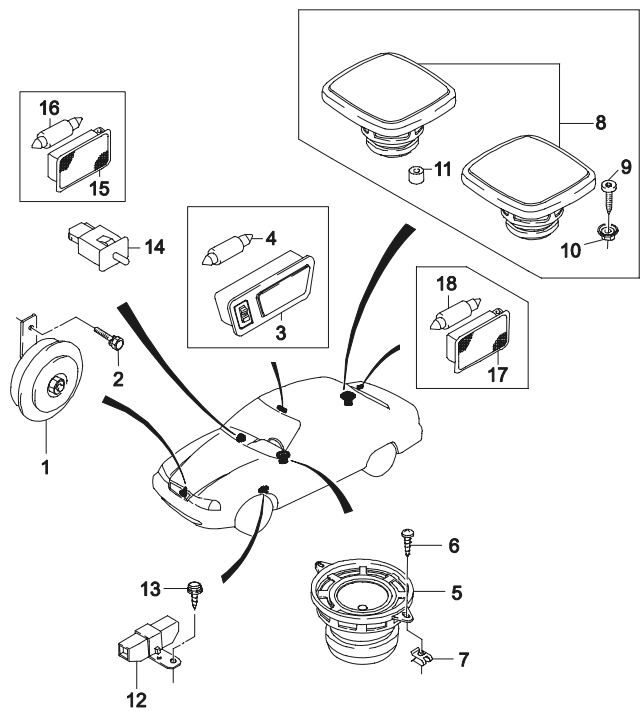

ВЗТ	№ ПОЗИЦИИ / НОМЕР ДЕТАЛИ	ДВГ	МОДЕЛЬ I	II	III	IV	КОМПЛЕКТАЦИЯ	Л/П	КОЛ	ПРИМЕНЕНИЕ С	ПО	ПРИМЕЧАНИЕ	КОД/Д
	[12]	(Р) РЕЗИСТОР								*(A) RESISTOR*			
	90337070	-	O	O	O	O	-AC		1		20030416	B0	
Y	94580776	-	O	O	O	O	-AC		1	20030417		B0	
	96187780	-	O	O	O	O	&AC		1			B3	
	[13]	(Р) ВИНТ								*(A) SCREW*			
	11069391	-	S	S	S	S			3			4.8X13	
	[14]	(Р) ВКЛЮЧАТЕЛЬ ОСВЕЩЕНИЯ ВЕЩЕВОГО ЯЩИКА								*(A) SWITCH-GLOVE BOX LIGHT*			
	90033510	-	-	S	-	S	&U27		1		20030425		
Y	94580496	-	-	S	-	S	&U27		1	20030428			
	[15]	(Р) ПЛАФОН ОСВЕЩЕНИЯ ВЕЩЕВОГО ЯЩИКА								*(A) LAMP*			
	08972943	-	-	S	-	S	&U27		1		19980531		
Y	96247398	-	-	S	-	S	&U27		1	19980601			TR
	[16]	(Р) ЛАМПА НАКАЛИВАНИЯ								*(A) BULB*			
	05405-10001	-	-	S	-	S	&U27		1		20030127		
O	94535591	-	-	S	-	S	&U27		1	20030128			
	[17]	(Р) ПЛАФОН ОСВЕЩЕНИЯ БАГАЖНИКА								*(A) LAMP*			
	08972943	-	S	S	S	S			1		19980531	ДЛЯ БАГАЖНИКА	
Y	96247398	-	S	S	S	S			1	19980601		ДЛЯ БАГАЖНИКА	TR
	[18]	(Р) ЛАМПА НАКАЛИВАНИЯ								*(A) BULB*			
	05405-10001	-	S	S	S	S			1		20030127	ДЛЯ БАГАЖНИКА	
O	94535591	-	S	S	S	S			1	20030128		ДЛЯ БАГАЖНИКА	

Содержание

Назад

5420 АНТЕННА
ANTENNA

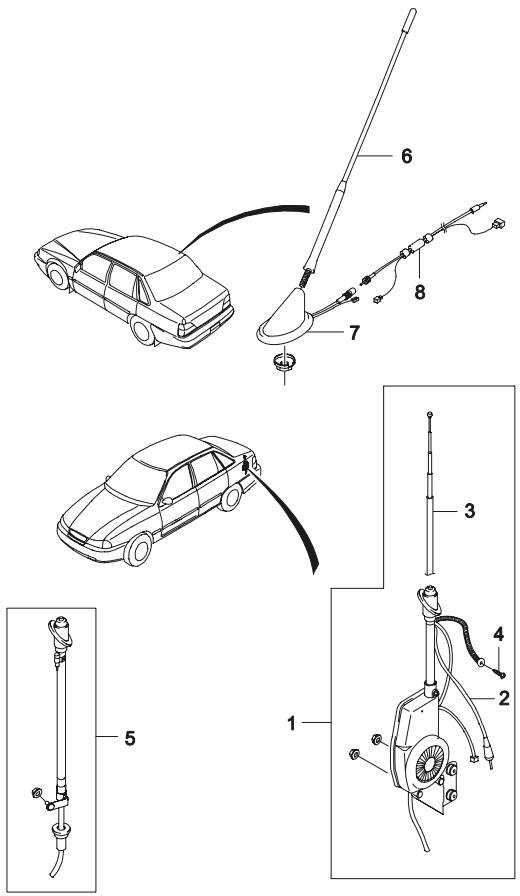

ВЗТ	№ ПОЗИЦИИ / НОМЕР ДЕТАЛИ	ДВГ	МОДЕЛЬ I	II	III	IV	КОМПЛЕКТАЦИЯ	Л/П	КОЛ	ПРИМЕНЕНИЕ С	ПО	ПРИМЕЧАНИЕ	КОД/Д
	[01]	(Р) АНТЕННА					*(A) ANTENNA-REAR*						
	96223385	-	-	S	-	-			1		19990601	АВТОМАТИЧЕСКАЯ	NA
Y	96283970	-	-	S	-	S			1	19990602	20050822	АВТОМАТИЧЕСКАЯ	CK
	[02]	(Р) КАБЕЛЬ АНТЕННЫ					*(A) CABLE-ANTENNA,REAR*						
	96162156	-	S	S	S	S			1		20050822		
	[03]	(Р) СТЕРЖЕНЬ АНТЕННЫ					*(A) POLE-ANTENNA*						
	NP1465	-	-	S	-	S			1		20050822		
	[04]	(Р) ВИНТ					*(A) SCREW*						
	11088361	-	S	S	S	S			1		20050822	M8X16	
	[05]	(Р) АНТЕННА					*(A) ANTENNA-REAR*						
	96167347	-	S	-	S	-			1		20050822	МЕХАНИЧЕСКАЯ	
	[06]	(Р) АНТЕННА НА КРЫШЕ					*(A) POLE ROOF ANTENNA*						
	39200UV3L00	-	S	S	S	S			1	20050815		ПАССИВНАЯ	
	[07]	(Р) БАЗА АНТЕННЫ					*(A) BASE A-ANTENNA*						
	96518875U	-	S	S	S	S			1	20050815			
	[08]	(Р) КАБЕЛЬ АНТЕННЫ					*(A) CABLE-ANTENNA*						
	96162156	-	S	S	S	S			1	20050815			

Содержание

Назад

5430 АВТОМАГНИТОЛА
AUDIO SYSTEM

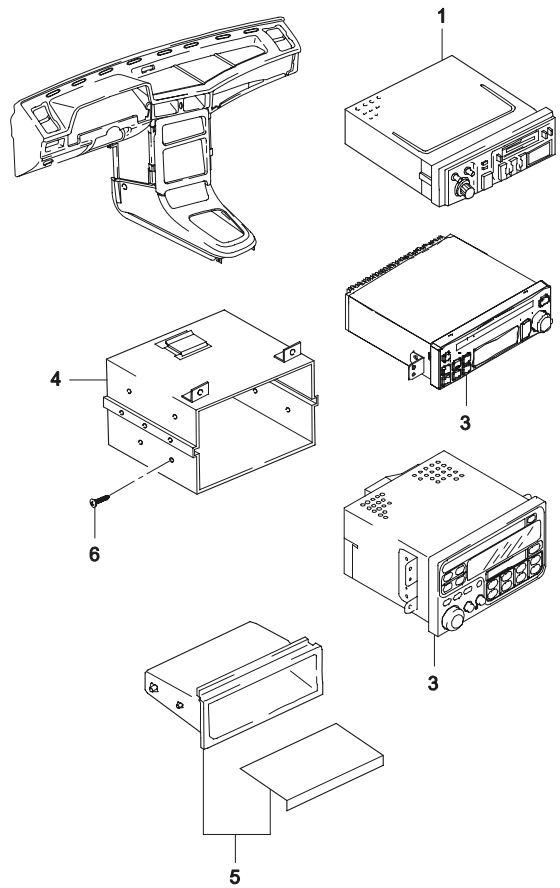

ВЗТ	№ ПОЗИЦИИ / НОМЕР ДЕТАЛИ	ДВГ	МОДЕЛЬ I	II	III	IV	КОМПЛЕКТАЦИЯ	Л/П	КОЛ	ПРИМЕНЕНИЕ С	ПО	ПРИМЕЧАНИЕ	КОД/Д
	[01]	(P) РАДИОМАГНИТОЛА							*(A) CASSETTE*				
	96179111	-	S	S	S	S			1		19960714		
Y	96179111U-1	-	S	S	S	S			1	19970510	19971029		
Y	96187482U-1	-	S	S	S	S			1	19971030	19980414		
Y	96187482	-	S	S	S	S			1	19980415	20040901		
O	96432537	-	O	O	O	O			1	20040902	20061128		
	96211884U00	-	O	O	O	O			1	20050824	20070416	ETR,W/CLOCK	
	E3700010	-	O	O	O	O			1	20061201	20061231	STR,W/CLOCK	
	[03]	(P) ПЛЕЙЕР-CD W/MP3							*(A) PLAYER-CD W/MP3*				
	96192335U00	-	O	O	O	O			1	20040902		W/O CASSETTE	
	E3691001	-	O	O	O	O			1	20080201		N150, DOUBLE DIN	
	[04]	(P) САЛАЗКИ РАДИООБОРУДОВАНИЯ							*(A) FRAME-RECEIVER*				
	94798375	-	S	S	S	S	&UN2		1		19980304		
Y	96186538	-	S	S	S	S	&UN2		1	19980305	20020902		
Y	96186538U	-	S	S	S	S	&UN2		1	20020903	20050808		
	E3680001	-	S	S	S	S			1	20080201		N150	
	[05]	(P) ЯЩИК ЦЕНТРАЛЬНОЙ ПАНЕЛИ							*(A) BOX-CENTER FRAME DEPOSIT*				
	96189539	-	S	S	S	S			1		20070322		
	[06]	(P) ВИНТ							*(A) SCREW*				
	96189584	-	S	S	S	S			4		20080106	M3X6	
	E3770001	-	S	S	S	S			2	20080201		N150	
	94520110	-	S	S	S	S			2	20080201		N150	

Содержание

Назад

5610 АККУМУЛЯТОРНАЯ БАТАРЕЯ

BATTERY

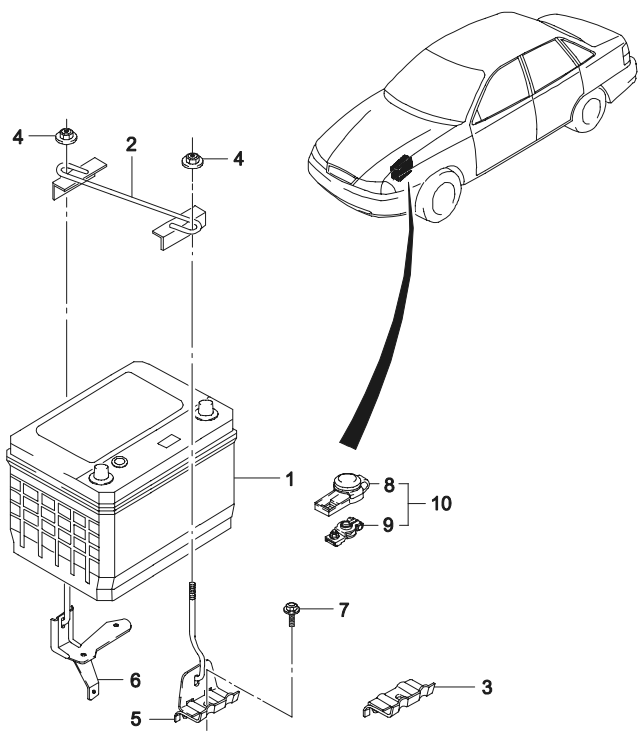

ВЗТ	№ ПОЗИЦИИ / НОМЕР ДЕТАЛИ	ДВГ	МОДЕЛЬ I	II	III	IV	КОМПЛЕКТАЦИЯ	Л/П	КОЛ	ПРИМЕНЕНИЕ С	ПО	ПРИМЕЧАНИЕ	КОД/Д
	[01]	(Р) БАТАРЕЯ АККУМУЛЯТОРНАЯ					*(A) BATTERY*						
	01982037	-	S	S	S	S			1		20070624	12V,55A	ВС
Y	01982037U10	-	S	S	S	S			1	20070324	20070405	12V,55A	
Y	01982037U20	-	S	S	S	S			1	20070525		12V,55A	
	[02]	(Р) ПОПЕРЕЧИНА					*(A) CLAMP A-BAR*						
	96186873	-	S	S	S	S			1				
	[03]	(Р) ОПОРА БАТАРЕИ					*(A) HOLDER-BATTERY*						
	90087100	-	S	S	S	S			1				
	[04]	(Р) ГАЙКА					*(A) NUT*						
	11077801	-	S	S	S	S			2		19961031	M6X18	
Y	09159-06004	-	S	S	S	S			2	19961101	20030425	M6X18	
O	94515335	-	S	S	S	S			2	20030428		M6X18	
	[05]	(Р) КРОНШТЕЙН БАТАРЕИ					*(A) BRACKET-BATTERY*						
	96220552	-	S	S	S	S			1	19970411			
	[06]	(Р) КРОНШТЕЙН БАТАРЕИ					*(A) BRACKET-BATTERY*						
	96221989	-	S	S	S	S			1	19970412			
	[07]	(Р) ВИНТ					*(A) SCREW*						
	96222291	-	S	S	S	S			1	19970411		M8X22Z4	
	[08]	(Р) КРЫШКА КЛЕММЫ БАТАРЕИ					*(A) COVER-BATTERY TERMINAL*						
	96187088	-	S	S	S	S			1			(-)	
	96187087	-	S	S	S	S			1			(+)	
	[09]	(Р) КЛЕММА					*(A) TERMINAL-BATTERY*						
	96256592	-	S	S	S	S			1			(-)	
	96187089	-	S	S	S	S			1			(+)	
	[10]	(Р) КЛЕММА КОНТАКТНАЯ					*(A) CONNECTOR A-BATTERY*						
	96187092	-	S	S	S	S			1			(-)	
	96187093	-	S	S	S	S			1			(+)	

Содержание

Назад

5620 ПРЕДОХРАНИТЕЛИ И РЕЛЕ
FUSE & RELAY

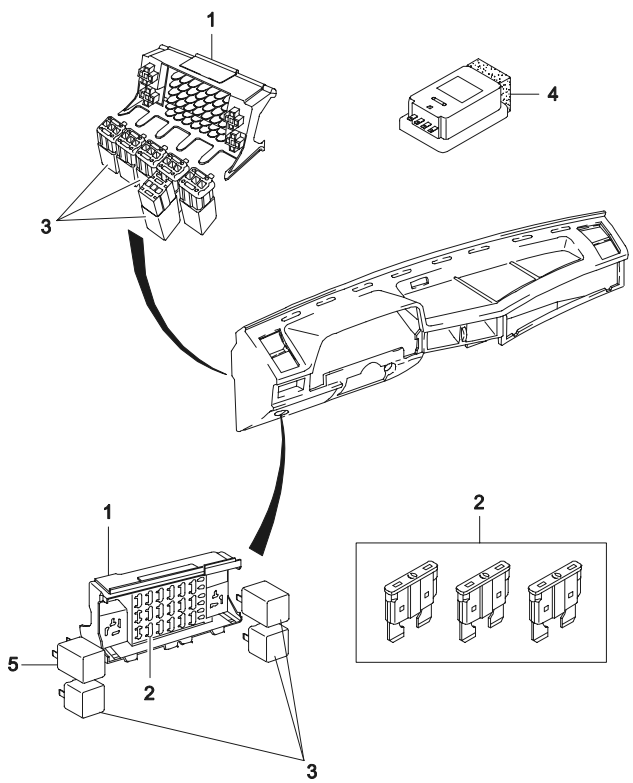

ВЗТ	№ ПОЗИЦИИ / НОМЕР ДЕТАЛИ	ДВГ	МОДЕЛЬ I	II	III	IV	КОМПЛЕКТАЦИЯ	Л/П	КОЛ	ПРИМЕНЕНИЕ С	ПО	ПРИМЕЧАНИЕ	КОД/Д
	[01]	(Р) КОРОБКА ПРЕДОХРАНИТЕЛЕЙ						*(А) BOX-FUSE*					
	12015324	-	S	S	S	S			1				
	[02]	(Р) ПРЕДОХРАНИТЕЛЬ						*(А) FUSE*					
	90042035	-	S	S	S	S			7		20050809	10 Amp, КРАСНЫЙ	
Y	90042035U	-	S	S	S	S			8	20050810		10 Amp, КРАСНЫЙ	
	90042033	-	S	S	S	S			4		20050803	20 Amp, ЖЕЛТЫЙ	
Y	90042033U	-	S	S	S	S			5	20050803		20 Amp, ЖЕЛТЫЙ	
	90042031	-	S	S	S	S			6		20050809	30 Amp, ЗЕЛЕНЫЙ	
Y	90042031U	-	S	S	S	S			7	20050810		30 Amp, ЗЕЛЕНЫЙ	
	[03]	(Р) РЕЛЕ						*(А) RELAY*					
	90191753-A	-	S	S	S	S			1		19961031	ТОПЛИВНЫЙ НАСОС	
Y	90191753	-	S	S	S	S			1	19961101	20000503	ТОПЛИВНЫЙ НАСОС	
Y	90191753U	-	S	S	S	S			1	20000504		ТОПЛИВНЫЙ НАСОС	
Y	94580644	-	S	S	S	S			1			ТОПЛИВНЫЙ НАСОС	
	90229206	-	O	O	O	O	&C60		2		20001005	ВЕНТИЛЯТОР	
Y	90229206U	-	O	O	O	O	&C60		2	20001006		ВЕНТИЛЯТОР	
Y	94580684	-	O	O	O	O	&C60		2			ВЕНТИЛЯТОР	
	90244312	-	O	O	O	O	&C60		1			ВЕНТИЛЯТОР КОНДИЦИОНЕРА	
Y	94580684	-	O	O	O	O	&C60		1			ВЕНТИЛЯТОР КОНДИЦИОНЕРА	
	94788146	-	S	S	S	S			1		20050919	СТЕКЛООЧИСТИТЕЛЬ	
Y	94788146U	-	S	S	S	S			1	20050920		СТЕКЛООЧИСТИТЕЛЬ	
	96116223	-	S	S	S	S			1			АНТИОБЛЕДЕНИТЕЛЬ	
	E3621011	-	S	S	S	S			1	20080508			
	94580684	-	O	O	O	O	&T97		1			П/ТУМАННАЯ ФАРА	
	94580702	-	S	S	S	S	&T98		1			П/ТУМАННЫЙ ФОНАРЬ	
	96134783	-	O	O	O	O	&AU3		1		20080326	ЦЕНТРАЛЬНЫЙ ЗАМОК	
Y	E3531010	-	O	O	O	O	&AU3		1	20080327		ЦЕНТРАЛЬНЫЙ ЗАМОК	
	[04]	(Р) МОДУЛЯТОР ЗВУКОВОЙ						*(А) MODULE-CHIME BELL*					
	96194124	-	S	S	S	S			1		19960630		
Y	96222776	-	S	S	S	S			1	19961001	19990124		CX
Y	96208850	-	S	S	S	S			1	19990125			
	E3660012	-	S	S	S	S			1	20071207			
	[05]	(Р) РЕЛЕ СИГНАЛА ПОВОРОТА						*(А) BLINKER UNIT*					

Содержание

Назад

5620 ПРЕДОХРАНИТЕЛИ И РЕЛЕ
FUSE & RELAY

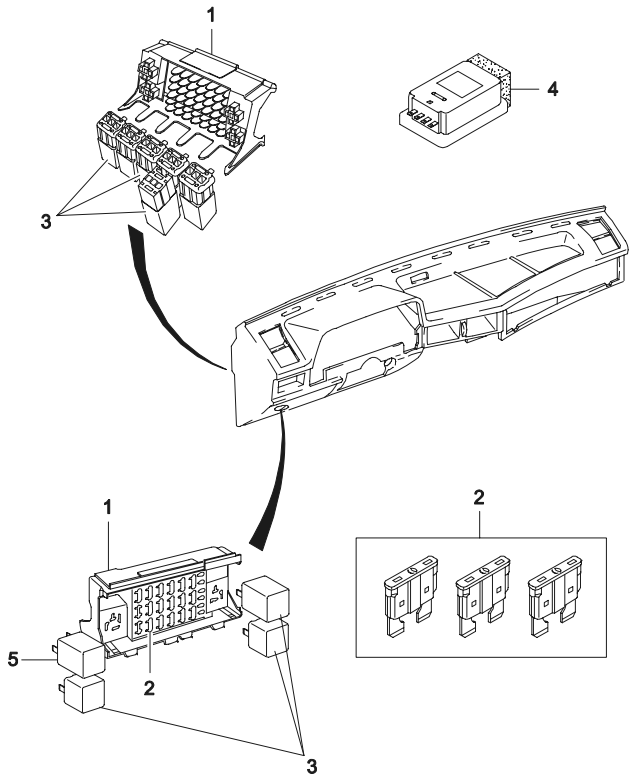

ВЗТ	№ ПОЗИЦИИ / НОМЕР ДЕТАЛИ	ДВГ	МОДЕЛЬ I	II	III	IV	КОМПЛЕКТАЦИЯ	Л/П	КОЛ	ПРИМЕНЕНИЕ С	ПО	ПРИМЕЧАНИЕ	КОД/Д
	[05]	(P) РЕЛЕ СИГНАЛА ПОВОРОТА					*(A) BLINKER UNIT*						
	90057384-A	-	S	S	S	S			1		19971203	2/4X21W	
Y	96312545	-	S	S	S	S			1	19971204	20010806	2/4X21W	
Y	96312545U	-	S	S	S	S			1	20010807		2/4X21W	

Содержание

Назад

5710 ЭЛЕКТРИЧЕСКАЯ ПРОВОДКА
WIRING HARNESS

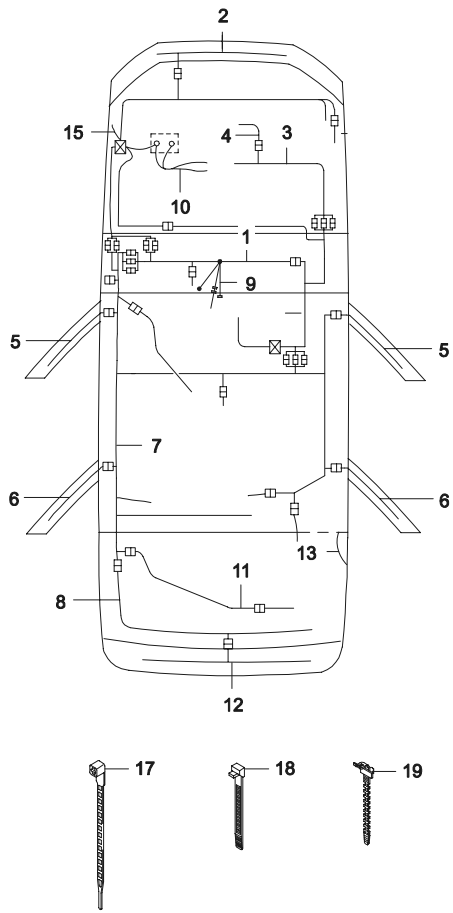

ВЗТ	№ ПОЗИЦИИ / НОМЕР ДЕТАЛИ	ДВГ	МОДЕЛЬ I	II	III	IV	КОМПЛЕКТАЦИЯ	Л/П	КОЛ	ПРИМЕНЕНИЕ С	ПО	ПРИМЕЧАНИЕ	КОД/Д
	[01]	(Р) ЖГУТ ПАНЕЛИ ИНСТРУМЕНТОВ					*(A) WIRING-INSTRUMENT PANEL*						
	96224593	-	S	S	S	S	&NM7/NN7-T97/CAL		1		20030105	N100	
Y	96244259	-	S	S	S	S	&NM7/NN7-T97/CAL		1	20000410	20021017	N100	
	96244259U00	YV	S	-	S	-	&LX6/L43&NM7/NN7-T97/CAL		1	20051201		N100	
O	96244259	-	-	S	-	S	&NM7/NN7&T97-CAL-U27		1	19961123	19970430	N100	
N	96211936	-	-	S	-	S	&NM7/NN7&T97-CAL-U27		1	19970501	20050715	N100	
Y	96211936U00	YV	-	S	-	S	&LX6/L43&NM7/NN7&T97-CAL-U27		1	20051107		N100	
	96175880U00	YV	-	O	-	O	&LX6/L43&NM7/NN7&T97&CAL		1	20040801		N100	CZ
	E3361022	YV	S	-	S	-	&LX6/L43&NM7/NN7&U27-T97/CAL		1	20080228		N150	KB
	E3361033	YV	S	-	S	-	&LX6/L43&NM7/NN7&U27-T97/CAL		1	20080228		N150	KC
	E3361011	YV	-	S	-	S	&LX6/L43&NM7/NN7&T97/U27-CAL		1	20080228		N150	KA
	96595634	Y	S	-	-	-	&LX6&NN1&U27-CAL/T97		1	20071224	20080227	N100	HH
O	96345730U00	Y	S	-	-	-	&LX6&NN1&U27-CAL/T97		1	20080228		N100	WB
	96595629	Y	-	S	-	-	&LX6&NN1&T97&U27-CAL		1	20071201	20071201	N100	
O	96345720U00	Y	-	S	-	-	&LX6&NN1&T97&U27-CAL		1	20071201		N100	
	96941066	6	-	-	S	-	&L44&NN1&U27-CAL/T97		1	20080220		N100	ZF
	96941064	6	-	-	-	S	&L44&NN1&T97&U27-CAL		1	20080220		N100	ZD
	E3362233	Y	S	-	-	-	&LX6&NN1&U27-CAL/T97		1	20080228		N150	SB
	E3362222	Y	-	S	-	-	&LX6&NN1&T97&U27-CAL		1	20080228		N150	SA
	E3362211	Y	-	O	-	-	&LX6&NN1&T97&U27&CAL		1	20080228		N150	SC
	E3363322	6	-	-	S	-	&L44&NN1&U27-CAL/T97		1	20080228		N150	LB
	E3363311	6	-	-	-	S	&L44&NN1&T97&U27-CAL		1	20080228		N150	LA
	E3363333	6	-	-	-	O	&L44&NN1&T97&U27&CAL		1	20080228		N150	LC
	[02]	(Р) ЖГУТ ПЕРЕДНИЙ					*(A) WIRING-FRONT*						
	96213966	Y	S	-	-	-	&LX6&NM7&C59-HL4/T97		1		19960630	N100	
N	96227945	Y	S	-	-	-	&LX6&NM7&C59-HL4/T97		1	19960701	19980909	N100	
	96213954	Y	-	O	-	-	&LX6&NM7&C60-HL4/T97		1	19960601	19960630	N100	
N	96227936	Y	-	O	-	-	&LX6&NM7&C60-HL4/T97		1	19960701	20020321	N100	
O	96245057	Y	-	O	-	-	&LX6&NM7&C60-HL4/T97		1	20000410	20000718	N100	
	96227943	Y	O	O	-	-	&LX6&NM7&C59&HL4-T97		1	19970101	20070403	N100	ZK
N	96245064	Y	O	O	-	-	&LX6&NM7&C59&HL4-T97		1	20021017	20070403	N100	YN
Y	96245064U00	Y	O	O	-	-	&LX6&NM7&C59&HL4-T97		1	20070404		N100	YN

Содержание

Назад

5710 ЭЛЕКТРИЧЕСКАЯ ПРОВОДКА

WIRING HARNESS

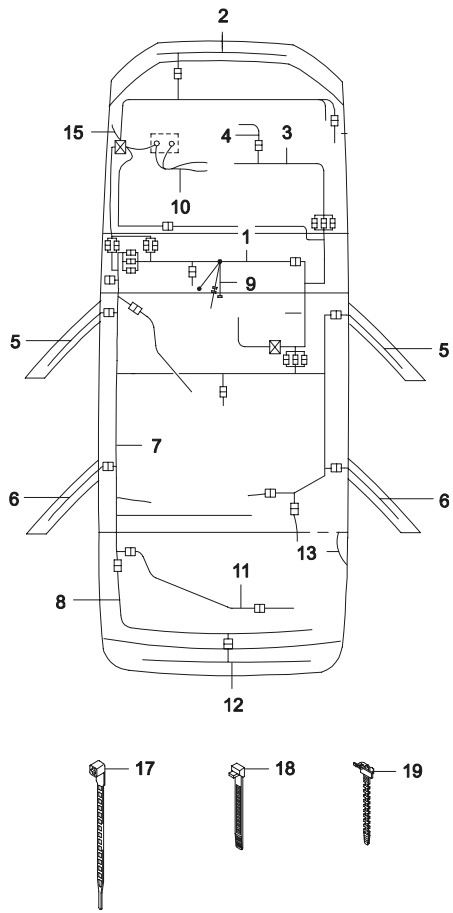

ВЗТ	№ ПОЗИЦИИ / НОМЕР ДЕТАЛИ	ДВГ	МОДЕЛЬ I	II	III	IV	КОМПЛЕКТАЦИЯ	Л/П	КОЛ	ПРИМЕНЕНИЕ С	ПО	ПРИМЕЧАНИЕ	КОД/Д
	[02]	(Р) ЖГУТ ПЕРЕДНИЙ							*(A) WIRING-FRONT*				
	96227934	Y	O	O	-	-	&LX6&NM7&C60&HL4-T97		1	19970101	19970331	N100	ZA
N	96245057	Y	O	O	-	-	&LX6&NM7&C60&HL4-T97		1	19970401	20070819	N100	YE
Y	96245057U00	Y	O	O	-	-	&LX6&NM7&C60&HL4-T97		1	20070802		N100	YE
	96227942	Y	O	O	-	-	&LX6&NM7&C59&HL4&T97		1	19970601	19980616	N100	ZJ
N	96245063	Y	O	O	-	-	&LX6&NM7&C59&HL4&T97		1	19980617	20070329	N100	YM
Y	96245063U00	Y	O	O	-	-	&LX6&NM7&C59&HL4&T97		1	20070227		N100	YM
	96227935	Y	O	O	-	-	&LX6&NM7&C60&HL4&T97		1	19970501	19980218	N100	ZB
N	96245058	Y	O	O	-	-	&LX6&NM7&C60&HL4&T97		1	19980219	20070315	N100	YG
Y	96245058U00	Y	O	O	-	-	&LX6&NM7&C60&HL4&T97		1	20070315		N100	YG
	96491677	V	-	-	O	O	&L43&NM7/NN7&C59&HL4&T97		1	20020101	20020903	N100	
	96245071	V	-	-	O	O	&L43&NM7/NN7&C59&HL4&T97		1	20020801	20051011	N100	
	96245071	V	-	-	O	O	&L43&NM7/NN7&C60&HL4&T97		1	20020101	20070327	N100	YX
Y	96245071U00	V	-	-	O	O	&L43&NM7/NN7&C60&HL4&T97		1	20070324		N100	YX
	96491678	V	-	-	O	O	&L43&NM7/NN7&C59&HL4-T97		1	20020101	20020903	N100	
N	96245064	V	-	-	O	O	&L43&NM7/NN7&C59&HL4-T97		1	20030930	20021121	N100	
O	96245063	V	-	-	O	O	&L43&NM7/NN7&C59&HL4-T97		1	20050605	20051012	N100	
	96491676	V	-	-	O	O	&L43&NM7/NN7&C60&HL4-T97		1	20020801	20070427	N100	YI
Y	96491676U00	V	-	-	O	O	&L43&NM7/NN7&C60&HL4-T97		1	20070427		N100	YI
	96941067	6	-	-	O	O	&L44&NN1&T97&C59		1	20080201		N100	ZG
	96941068	6	-	-	O	O	&L44&NN1&C59-T97		1	20080201		N100	ZH
	96941069	6	-	-	O	O	&L44&NN1&T97&C60		1	20080201		N100	ZJ
	96941070	6	-	-	O	O	&L44&NN1&C60-T97		1	20080201		N100	ZK
	96288845U00	V	-	-	O	O	&L43&NM7/NN7&C60&T97		1	20080201		N100	YA
	96288850U00	Y	O	O	-	-	&LX6&NM7/NN7&C60&HL4&T97		1	20080201		N100	YB
	96288855U00	Y	O	O	-	-	&LX6&NM7/NN7&C59&HL4&T97		1	20080201		N100	YC
	E3312011	6	-	-	O	O	&L44&NN1&C60-T97		1	20080201		N150	P1
	E3312022	6	-	-	O	O	&L44&NN1&C60&T97		1	20080201		N150	P2
	E3312033	6	-	-	O	O	&L44&NN1&C59-T97		1	20080201		N150	P3
	E3312044	6	-	-	O	O	&L44&NN1&T97&C59		1	20080201		N150	P4
	[03]	(Р) ЖГУТ ДВИГАТЕЛЯ							*(A) WIRING-ENGINE*				
	96215527	Y	S	S	-	-	&LX6&NM7		1			N100	
	96233606	V	-	-	S	S	&L43&NM7/NN7		1	20010501		N100	
	96595865	Y	S	S	-	-	&LX6&NN1		1	20071201	20071223	N100	

Содержание

Назад

5710 ЭЛЕКТРИЧЕСКАЯ ПРОВОДКА
WIRING HARNESS

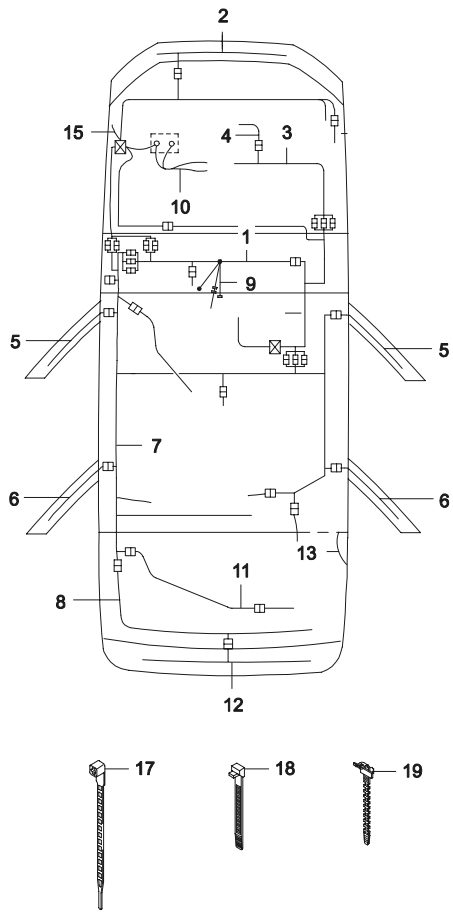

ВЗТ	№ ПОЗИЦИИ / НОМЕР ДЕТАЛИ	ДВГ	МОДЕЛЬ I	II	III	IV	КОМПЛЕКТАЦИЯ	Л/П	КОЛ	ПРИМЕНЕНИЕ С	ПО	ПРИМЕЧАНИЕ	КОД/Д
	[03]	(Р) ЖГУТ ДВИГАТЕЛЯ						*(A) WIRING-ENGINE*					
	96595865U00	Y	S	S	-	-	&LX6&NN1		1	20071224		N100	
	96941061	6	-	-	O	O	&L44&NN1&C60		1	20080124		N100	ZA
	96941062	6	-	-	O	O	&L44&NN1&C59		1	20080124		N100	ZB
	E3321001	Y	S	S	-	-	&LX6&N1		1	20080201		N150	
	E3323055	6	-	-	O	O	&L44&NN1&C60		1	20080201		N150	QA
	E3323066	6	-	-	O	O	&L44&NN1&C59		1	20080201		N150	QB
	[04]	(Р) ЖГУТ ИНЖЕКТОРОВ						*(A) WIRING-INJECTION*					
	96213994	Y	S	S	-	-	&LX6&NM7/NN7		1		20070212		Y4
Y	96213994U00	Y	S	S	-	-	&LX6&NM7/NN7		1	20070305			Y4
	96238827	V	-	-	O	O	&L43&NM7&C60		1	20020801	20070327		SY
Y	96238827U00	V	-	-	O	O	&L43&NM7&C60		1	20070320			SY
	96246477	V	-	-	O	O	&L43&NM7&C59		1	20020801	20070323		S3
Y	96246477U00	V	-	-	O	O	&L43&NM7&C59		1	20070324			S3
	96213993	Y	S	S	-	-	&LX6&NN1		1	20040421	20070514		Y3
Y	96213993U00	Y	S	S	-	-	&LX6&NN1		1	20070417			Y3
	96238822	V	-	-	O	O	&L43&NN7&C60		1	20020801	20070419		SU
Y	96238822U00	V	-	-	O	O	&L43&NN7&C60		1	20070421			SU
	96291269	V	-	-	O	O	&L43&NN7&C59		1	20020801	20070729		S1
Y	96291269U00	V	-	-	O	O	&L43&NN7&C59		1	20070220			S1
	96213994U50	Y	S	S	-	-	&LX6&NM7/NN7		1	20080225			
	96238827U50	V	-	-	O	O	&L43&NM7/NN7&C60		1	20080225			KY
	96246477U50	V	-	-	O	O	&L43&NM7/NN7&C59		1	20080225			K1
	96213993U50	Y	S	S	-	-	&LX6&NN1		1	20080225			L3
	96238822U50	6	-	-	O	O	&L44&NN1&C60		1	20080225			KU
	96291269U50	6	-	-	O	O	&L44&NN1&C59		1	20080225			K3
	[05]	(Р) ЖГУТ ПЕРЕДНЕЙ ДВЕРИ						*(A) WIRING-FRONT DOOR*					
	96186975	-	-	S	-	S	-AU3	ЛВ	1		20040901	N100	
Y	96186975U10	-	-	S	-	S	-AU3	ЛВ	1	20040902		N100	TG
	96186979	-	-	S	-	S	-AU3	ПР	1		20040901	N100	
Y	96186979U10	-	-	S	-	S	-AU3	ПР	1	20040902		N100	TL
	96192536	-	-	O	-	O	&AU3	ЛВ	1	19970501	20070313	N100	TR
Y	96192536U10	-	-	O	-	O	&AU3&RKE	ЛВ	1	20071103	20071120	N100	TR
O	96192540U00	-	-	O	-	O	&AU3	ЛВ	1	20071121		N100	TU

Содержание

Назад

5710 ЭЛЕКТРИЧЕСКАЯ ПРОВОДКА
WIRING HARNESS

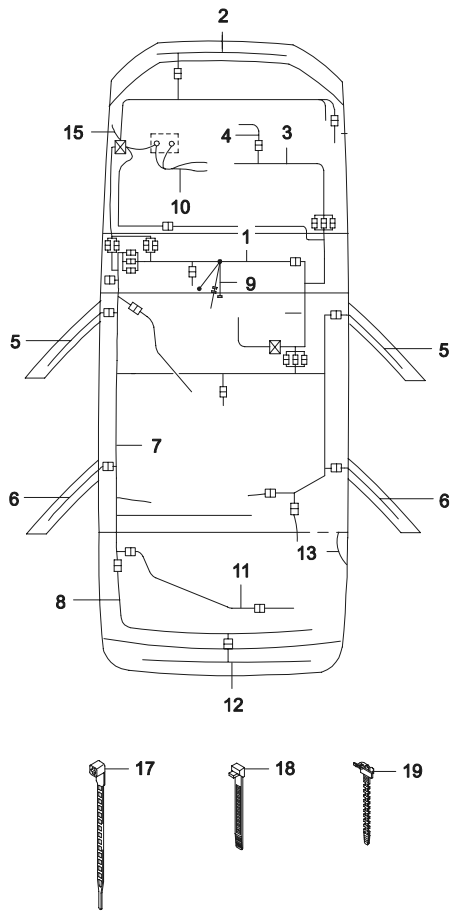

ВЗТ	№ ПОЗИЦИИ / НОМЕР ДЕТАЛИ	ДВГ	МОДЕЛЬ I	II	III	IV	КОМПЛЕКТАЦИЯ	Л/П	КОЛ	ПРИМЕНЕНИЕ С	ПО	ПРИМЕЧАНИЕ	КОД/Д
	[05]	(Р) ЖГУТ ПЕРЕДНЕЙ ДВЕРИ					*(A) WIRING-FRONT DOOR*						
	96192540U50	-	-	O	-	O	&AU3	ЛВ	1	20080212		N150	TW
	96186978	-	-	O	-	O	&AU3	ПР	1	19970501	20070312	N100	TK
Y	96186978U00	-	-	O	-	O	&AU3&RKE	ПР	1	20071106	20080202	N100	AZ
Y	96186978U10	-	-	O	-	O	&AU3	ПР	1	20071115		N100	TK
	96186978U50	-	-	O	-	O	&AU3	ПР	1	20080212		N150	TV
	[06]	(Р) ЖГУТ ЗАДНЕЙ ДВЕРИ					*(A) WIRING-REAR DOOR*						
	96215547	-	-	S	-	S	-AU3		2		20080122		RB
Y	96215547U10	-	-	S	-	S	-AU3		2	20080123			
	96215546	-	-	O	-	O	&AU3&RKE		2	19970501	20071031		RA
Y	96215546U10	-	-	O	-	O	&AU3&RKE		2	20071101			
	[07]	(Р) ЖГУТ ПОЛА					*(A) WIRING-FLOOR*						
	96227958	-	S	-	-	-	&A30-AU3		1		20001031		LH
N	96281906	-	S	-	-	-	&A30-AU3		1	20001101	20050914		NH
Y	96281906U00	-	S	-	-	-	&A30-AU3		1	20050914			NH
	96227952	-	-	S	-	S	&A31-AU3		1		20050920		LA
	96227953	-	-	O	-	O	&A31&AU3		1	19970501	20031027		LB
Y	96281901	-	-	O	-	O	&A31&AU3		1	20031029	20050913		
Y	96281901U02	-	-	O	-	O	&A31&AU3		1	20050912			NB
	96230933U00	-	S	-	S	-	&A30-FL6		1	20070530	20080423		
	96230930U00	-	-	O	-	O	&A31&AU3-FL6		1	20070530	20080122		
	96281901U00	-	-	O	-	O	&A31&AU3&FL6		1	20040801	20050930		NZ
Y	96281901U01	-	-	O	-	O	&A31&AU3&FL6		1	20051110			NZ
	[08]	(Р) ЖГУТ ЗАДКА					*(A) WIRING-REAR BODY*						
	96208349	-	S	-	-	-	-T93		1		20041213		RC
	96210248	-	S	-	-	-	-T93		1	20040421	20050919		RT
	96189430	-	-	S	-	S	-T93		1		20040101		RB
	96210248	-	S	-	S	-	&T93		1	20010501	20050920		
	96210247	-	-	S	-	S	&T93		1	20020801	20051109		
	96210247U01	-	-	S	-	S	&T93&A31&RKE		1	20080201			
	E3341002	-	S	S	S	S	&T93		1	20080201			RU
	[09]	(Р) ЖГУТ ЦЕНТРАЛЬНОЙ КОНСОЛИ					*(A) WIRING-CENTER CONSOLE*						
	96147987	-	S	S	-	-			1		20021105	N100	
N	96230939	-	S	S	-	-			1	20021106	20031001	N100	

Содержание

Назад

5710 ЭЛЕКТРИЧЕСКАЯ ПРОВОДКА
WIRING HARNESS

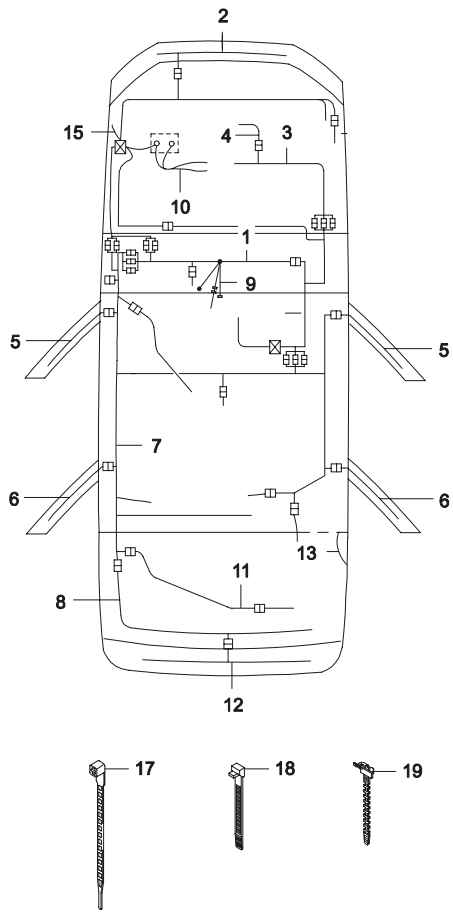

ВЗТ	№ ПОЗИЦИИ / НОМЕР ДЕТАЛИ	ДВГ	МОДЕЛЬ I	II	III	IV	КОМПЛЕКТАЦИЯ	Л/П	КОЛ	ПРИМЕНЕНИЕ С	ПО	ПРИМЕЧАНИЕ	КОД/Д
	[09]	(Р) ЖГУТ ЦЕНТРАЛЬНОЙ КОНСОЛИ								*(A) WIRING-CENTER CONSOLE*			
Y	96284712	-	S	S	S	S	&NM7/NN7/NN1&T97&RKE		1	20001107		N100	
	[10]	(Р) ЖГУТ АККУМУЛЯТОРНОЙ БАТАРЕИ								*(A) WIRING HARNESS-BATTERY*			
	96238825	V	-	-	S	S			1	20020801			
	[11]	(Р) ЖГУТ ОТКРЫВАНИЯ БАГАЖНИКА								*(A) WIRING-AUTO TRUNK*			
	96175873	-	S	S	S	S			1				
	[12]	(Р) ЖГУТ ОСВЕЩЕНИЯ НОМЕРНОГО ЗНАКА								*(A) WIRING-REAR END PANEL*			
	96175877	-	S	S	S	S			1				
	[13]	(Р) ЖГУТ АНТИОБЛЕДЕНИТЕЛЯ								*(A) WIRE-BACK WINDOW HEATED*			
	90239286	-	S	S	S	S		ЛВ	1				
	90239287	-	S	S	S	S		ПР	1				
	[15]	(Р) ЖГУТ ДАТЧИКА СКОРОСТИ								*(A) WIRING HARNESS-WHL SENSOR*			
	96941071	6	-	-	O	O	&NN1&C60		1	20080201			ZK
	[17]	(Р) ЗАЖИМ ЖГУТА								*(A) STRAP-MOUNTING*			
	90061222	-	S	S	S	S			3		20060912	L=50	
Y	90061222U	-	S	S	S	S			4	20060419		L=50	
	90138193	-	S	S	S	S			1		20060723	L=122	
	[18]	(Р) ЗАЖИМ ЖГУТА								*(A) STRAP-MOUNTING*			
	09279238	-	S	S	S	S			1			L=149	
	09275821	-	S	S	S	S			1			L=250	
	[19]	(Р) ЗАЖИМ ЖГУТА								*(A) STRAP-MOUNTING*			
	90039907	-	S	S	S	S			1			L=255	

Содержание

Назад

6 КУЗОВ И ЭКСТЕРЬЕР

6110 КАПОТ

6130 ПЕРЕДНЯЯ КУЗОВНАЯ ПАНЕЛЬ

6140 КРЫЛО

6150 ПАНЕЛЬ ЩИТКА

6210 ДВЕРИ

6220 ЗАМОК ПЕРЕДНЕЙ ДВЕРИ

6230 СТЕКЛОПОДЪЕМНИК ПЕРЕДНЕЙ ДВЕРИ

6320 ЗАМОК ЗАДНЕЙ ДВЕРИ

6330 СТЕКЛОПОДЪЕМНИК ЗАДНЕЙ ДВЕРИ

6350 ЦЕНТРАЛЬНЫЙ ЗАМОК

6410 БОКОВИНА

6420 ЗАМОК КРЫШКИ ТОПЛИВНОЙ ГОРЛОВИНЫ

6430 КРЫША

6440 БАГАЖНИК

6450 ЗАМОК БАГАЖНИКА

6460 ВКЛЮЧАТЕЛИ ЗАМКОВ АВТОМОБИЛЯ

6510 ПАНЕЛЬ ПОЛА

6520 РАМА

6610 МОЛДИНГ КУЗОВА

6630 НАРУЖНЕЕ ЗЕРКАЛО ЗАДНЕГО ВИДА

6640 СТЕКЛА

6650 ЭМБЛЕМЫ И НАДПИСИ

6660 КОЛЕСНЫЙ ДИСК И КОЛПАК КОЛЕСА

6710 ОБЛИЦОВКА

6720 ПЕРЕДНИЙ БАМПЕР

6730 ЗАДНИЙ БАМПЕР

6750 БРЫЗГОВИК

Содержание

Назад

6110 КАПОТ
HOOD PANEL

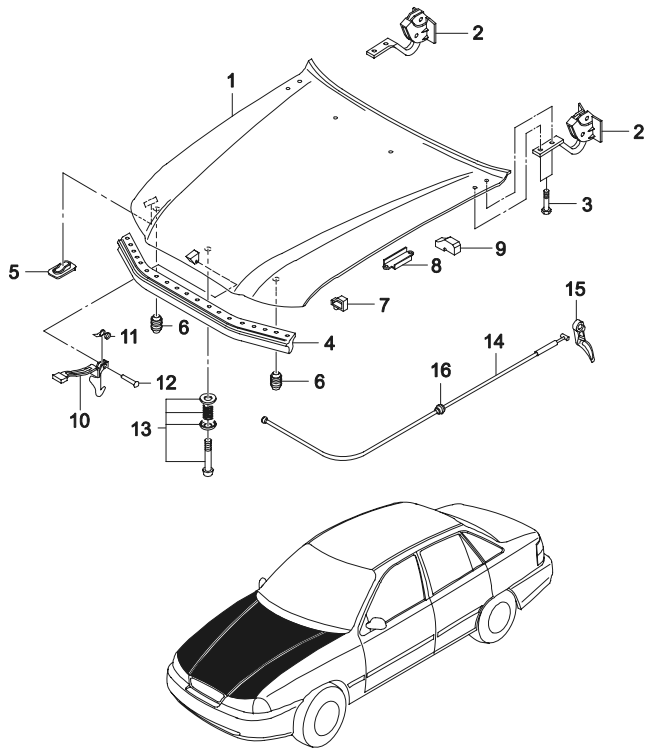

ВЗТ	№ ПОЗИЦИИ / НОМЕР ДЕТАЛИ	ДВГ	МОДЕЛЬ I	II	III	IV	КОМПЛЕКТАЦИЯ	Л/П	КОЛ	ПРИМЕНЕНИЕ С	ПО	ПРИМЕЧАНИЕ	КОД/Д
	[01] (Р) КАПОТ									*(A) HOOD PANEL*			
	96169572	-	S	S	S	S	-XCP		1				
	[02] (Р) ПЕТЛЯ КАПОТА									*(A) HINGE-HOOD*			
	96175303	-	S	S	S	S		ЛВ	1				
	96175304	-	S	S	S	S		ПР	1				
	[03] (Р) ВИНТ									*(A) SCREW*			
	11079441	-	S	S	S	S			4			M6X20Z2	
	[04] (Р) ПРОКЛАДКА КАПОТА									*(A) STRIP-HOOD SEAL*			
	96176241	-	S	S	S	S			4		19990517		
	96176241U	-	S	S	S	S			4	20021001			
	[05] (Р) ГНЕЗДО УПОРА КАПОТА									*(A) SEAT-HOOD HOLD OPEN ROD*			
	90149859	-	S	S	S	S			1		20030508		
Y	94581067	-	S	S	S	S			1	20030509	20030609		
Y	94580619	-	S	S	S	S			1	20030610			
	[06] (Р) ПОДУШКА КАПОТА									*(A) BUMPER-HOOD*			
	96169594	-	S	S	S	S			2				
	[07] (Р) ПОДУШКА БОКОВАЯ КАПОТА									*(A) BUMPER-HOOD,SIDE*			
	96169589	-	S	S	S	S			2				
	[08] (Р) ПЛАСТИНА ЭЛЕКТРОПРОВОДКИ КАПОТА									*(A) PLATE-HOOD WIRING GUIDE*			
	96169593	-	S	S	S	S			1				
	[09] (Р) ПРОКЛАДКА ПЕТЛИ									*(A) SEAL-HINGE*			
	96176244	-	S	S	S	S			2		20030327		
Y	94581178	-	S	S	S	S			2	20030401			
	[10] (Р) КРЮЧОК ЗАМКА КАПОТА									*(A) CATCH-HOOD LOCK*			
	96186918	-	S	S	S	S			1		19990513		
Y	96169590	-	S	S	S	S			1	19990514			
	[11] (Р) ПРУЖИНА КРЮЧКА ЗАМКА КАПОТА									*(A) SPRING-HOOD CATCH*			
	90052801	-	S	S	S	S			1				
	[12] (Р) ОСЬ КАЧАНИЯ КРЮЧКА									*(A) RIVET-ROUND HEAD*			
	11079311	-	S	S	S	S			1			5X4X31	
	[13] (Р) МЕХАНИЗМ ЗАМКА КАПОТА									*(A) PILOT-HOOD LOCK*			
	96177316	-	S	S	S	S			1				
	[14] (Р) ТРОС ПРИВОДА ЗАМКА КАПОТА									*(A) CABLE-HOOD BOWDEN*			
	96168676	-	S	S	S	S			1				

Содержание

Назад

6110 КАПОТ
HOOD PANEL

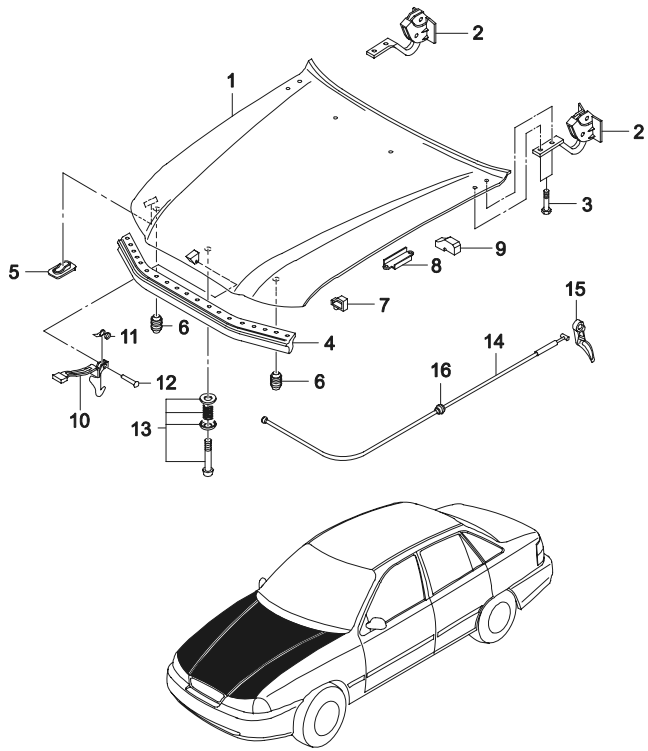

ВЗТ	№ ПОЗИЦИИ / НОМЕР ДЕТАЛИ	НАИМЕНОВАНИЕ	ДВГ	МОДЕЛЬ I	II	III	IV	КОМПЛЕКТАЦИЯ	Л/П	КОЛ	ПРИМЕНЕНИЕ С	ПО	ПРИМЕЧАНИЕ	КОД/Д
	[15] 90191287	(Р) РУКОЯТКА ПРИВОДА ЗАМКА КАПОТА	-	S	S	S	S			1			*(A) LEVER-HOOD BOWDEN CABLE*	
	[16] 09287008	(Р) УПЛОТНИТЕЛЬ	-	S	S	S	S			1		19981007	*(A) GROMMET*	
Y	96245095		-	S	S	S	S			1	19981008			

Содержание

Назад

6130 ПЕРЕДНЯЯ КУЗОВНАЯ ПАНЕЛЬ

FRONT PANEL

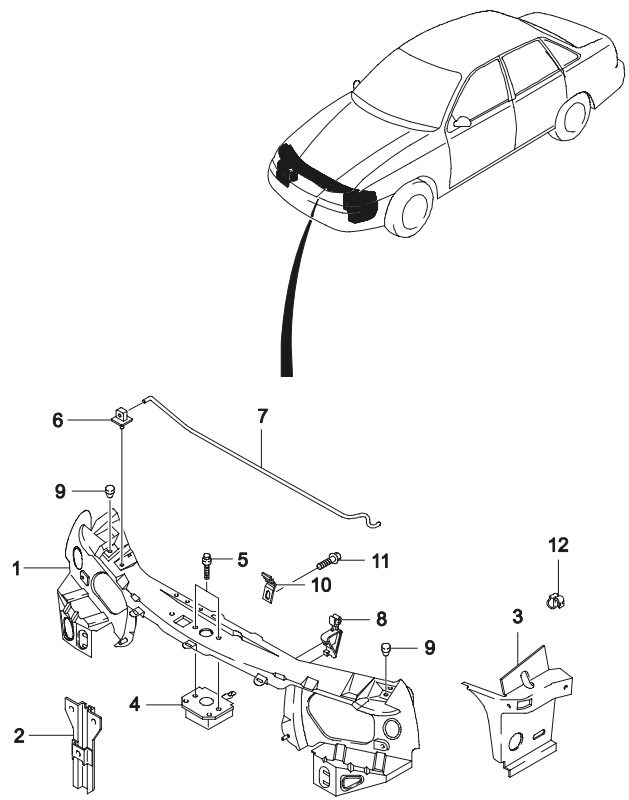

ВЗТ	№ ПОЗИЦИИ / НОМЕР ДЕТАЛИ	ДВГ	МОДЕЛЬ I	II	III	IV	КОМПЛЕКТАЦИЯ	Л/П	КОЛ	ПРИМЕНЕНИЕ С	ПО	ПРИМЕЧАНИЕ	КОД/Д
	[01]	(Р) УСИЛИТЕЛЬ ФАР							*(A) PANEL A-FRONT*				
	96169636	-	S	S	S	S			1				
	[02]	(Р) СУППОРТ УСИЛИТЕЛЯ ФАР							*(A) SUPPORT A-FRONT PANEL*				
	96224625	-	S	S	S	S			1		19960630		
N	96226729	-	S	S	S	S			1	19960701	20050525		
Y	96226729U	-	S	S	S	S			1	20050526			
	[03]	(Р) КРОНШТЕЙН ПАНЕЛИ ПЕРЕДКА, БОКОВОЙ							*(A) BRACKET-SIDE PANEL FRONT END*				
	96169644	-	S	S	S	S		ЛВ	1				
	96169645	-	S	S	S	S		ПР	1				
	[04]	(Р) ФИКСАТОР ЗАМКА КАПОТА							*(A) LATCH-HOOD LOCK*				
	96177324	-	S	S	S	S			1		19990118		
O	96288667	-	S	S	S	S			1	19990119	20070130		
Y	96288667U00	-	S	S	S	S			1	20060501			
	[05]	(Р) ВИНТ							*(A) SCREW*				
	96186920	-	S	S	S	S			2			M6X20	
	[06]	(Р) СТОЙКА УПОРА КАПОТА							*(A) PIVOT-SUPPORT ROD*				
	09285234	-	S	S	S	S			1				
	[07]	(Р) УПОР КАПОТА							*(A) ROD-HOOD HOLD OPEN*				
	96162093	-	S	S	S	S			1				
	[08]	(Р) КРОНШТЕЙН КРЕПЛЕНИЯ УПОРА КАПОТА							*(A) BRACKET-HOLD OPEN ROD*				
	90191598	-	S	S	S	S			1		20080202		
Y	90191598U00	-	S	S	S	S			1	20080203			
	[09]	(Р) ПОДУШКА ПЕРЕДНЯЯ КАПОТА							*(A) BUMPER-HOOD,FRONT*				
	96169595	-	S	S	S	S			2				
	[10]	(Р) ЗАЖИМ ТРОСА ПРИВОДА ЗАМКА КАПОТА							*(A) CLAMP-HOOD LOCK CABLE*				
	96114251	-	S	S	S	S			1		20060220		
Y	96114251U00	-	S	S	S				1	20050914			
	[11]	(Р) ВИНТ							*(A) SCREW*				
	11041842	-	S	S	S	S			1			4.8X13	
	[12]	(Р) НАПРАВЛЯЮШАЯ ТРОСА ПРИВОДА ЗАМКА							*(A) FASTENER-BOWDEN CABLE SPRING*				
	96207852	-	S	S	S	S			1				

Содержание

Назад

6140 КРЫЛО
FENDER PANEL

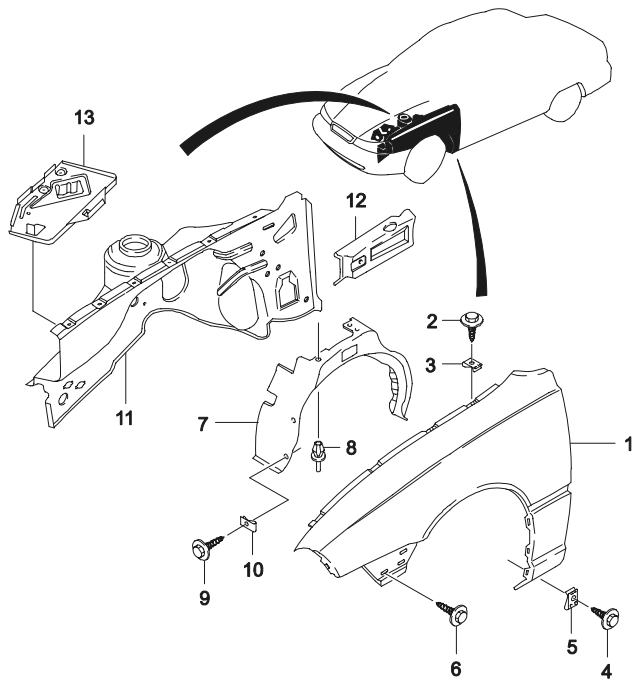

ВЗТ	№ ПОЗИЦИИ / НОМЕР ДЕТАЛИ	ДВГ	МОДЕЛЬ I	II	III	IV	КОМПЛЕКТАЦИЯ	Л/П	КОЛ	ПРИМЕНЕНИЕ С	ПО	ПРИМЕЧАНИЕ	КОД/Д
	[01]	(P) КРЫЛО ПЕРЕДНЕЕ								*(A) PANEL A-FENDER*			
	96168961	-	S	S	S	S	-XCP	ЛВ	1			БЕЗ УКАЗАТЕЛЯ ПОВОРОТА	
	96208090	-	S	S	S	S	-XCP	ПР	1			БЕЗ УКАЗАТЕЛЯ ПОВОРОТА	
	96168957	-	S	S	S	S	&XCP	ЛВ	1			С УКАЗАТЕЛЕМ ПОВОРОТА	
	96168958	-	S	S	S	S	&XCP	ПР	1			С УКАЗАТЕЛЕМ ПОВОРОТА	
	[02]	(P) ВИНТ								*(A) SCREW*			
	11072641	-	S	S	S	S			12		19961231	6.3X16 Z2	
Y	03152-63163	-	S	S	S	S			12	19970101	19970404	6.3X16 Z2	
Y	09139-06006	-	S	S	S	S			12	19970601	20030404	6.3X16 Z2	
O	94520583	-	S	S	S	S			12	20030405		6.3X16 Z2	
	[03]	(P) ГАЙКА								*(A) NUT-CLAMP*			
	96168959	-	S	S	S	S			12		19960930	6.3	
Y	96231635	-	S	S	S	S			12	19961001	19970531	6.3	
Y	09148-06019	-	S	S	S	S			8	19970601	20030508	6.3	
O	94515293	-	S	S	S	S			8	20030509		6.3	
Y	94515293U00	-	S	S	S	S			4	20060801		6.3	
	[04]	(P) ВИНТ								*(A) SCREW*			
	11072641	-	S	S	S	S			4		19961231	6.3X16 Z2	
Y	03152-63163	-	S	S	S	S			4	19970101	19970531	6.3X16 Z2	
Y	09139-06006	-	S	S	S	S			4	19970601	20030404	6.3X16 Z2	
Y	94520583	-	S	S	S	S			4	20030405		6.3X16 Z2	
	[05]	(P) ГАЙКА								*(A) NUT-CLAMP*			
	96168959	-	S	S	S	S			2		19960930	6.3	
Y	96231635	-	S	S	S	S			2	19961001	19970531	6.3	
Y	09148-06019	-	S	S	S	S			4	19970601	20030508	6.3	
O	94515293	-	S	S	S	S			4	20030509		6.3	
Y	94515293U00	-	S	S	S	S			4	20060801		6.3	
	[06]	(P) ВИНТ								*(A) SCREW*			
	11072641	-	S	S	S	S			4		19961231	6.3X16 Z2	
Y	03152-63163	-	S	S	S	S			4	19970101	19970531	6.3X16 Z2	
Y	09139-06006	-	S	S	S	S			4	19970601	20030404	6.3X16 Z2	
O	94520583	-	S	S	S	S			4	20030405		6.3X16 Z2	

Содержание

Назад

6140 КРЫЛО
FENDER PANEL

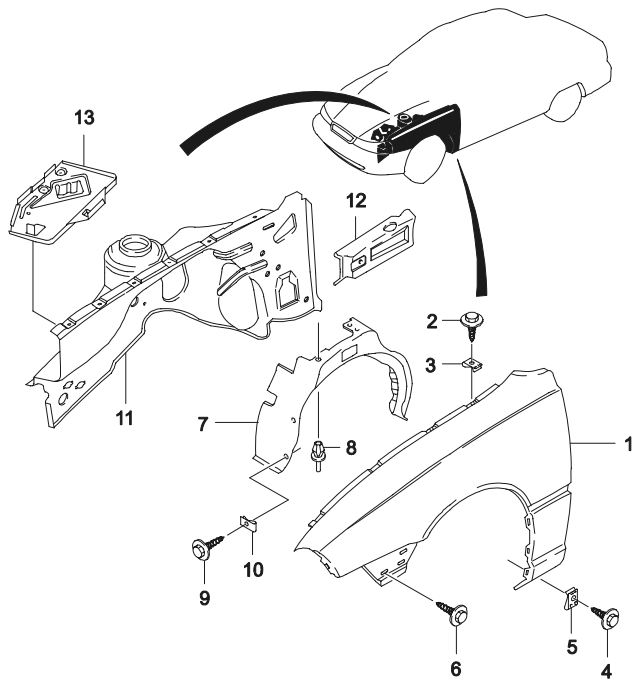

ВЗТ	№ ПОЗИЦИИ / НОМЕР ДЕТАЛИ	ДВГ	МОДЕЛЬ I	II	III	IV	КОМПЛЕКТАЦИЯ	Л/П	КОЛ	ПРИМЕНЕНИЕ С	ПО	ПРИМЕЧАНИЕ	КОД/Д
	[07]	(P) БРЫЗГОВИК ПЕРЕДНЕГО КРЫЛА						*(A) LINER-FENDER*					
	96176249	-	S	S	S	S		ЛВ	1		20061025		
Y	96176249U00	-	S	S	S	S		ЛВ	1	20061023			
	96176250	-	S	S	S	S		ПР	1		20061025		
Y	96176250U00	-	S	S	S	S		ПР	1	20061022			
	[08]	(P) ЗАКЛЕПКА						*(A) RIVET-EXPANSION*					
	90138810	-	S	S	S	S			8		19961231		
Y	09409-07303	-	S	S	S	S			10	20020131	20030330		
O	94530507	-	S	S	S	S			10	20030401			
	[09]	(P) ВИНТ						*(A) SCREW*					
	11503892	-	S	S	S	S			5		19961031	4.2X18	
Y	09136-04001	-	S	S	S	S			5	19961101	19961130	4.2X18	
Y	09136-04005	-	S	S	S	S			5	19961201	20030330	4.2X18	
O	94520528	-	S	S	S	S			5	20030401		4.2X18	
	[10]	(P) ГАЙКА						*(A) NUT-CLAMP*					
	10080302	-	S	S	S	S			1		19961031	U тип	
Y	09148-04010	-	S	S	S	S			1	19961101	19970430	U тип	
Y	09148-04003	-	S	S	S	S			4	19970501	20030330	U тип	
O	94515246	-	S	S	S	S			4	20030401		U тип	
	[11]	(P) ПОДКРЫЛНИК ПЕРЕДНИЙ						*(A) PANEL A-WHEELHOUSE FRONT*					
	96169646	-	S	S	S	S		ЛВ	1				
	96169647	-	S	S	S	S		ПР	1				
	[12]	(P) СЕРЬГА ПОДКРЫЛЬНИКА						*(A) BRACE-WHEELHOUSE*					
	90197953	-	S	S	S	S		ЛВ	1		20040929		
Y	90197953U	-	S	S	S	S		ЛВ	1	20040930			
	90197954	-	S	S	S	S		ПР	1		20040929		
Y	90197954U	-	S	S	S	S		ПР	1	20040930			
	[13]	(P) ПОДСТАВКА АККУМУЛЯТОРНОЙ БАТАРЕИ						*(A) TRAY-BATTERY*					
	96081989	-	S	S	S	S			1				

Содержание

Назад

6150 ПАНЕЛЬ ЩИТКА
DASH PANEL & COWL

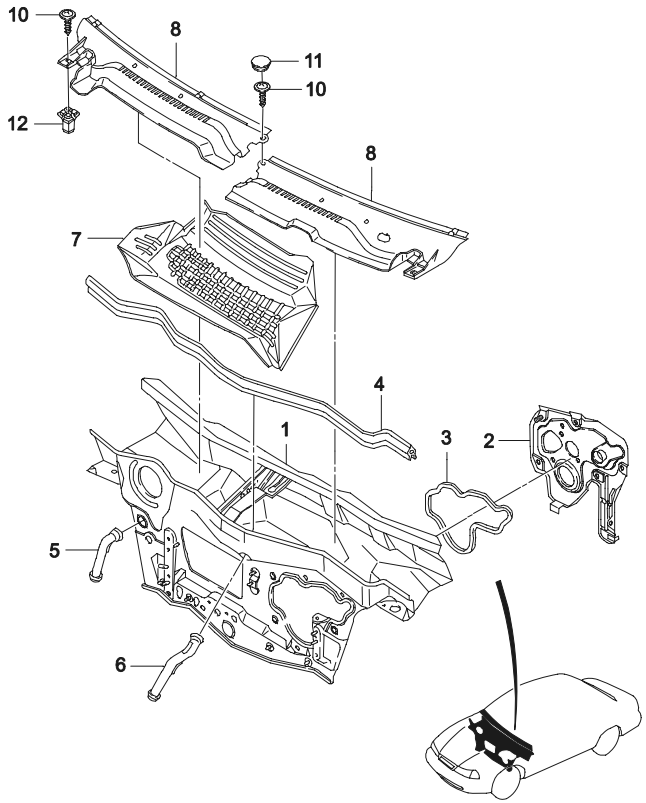

ВЗТ	№ ПОЗИЦИИ / НОМЕР ДЕТАЛИ	ДВГ	МОДЕЛЬ I	II	III	IV	КОМПЛЕКТАЦИЯ	Л/П	КОЛ	ПРИМЕНЕНИЕ С	ПО	ПРИМЕЧАНИЕ	КОД/Д
	[01]	(Р) ЩИТОК ПЕРЕДКА В СБОРЕ								*(A) PANEL A-DASH*			
	96178755	-	S	S	S	S			1		20080123		
	96216318U00	-	S	S	S	S			1	20080124			
	[02]	(Р) ФИКСАТОР ЩИТКА								*(A) PLATE-DASH PANEL STRIKER*			
	96157599	-	S	S	S	S			1				
	[03]	(Р) УПЛОТНЕНИЕ ФИКСАТОРА ЩИТКА								*(A) SEAL-STRIKER PLATE*			
	96156394	-	S	S	S	S			1				
	[04]	(Р) УПЛОТНИТЕЛЬ ЩИТКА								*(A) WEATHERSTRIP-DASH PANEL*			
	96210943	-	S	S	S	S			1				
	[05]	(Р) ТРУБКА ПРАВАЯ СТОКА ВОДЫ								*(A) PLUG-WATER DRAIN,RIGHT*			
	96178746	-	O	O	O	O	&C60		1				
	[06]	(Р) ТРУБКА ЦЕНТРАЛЬНАЯ СТОКА ВОДЫ								*(A) PLUG-WATER DRAIN,CENTER*			
	96134213	-	S	S	S	S			1				
	[07]	(Р) СТОК СЕТЧАТЫЙ ДЛЯ ВОДЫ								*(A) DEFLECTOR-WATER*			
	96179692	-	S	S	S	S			1				
	[08]	(Р) КОРОБКА ВОЗДУХОПРИТОКА								*(A) COWL*			
	96177619	-	S	S	S	S		ЛВ	1		20070323		
Y	96177619U00	-	S	S	S	S		ЛВ	1	20070324			
	96177620	-	S	S	S	S		ПР	1		20070323		
Y	96177620U00	-	S	S	S	S		ПР	1	20070324			
	[10]	(Р) ВИНТ								*(A) SCREW*			
	96186937	-	S	S	S	S			6		19980729		
Y	96242010	-	S	S	S	S			6	19980730			
	[11]	(Р) КРЫШКА КОРОБКИ ВОЗДУХОПРИТОКА								*(A) CAP-COWL*			
	96177611	-	S	S	S	S			5				
	[12]	(Р) ГАЙКА								*(A) NUT-EXPANSION*			
	90186857	-	S	S	S	S			3	19960601	19960714		
N	96187850	-	S	S	S	S			6	19960601	20060528		
Y	96187850U00	-	S	S	S	S			6	20060524			

Содержание

Назад

6210 ДВЕРИ
DOOR PANEL

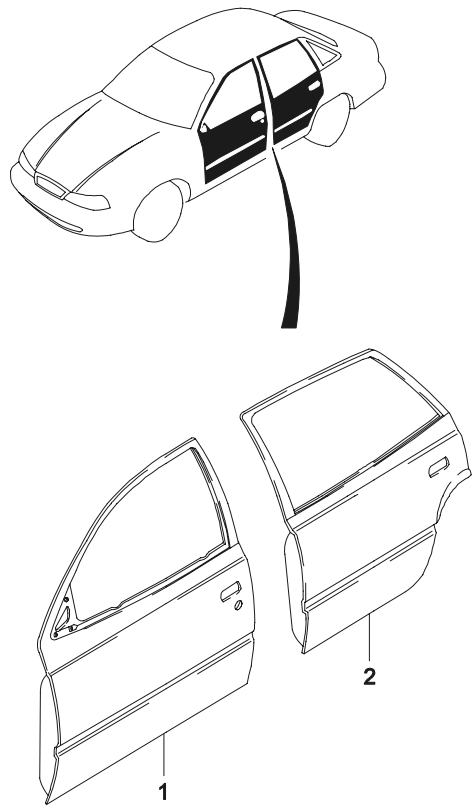

ВЗТ	№ ПОЗИЦИИ / НОМЕР ДЕТАЛИ	НАИМЕНОВАНИЕ										КОД/Д
		ДВГ	МОДЕЛЬ I	МОДЕЛЬ II	МОДЕЛЬ III	МОДЕЛЬ IV	КОМПЛЕКТАЦИЯ	Л/П	КОЛ	ПРИМЕНЕНИЕ С	ПРИМЕНЕНИЕ ПО	ПРИМЕЧАНИЕ	
	[01]	(Р) ДВЕРЬ ПЕРЕДНЯЯ										*(A) PANEL A-FRONT DOOR*	
	96169052	-	**S**	**S**	**S**	**S**		ЛВ	1				
	96169053	-	**S**	**S**	**S**	**S**		ПР	1				
	[02]	(Р) ДВЕРЬ ЗАДНЯЯ										*(A) PANEL A-REAR DOOR*	
	96169038	-	**S**	**S**	**S**	**S**		ЛВ	1				
	96169039	-	**S**	**S**	**S**	**S**		ПР	1				

Содержание

Назад

6220 ЗАМОК ПЕРЕДНЕЙ ДВЕРИ

FRONT DOOR LOCKING

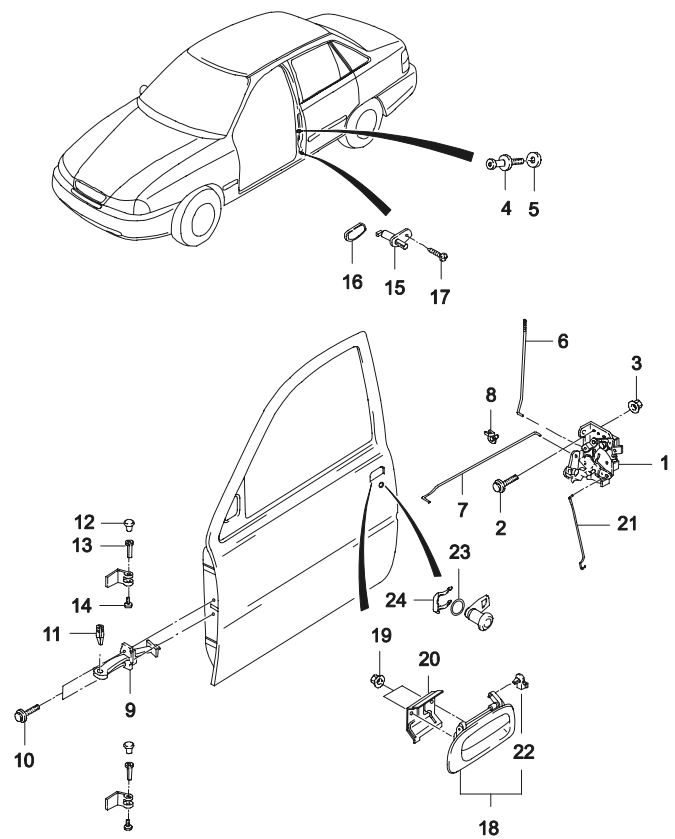

ВЗТ	№ ПОЗИЦИИ / НОМЕР ДЕТАЛИ	ДВГ	МОДЕЛЬ I	II	III	IV	КОМПЛЕКТАЦИЯ	Л/П	КОЛ	ПРИМЕНЕНИЕ С	ПО	ПРИМЕЧАНИЕ	КОД/Д
	[01]	(Р) ЗАМОК ПЕРЕДНЕЙ ДВЕРИ								*(A) LOCK-FRONT DOOR*			
	96209546	-	S	S	S	S		ЛВ	1				
	96209547	-	S	S	S	S		ПР	1				
	[02]	(Р) ВИНТ								*(A) SCREW*			
	96084838	-	S	S	S	S			6		19961031		
Y	09125-06002	-	S	S	S	S			6	19961101	20001108		
Y	09125-06010	-	S	S	S	S			6	20001109	20030410		
O	94520443	-	S	S	S	S			6	20030411			
	[03]	(Р) ЗАЖИМ								*(A) CLIP-LINKAGE*			
	96159550	-	S	S	S	S			2				
	[04]	(Р) ФИКСАТОР ЗАМКА ДВЕРИ								*(A) PIN-DOOR STRIKER*			
	96146555	-	S	S	S	S			2				
	[05]	(Р) ШАЙБА ДИСТАНЦИОННАЯ								*(A) WASHER-DISTANCE*			
	03466674	-	S	S	S	S			2				
	03466675	-	S	S	S	S			2				
	[06]	(Р) ТЯГА КНОПКИ БЛОКИРОВКИ ЗАМКА								*(A) ROD-DOOR LOCKING*			
	90181929	-	S	-	S	-	&T6K	ЛВ	1		20070724		
Y	90181929U00	-	S	-	S	-	&T6K	ЛВ	1	20060503			
	90181930	-	S	-	S	-	&T6K	ПР	1		20070523		
Y	90181930U00	-	S	-	S	-	&T6K	ПР	1	20060503			
	96165610	-	-	S	-	S	&T6G	ЛВ	1		20070429		
Y	96165610U00	-	-	S	-	S	&T6G	ЛВ	1	20060504			
	96165611	-	-	S	-	S	&T6G	ПР	1		20070527		
Y	96165611U00	-	-	S	-	S	&T6G	ПР	1	20060504			
	[07]	(Р) ТЯГА ПРИВОДА ЗАМКА								*(A) ROD-REMOTE CONTROL*			
	96169117	-	S	S	S	S			2		20060430		
Y	96169117U00	-	S	S	S	S			2	20060406			
	[08]	(Р) ЗАЖИМ								*(A) CLIP-LINKAGE*			
	90044397	-	S	S	S	S			2		20030611		
O	94580501	-	S	S	S	S			2	20030612			
	[09]	(Р) ОГРАНИЧИТЕЛЬ ОТКРЫВАНИЯ ДВЕРИ								*(A) CHECK-DOOR*			
	90245295-C	-	S	S	S	S			2		19961031		
Y	90245295	-	S	S	S	S			2	19961101			
	[10]	(Р) БОЛТ И ШАЙБА								*(A) BOLT&WASHER*			

Содержание

Назад

6220 ЗАМОК ПЕРЕДНЕЙ ДВЕРИ

FRONT DOOR LOCKING

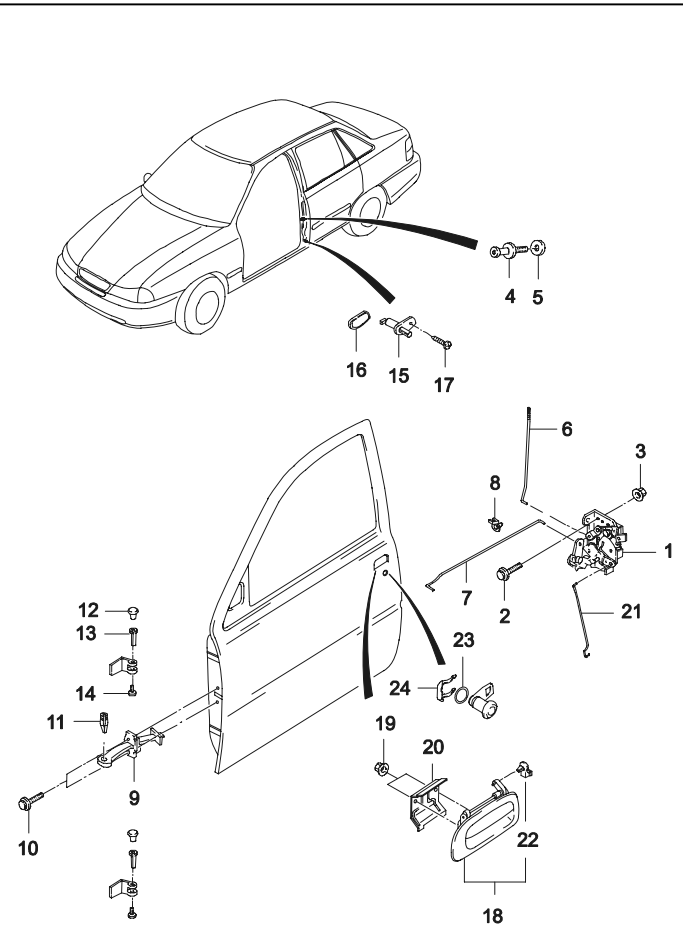

ВЗТ	№ ПОЗИЦИИ / НОМЕР ДЕТАЛИ	ДВГ	МОДЕЛЬ I	II	III	IV	КОМПЛЕКТАЦИЯ	Л/П	КОЛ	ПРИМЕНЕНИЕ С	ПО	ПРИМЕЧАНИЕ	КОД/Д
	[10]	(Р) БОЛТ И ШАЙБА					*(A) BOLT&WASHER*						
	11080402	-	S	S	S	S			4		19970531		
Y	09116-05002	-	S	S	S	S			4	19970601	20030408		
O	94501357	-	S	S	S	S			4	20030409			
	[11]	(Р) ВТУЛКА РЕЗЬБОВАЯ					*(A) SLEEVE-SPLIT*						
	90195523	-	S	S	S	S			2		20030408		
Y	94581090	-	S	S	S	S			2	20030409			
	[12]	(Р) ПРОБКА					*(A) PLUG*						
	03458232	-	S	S	S	S			4				
	[13]	(Р) ВТУЛКА РЕЗЬБОВАЯ					*(A) SLEEVE-SPLIT*						
	96163646	-	S	S	S	S			4				
	[14]	(Р) КРЫШКА ПЕТЛИ					*(A) CAP-HINGE*						
	90181351	-	S	S	S	S			4				
	[15]	(Р) ВКЛЮЧАТЕЛЬ СИГНАЛА ОТКРЫТОЙ ДВЕРИ					*(A) SWITCH-DOOR CONTACT*						
	96175902	-	S	S	S	S			2		20001113		
Y	96235956	-	S	S	S	S			2	20001114			
	[16]	(Р) ПРОБКА ВКЛЮЧАТЕЛЯ СИГНАЛА					*(A) PLUG-CONTACT SWITCH*						
	96148356	-	S	S	S	S			2				
	[17]	(Р) ВИНТ					*(A) SCREW*						
	11041737	-	S	S	S	S			2		19961231	4.2X9.5	
Y	09132-04012	-	S	S	S	S			2	19970101	19990608	4.2X9.5	
Y	03170-42095	-	S	S	S	S			2	19990609		4.2X9.5	
O	94520336	-	S	S	S	S			2			4.2X9.5	
	[18]	(Р) РУЧКА НАРУЖНЯЯ ПРИВОДА ЗАМКА					*(A) HANDLE-DOOR OUTSIDE*						
	96211473	-	S	S	S	S		ЛВ	1		20071205	БЕЗ ЦВЕТА	
O	96211475	-	S	S	S	S		ЛВ	1	20071206	20080227	БЕЗ ЦВЕТА	
Y	96211475U00	-	S	S	S	S		ЛВ	1	20080228		БЕЗ ЦВЕТА	
	96211474	-	S	S	S	S		ПР	1		20040606	БЕЗ ЦВЕТА	
O	96211487	-	S	S	S	S		ПР	1	20040607	20071114	БЕЗ ЦВЕТА	
Y	96211487U00	-	S	S	S	S		ПР	1	20070123		БЕЗ ЦВЕТА	
	[19]	(Р) ГАЙКА					*(A) NUT*						
	11063471	-	S	S	S	S			4		19961031	M6X18	
Y	09159-06001	-	S	S	S	S			4	19961101		M6X18	
O	94515333	-	S	S	S	S			4			M6X18	

Содержание

Назад

6220 ЗАМОК ПЕРЕДНЕЙ ДВЕРИ

FRONT DOOR LOCKING

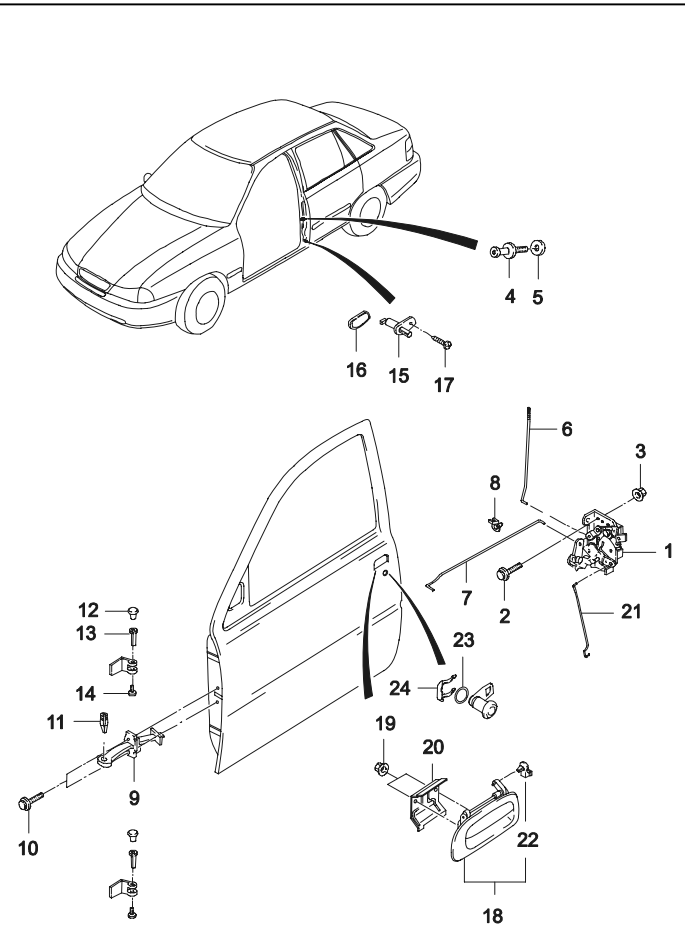

ВЗТ	№ ПОЗИЦИИ / НОМЕР ДЕТАЛИ	ДВГ	МОДЕЛЬ I	II	III	IV	НАИМЕНОВАНИЕ / КОМПЛЕКТАЦИЯ	Л/П	КОЛ	ПРИМЕНЕНИЕ С	ПО	ПРИМЕЧАНИЕ	КОД/Д
	[20]	(P) КРОНШТЕЙН НАРУЖНЕЙ РУЧКИ ЗАМКА					*(A) BRACKET-OUTSIDE HANDEL*						
	96209530	-	S	S	S	S		ЛВ	1		20030403		
Y	96209530U	-	S	S	S	S		ЛВ	1	20030404			
	96209531	-	S	S	S	S		ПР	1		20030328		
Y	96209531U	-	S	S	S	S		ПР	1	20030301			
	[21]	(P) ТЯГА НАРУЖНЕГО ПРИВОДА					*(A) ROD-OUTSIDE HANDLE*						
	96169555	-	S	S	S	S			2		20070501		
Y	96169555U00	-	S	S	S	S			2	20060503			
	[22]	(P) ЗАЖИМ					*(A) CLIP-LINKAGE*						
	90039884	-	S	S	S	S			2		19970331		
Y	09408-00077	-	S	S	S	S			2	19970401	20030430		
O	94530295	-	S	S	S	S			2	20030505			
	[23]	(P) ПРОКЛАДКА ВЫКЛЮЧАТЕЛЯ ЗАМКА					*(A) SHIM-CYLINDER LOCK*						
	03466677	-	S	S	S	S			2				
	[24]	(P) КАТОК ВЫКЛЮЧАТЕЛЯ ЗАМКА					*(A) SLIDE-LOCK CYL COCKING*						
	90069940	-	S	S	S	S			2				

Содержание

Назад

6230 СТЕКЛОПОДЪЕМНИК ПЕРЕДНЕЙ ДВЕРИ

FRONT WINDOW LIFTER I

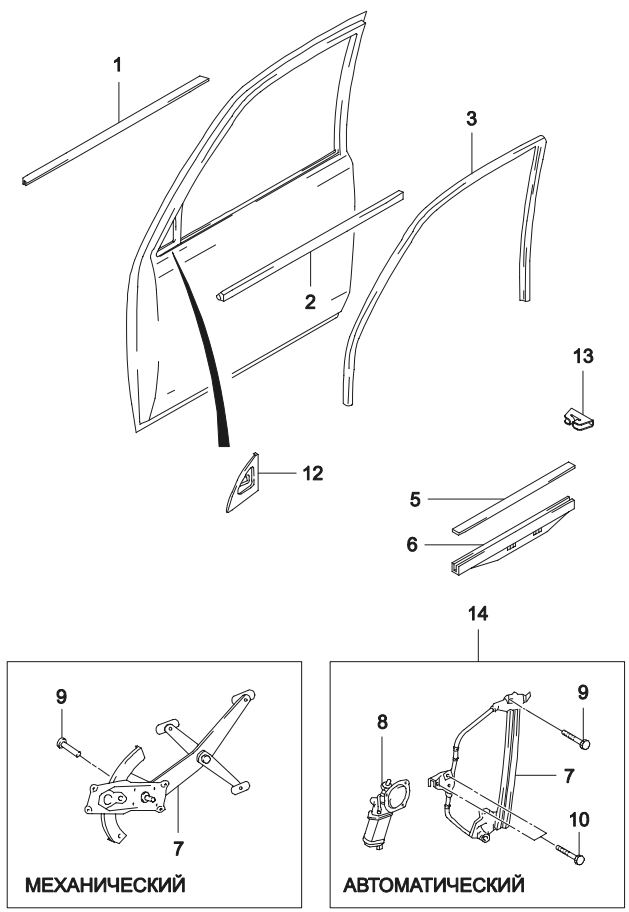

ВЗТ	№ ПОЗИЦИИ / НОМЕР ДЕТАЛИ	НАИМЕНОВАНИЕ / КОМПЛЕКТАЦИЯ	ДВГ	МОДЕЛЬ I	II	III	IV	Л/П	КОЛ	ПРИМЕНЕНИЕ С	ПО	ПРИМЕЧАНИЕ	КОД/Д
	[01]	(Р) ОБЛИЦОВКА КАНАЛА ХОДА СТЕКЛА, НАРУЖНЯЯ								*(A) WEATHERSTRIP-WINDOW CHANNEL,OUTER*			
	96175625		-	S	S	S	S	ЛВ	1		20030624		
Y	96175625U		-	S	S	S	S	ЛВ	1	20030625			
	96175626		-	S	S	S	S	ПР	1		20030624		
Y	96175626U		-	S	S	S	S	ПР	1	20030625			
	[02]	(Р) ОБЛИЦОВКА КАНАЛА ХОДА СТЕКЛА, ВНУТРЕННЯЯ								*(A) WEATHERSTRIP-WINDOW CHANNEL,INNER*			
	96098915		-	S	-	S	-	ЛВ	1		20041205		XA
Y	96098915U		-	S	-	S	-	ЛВ	1	20041206			XA
	96098916		-	S	-	S	-	ПР	1		20041205		XB
Y	96098916U		-	S	-	S	-	ПР	1	20041206			XB
	[03]	(Р) НАПРАВЛЯЮЩАЯ ХОДА СТЕКЛА								*(A) CHANNEL-GLASS RUN*			
	96213632		-	S	S	S	S	ЛВ	1				
	96213633		-	S	S	S	S	ПР	1				
	[05]	(Р) УПЛОТНИТЕЛЬ РЕЗИНОВЫЙ СТЕКЛА								*(A) FILLER-DROP WINDOW GLASS*			
	90186660		-	S	S	S	S		2		20050807		
Y	90186660U		-	S	S	S	S		2	20030602			
	[06]	(Р) КРОНШТЕЙН КРЕПЛЕНИЯ ПЕРЕДНЕГО СТЕКЛА								*(A) RAIL-DROP WINDOW,FRONT*			
	90186658		-	S	S	S	S		2				
	[07]	(Р) ПРИВОД ПЕРЕДНЕГО СТЕКЛОПОДЪЕМНИКА								*(A) LIFTER-WINDOW,FRONT*			
	90186593		-	S	-	S	-	ЛВ	1		20030409		N100, МЕХАНИЧЕСКИЙ
O	94581085		-	S	-	S	-	ЛВ	1	20030410	20051009		N100, МЕХАНИЧЕСКИЙ
Y	90186593		-	S	-	S	-	ЛВ	1	20050916	20070227		N100, МЕХАНИЧЕСКИЙ
Y	94581085U00		-	S	-	S	-	ЛВ	1	20060601	20070716		N100, МЕХАНИЧЕСКИЙ
O	90186593		-	S	-	S	-	ЛВ	1	20070227			N150, МЕХАНИЧЕСКИЙ
	90186594		-	S	-	S	-	ПР	1		20030409		N100, МЕХАНИЧЕСКИЙ
O	94581086		-	S	-	S	-	ПР	1	20030410	20051009		N100, МЕХАНИЧЕСКИЙ
Y	90186594		-	S	-	S	-	ПР	1	20050916	20070227		N100, МЕХАНИЧЕСКИЙ
Y	94581086U00		-	S	-	S	-	ПР	1	20060601	20070215		N100, МЕХАНИЧЕСКИЙ
O	90186594		-	S	-	S	-	ПР	1	20070227			N150, МЕХАНИЧЕСКИЙ
	NP943		-	-	S	-	S	ЛВ	1				N100,ЭЛЕКТРИЧЕСКИЙ
	90187594		-	-	S	-	S	ПР	1	20070218			N150,ЭЛЕКТРИЧЕСКИЙ
	NP944		-	-	S	-	S	ПР	1				N100,ЭЛЕКТРИЧЕСКИЙ

Содержание

Назад

6230 СТЕКЛОПОДЪЕМНИК ПЕРЕДНЕЙ ДВЕРИ

FRONT WINDOW LIFTER I

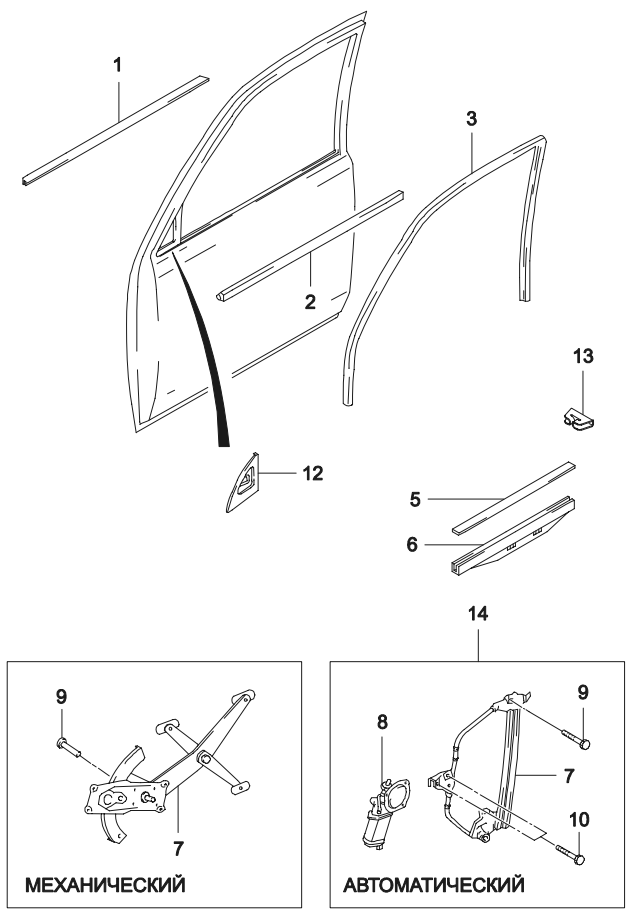

ВЗТ	№ ПОЗИЦИИ / НОМЕР ДЕТАЛИ	ДВГ	МОДЕЛЬ I	II	III	IV	КОМПЛЕКТАЦИЯ	Л/П	КОЛ	ПРИМЕНЕНИЕ С	ПО	ПРИМЕЧАНИЕ	КОД/Д
	[07]	(Р) ПРИВОД ПЕРЕДНЕГО СТЕКЛОПОДЪЕМНИКА										*(A) LIFTER-WINDOW,FRONT*	
	90187593	-	-	S	-	S	&A31	ПР	1	20080328		N150,ЭЛЕКТРИЧЕСКИЙ	
	[08]	(Р) ЭЛЕКТРОДВИГАТЕЛЬ СТЕКЛОПОДЪЕМНИКА										*(A) MOTOR-POWER WINDOW,FRONT*	
	96168983	-	-	S	-	S	&A31	ЛВ	1				
	96168984	-	-	S	-	S	&A31	ПР	1				
	[09]	(Р) ЗАКЛЕПКА										*(A) RIVET-POP*	
	11086102	-	S	S	S	S			4		19961031	4.8X11	
Y	09229-04002	-	S	S	S	S			4	19961101	20030410	4.8X11	
O	94535098	-	S	S	S	S			4	20030411		4.8X11	
	[10]	(Р) БОЛТ										*(A) BOLT*	
	94836718	-	-	S	-	S			6			M6X1.0X8	
	[12]	(Р) ЗАГЛУШКА ВНУТРЕННЯЯ ОКНА										*(A) COVER-WINDOW FRAME,INNER*	
	96189705	-	S	-	S	-	&T6K	ЛВ	1				
	96189706	-	S	-	S	-	&T6K	ПР	1				
	96179795	-	-	S	-	S	&D46&T6G	ЛВ	1			ПОВОРОТНОГО ТИПА ЗЕРКАЛО	
	96179796	-	-	S	-	S	&D46&T6G	ПР	1			ПОВОРОТНОГО ТИПА ЗЕРКАЛО	
	[13]	(Р) НАЛИЧНИК НАПРАВЛЯЮЩЕЙ СТЕКЛА										*(A) PIECE-GUIDE,GLASS DROP*	
	90239806	-	S	S	S	S			2				
	[14]	(Р) ПРИВОД СТЕКЛОПОДЪЕМНИКА В БОРЕ										*(A) LIFTER A-WINDOW,FRONT*	
	96175740	-	-	S	-	S	&A31	ЛВ	1		19990110	ЭЛЕКТРИЧЕСКИЙ	
Y	96211361	-	-	S	-	S	&A31	ЛВ	1	19990111		ЭЛЕКТРИЧЕСКИЙ	
	96175741	-	-	S	-	S	&A31	ПР	1		19990105	ЭЛЕКТРИЧЕСКИЙ	
Y	96211362	-	-	S	-	S	&A31	ПР	1	19990106		ЭЛЕКТРИЧЕСКИЙ	

Содержание

Назад

6320 ЗАМОК ЗАДНЕЙ ДВЕРИ

REAR DOOR LOCKING

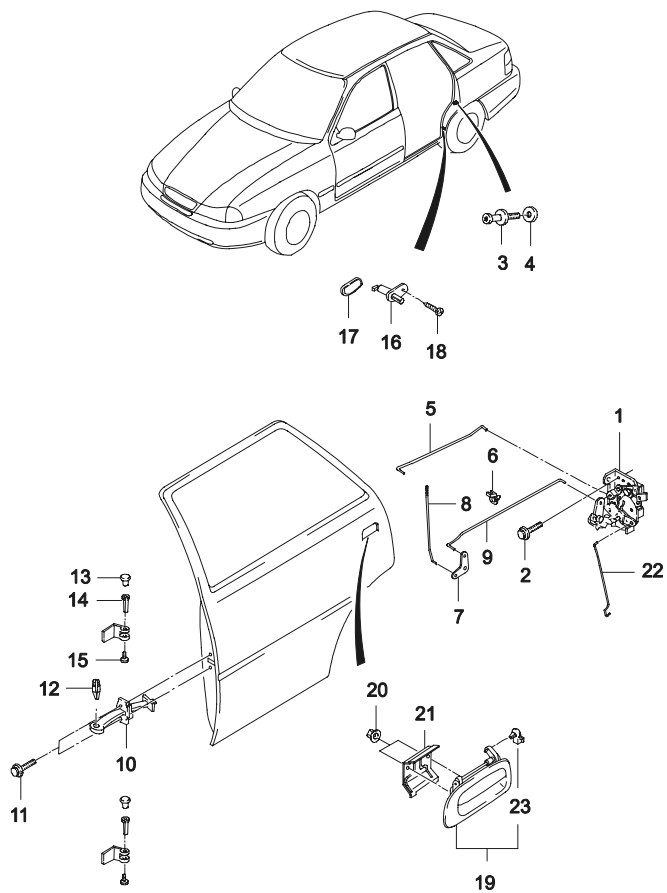

ВЗТ	№ ПОЗИЦИИ / НОМЕР ДЕТАЛИ	ДВГ	МОДЕЛЬ I	II	III	IV	КОМПЛЕКТАЦИЯ	Л/П	КОЛ	ПРИМЕНЕНИЕ С	ПО	ПРИМЕЧАНИЕ	КОД/Д
	[01]	(Р) ЗАМОК ЗАДНЕЙ ДВЕРИ								*(A) LOCK-REAR DOOR*			
	96209561	-	S	S	S	S		ЛВ	1				
	96209562	-	S	S	S	S		ПР	1				
	[02]	(Р) ВИНТ								*(A) SCREW*			
	96084838	-	S	S	S	S			6		19961031		
Y	09125-06002	-	S	S	S	S			6	19961101	20001108		
Y	09125-06010	-	S	S	S	S			6	20001109	20030410		
O	94520443	-	S	S	S	S			6	20030411			
	[03]	(Р) ФИКСАТОР ЗАМКА ДВЕРИ								*(A) PIN-DOOR STRIKER*			
	96146555	-	S	S	S	S			2				
	[04]	(Р) ШАЙБА ДИСТАНЦИОННАЯ								*(A) WASHER-DISTANCE*			
	03466674	-	S	S	S	S			2				
	03466675	-	S	S	S	S			2				
	[05]	(Р) ТЯГА ПРИВОДА ЗАМКА								*(A) ROD-REMOTE CONTROL*			
	96169118	-	S	S	S	S			2		20070906		
Y	96169118U00	-	S	S	S	S			2	20060406			
	[06]	(Р) ЗАЖИМ								*(A) CLIP-LINKAGE*			
	90044397	-	S	S	S	S			4		20030611		
Y	94580501	-	S	S	S	S			4	20030612			
	[07]	(Р) КОРОМЫСЛО								*(A) CRANK-BELL*			
	96125058-A	-	S	S	S	S			2		19961031		
Y	96125058	-	S	S	S	S			2	19961101			
	[08]	(Р) ТЯГА КНОПКИ БЛОКИРОВКИ ЗАМКА								*(A) ROD-DOOR LOCKING*			
	90181956	-	S	-	S	-			2				
Y	90181956U00	-	S	-	S	-			2	20080201			
	96165612	-	-	S	-	S			2		20070716		
Y	96165612U00	-	-	S	-	S			2	20060512			
	[09]	(Р) ТЯГА БЛОКИРОВКИ ЗАМКА								*(A) ROD-DOOR LOCKING CON*			
	90181931-A	-	S	S	S	S		ЛВ	1		19961031		
Y	90181931	-	S	S	S	S		ЛВ	1	19961101	20070518		
Y	90181931U00	-	S	S	S	S		ЛВ	1	20060320			
	90181932-A	-	S	S	S	S		ПР	1		19961031		
Y	90181932	-	S	S	S	S		ПР	1	19961101	20070518		
Y	90181932U00	-	S	S	S	S		ПР	1	20060320			

Содержание

Назад

6320 ЗАМОК ЗАДНЕЙ ДВЕРИ

REAR DOOR LOCKING

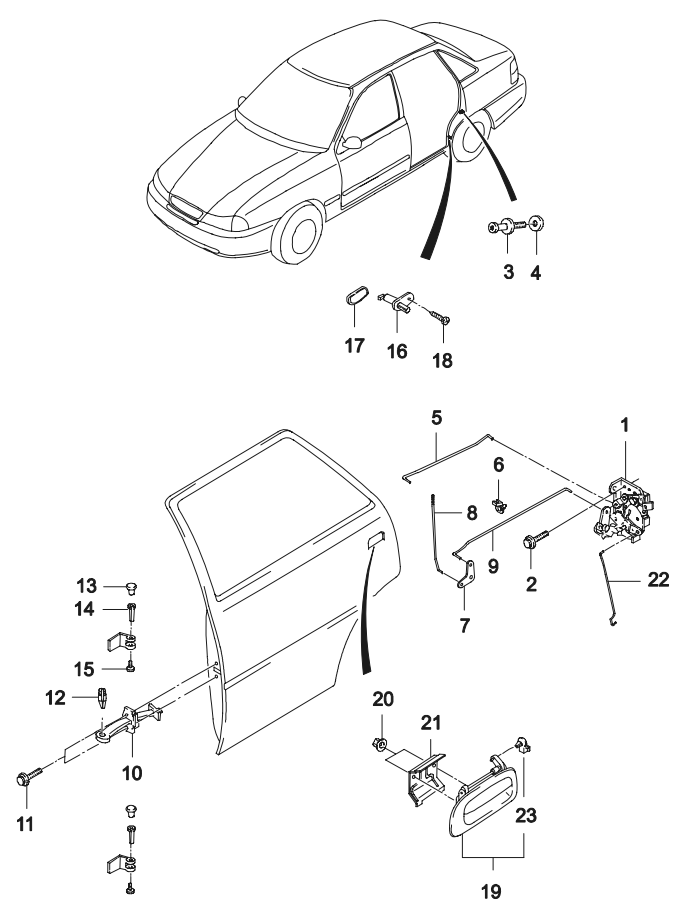

ВЗТ	№ ПОЗИЦИИ / НОМЕР ДЕТАЛИ	ДВГ	МОДЕЛЬ I	II	III	IV	КОМПЛЕКТАЦИЯ	Л/П	КОЛ	ПРИМЕНЕНИЕ С	ПО	ПРИМЕЧАНИЕ	КОД/Д
	[10]	(P) ОГРАНИЧИТЕЛЬ ОТКРЫВАНИЯ ДВЕРИ					*(A) CHECK-DOOR*						
	90245297-C	-	S	S	S	S			2		19961031		
Y	90245297	-	S	S	S	S			2	19961101			
	[11]	(P) БОЛТ И ШАЙБА					*(A) BOLT&WASHER*						
	11080402	-	S	S	S	S			4		19970531		
Y	09116-05002	-	S	S	S	S			4	19970601	20030408		
O	94501357	-	S	S	S	S			4	20030406			
	[12]	(P) ВТУЛКА РЕЗЬБОВАЯ					*(A) SLEEVE-SPLIT*						
	90195523	-	S	S	S	S			2		20030408		
	94581090	-	S	S	S	S			2	20030409			
	[13]	(P) ПРОБКА					*(A) PLUG*						
	03458232	-	S	S	S	S			4				
	[14]	(P) ВТУЛКА РЕЗЬБОВАЯ					*(A) SLEEVE-SPLIT*						
	96163646	-	S	S	S	S			4				
	[15]	(P) КРЫШКА ПЕТЛИ					*(A) CAP-HINGE*						
	90181351	-	S	S	S	S			4				
	[16]	(P) ВКЛЮЧАТЕЛЬ СИГНАЛА ОТКРЫТОЙ ДВЕРИ					*(A) SWITCH-DOOR CONTACT*						
	96175902	-	S	S	S	S			2		20001113		
Y	96235956	-	S	S	S	S			2	20001114			
	[17]	(P) ПРОБКА ВКЛЮЧАТЕЛЯ СИГНАЛА					*(A) PLUG-CONTACT SWITCH*						
	96148356	-	S	S	S	S			4				
	[18]	(P) ВИНТ					*(A) SCREW*						
	11041737	-	S	S	S	S			4		19961231	4.2X9.5	
Y	09132-04012	-	S	S	S	S			4	19970101	19990608	4.2X9.5	
Y	03170-42095	-	S	S	S	S			4	19990609	20030522	4.2X9.5	
O	94520336	-	S	S	S	S			4	20030523		4.2X9.5	
	[19]	(P) РУЧКА НАРУЖНЯЯ ПРИВОДА ЗАМКА					*(A) HANDLE-DOOR OUTSIDE*						
	96211473	-	S	S	S	S		ЛВ	1		20071205	БЕЗ ЦВЕТА	
O	96211475	-	S	S	S	S		ЛВ	1	20071206	20080227	БЕЗ ЦВЕТА	
Y	96211475U00	-	S	S	S	S		ЛВ	1	20080228		БЕЗ ЦВЕТА	
	96211474	-	S	S	S	S		ПР	1		20071205	БЕЗ ЦВЕТА	
O	96211487	-	S	S	S	S		ПР	1	20071206	20080227	БЕЗ ЦВЕТА	
Y	96211487U00	-	S	S	S	S		ПР	1	20080228		БЕЗ ЦВЕТА	
	[20]	(P) ГАЙКА					*(A) NUT*						
	11063471	-	S	S	S	S			4		19961031	M6X18	

Содержание

Назад

6320 ЗАМОК ЗАДНЕЙ ДВЕРИ

REAR DOOR LOCKING

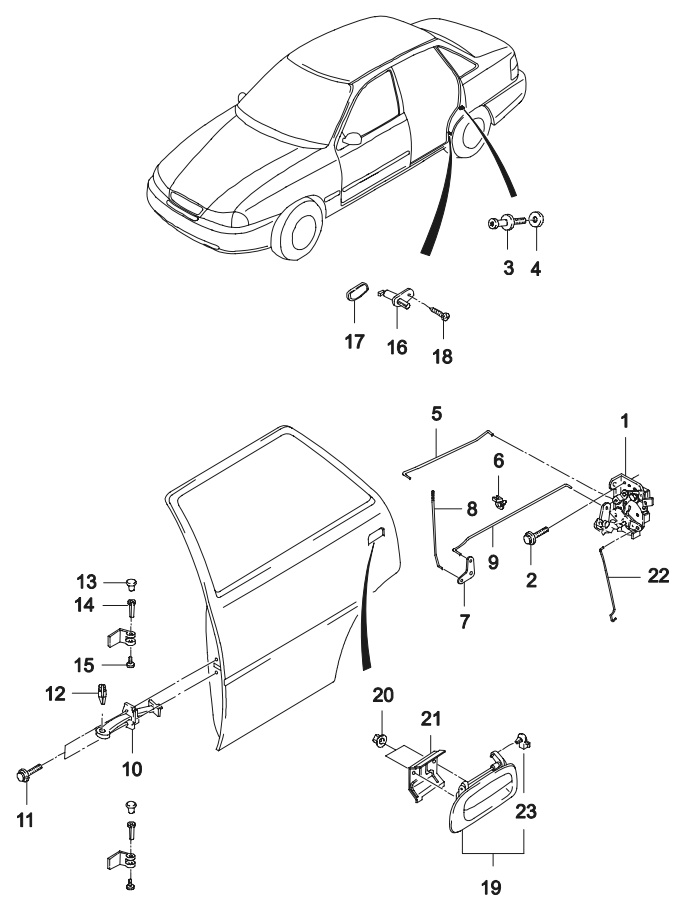

ВЗТ	№ ПОЗИЦИИ / НОМЕР ДЕТАЛИ	ДВГ	МОДЕЛЬ I	II	III	IV	КОМПЛЕКТАЦИЯ	Л/П	КОЛ	ПРИМЕНЕНИЕ С	ПО	ПРИМЕЧАНИЕ	КОД/Д
	[20]	(P) ГАЙКА								*(A) NUT*			
Y	09159-06001	-	S	S	S	S			4	19961101	20030520	M6X18	
O	94515333	-	S	S	S	S			4	20030521		M6X18	
	[21]	(P) КРОНШТЕЙН НАРУЖНЕЙ РУЧКИ ЗАМКА								*(A) BRACKET-OUTSIDE HANDLE*			
	96187223	-	S	S	S	S			2		20040420		
Y	96187223U	-	S	S	S	S			2	20040421			
	[22]	(P) ТЯГА НАРУЖНЕГО ПРИВОДА								*(A) ROD-OUTSIDE HANDLE*			
	96179527	-	S	S	S	S		ЛВ	1		20070925		
Y	96179527U00	-	S	S	S	S		ЛВ	1	20060503			
	96179528	-	S	S	S	S		ПР	1		20070925		
Y	96179528U00	-	S	S	S	S		ПР	1	20060503			
	[23]	(P) ЗАЖИМ								*(A) CLIP-LINKAGE*			
	96191021	-	S	S	S	S		ЛВ	1		20020106		
Y	96159550	-	S	S	S	S		ПР	1	20020107			

Содержание

Назад

6330 СТЕКЛОПОДЪЕМНИК ЗАДНЕЙ ДВЕРИ

REAR WINDOW LIFTER

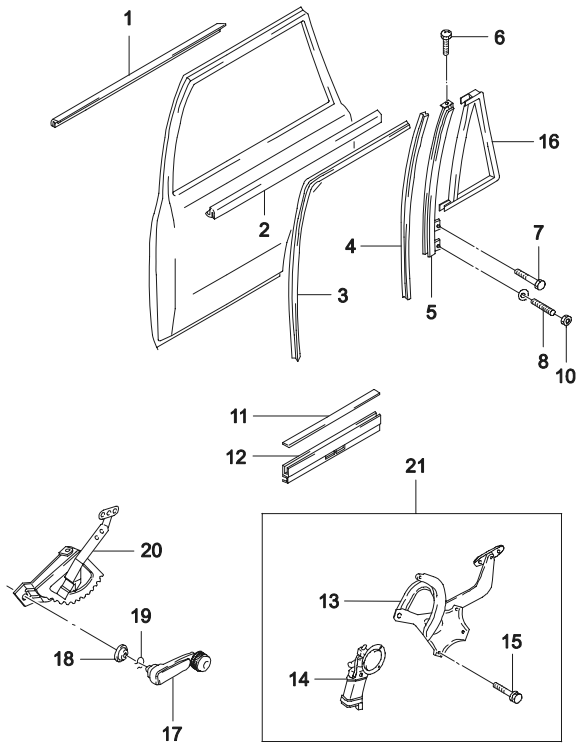

ВЗТ	№ ПОЗИЦИИ / НОМЕР ДЕТАЛИ	ДВГ	МОДЕЛЬ I	II	III	IV	КОМПЛЕКТАЦИЯ	Л/П	КОЛ	ПРИМЕНЕНИЕ С	ПО	ПРИМЕЧАНИЕ	КОД/Д
	[01]	(Р) ОБЛИЦОВКА КАНАЛА ХОДА СТЕКЛА, НАРУЖНЯЯ								*(A) WEATHERSTRIP-WINDOW CHANNEL,OUTER*			
	96175627	-	S	S	S	S		ЛВ	1		20030624		
Y	96175627U	-	S	S	S	S		ЛВ	1	20030625			
	96175628	-	S	S	S	S		ПР	1		20030624		
Y	96175628U	-	S	S	S	S		ПР	1	20030625			
	[02]	(Р) ОБЛИЦОВКА КАНАЛА ХОДА СТЕКЛА, ВНУТРЕННЯЯ								*(A) WEATHERSTRIP-WINDOW CHANNEL,INNER*			
	96098917	-	S	-	S	-	&A30	ЛВ	1		20041209		XC
Y	96098917U	-	S	-	S	-	&A30	ЛВ	1	20041210			XC
	96098918	-	S	-	S	-	&A30	ПР	1		20041201		XD
Y	96098918U	-	S	-	S	-	&A30	ПР	1	20041202			XD
	[03]	(Р) НАПРАВЛЯЮЩАЯ ХОДА СТЕКЛА								*(A) CHANNEL-GLASS RUN*			
	96214620	-	S	S	S	S		ЛВ	1				
	96214621	-	S	S	S	S		ПР	1				
	[04]	(Р) НАПРАВЛЯЮЩАЯ ХОДА СТЕКЛА								*(A) CHANNEL-GLASS RUN*			
	90186573	-	S	S	S	S			2				
	[05]	(Р) НАПРАВЛЯЮЩАЯ ХОДА СТЕКЛА, ЗАДНЯЯ								*(A) CHANNEL-REAR GLASS RUN*			
	90196913	-	S	S	S	S		ЛВ	1				
	90196914	-	S	S	S	S		ПР	1				
	[06]	(Р) ВИНТ								*(A) SCREW*			
	96212576	-	S	S	S	S			4			M4X6	
	[07]	(Р) ВИНТ								*(A) SCREW*			
	11072503	-	S	S	S	S			2			M6X10Z2	
	[08]	(Р) ВИНТ								*(A) SCREW*			
	96211531	-	S	S	S	S			2			M6X58	
	[10]	(Р) ГАЙКА								*(A) NUT*			
	11063471	-	S	S	S	S			4		19961031	M6, С ШАЙБОЙ	
Y	09159-06001	-	S	S	S	S			4	19961101	20030520	M6, С ШАЙБОЙ	
O	94515333	-	S	S	S	S			4	20030521		M6, С ШАЙБОЙ	
	[11]	(Р) УПЛОТНИТЕЛЬ РЕЗИНОВЫЙ СТЕКЛА								*(A) FILLER-DROP WINDOW GLASS*			
	90186660	-	S	S	S	S			2		20050807		
Y	90186660U	-	S	S	S	S			2	20030602			
	[12]	(Р) КРОНШТЕЙН КРЕПЛЕНИЯ СТЕКЛА								*(A) RAIL-DROP WINDOW*			
	90186659	-	S	S	S	S			2				

Содержание

Назад

6330 СТЕКЛОПОДЪЕМНИК ЗАДНЕЙ ДВЕРИ

REAR WINDOW LIFTER

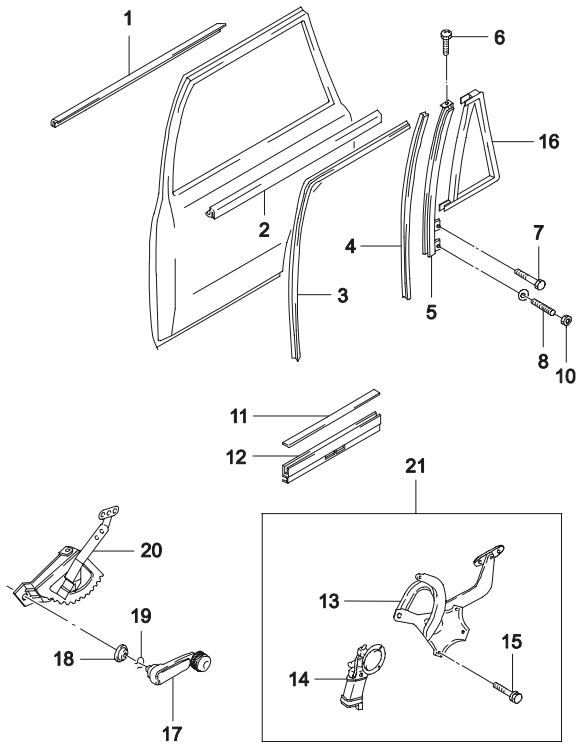

ВЗТ	№ ПОЗИЦИИ / НОМЕР ДЕТАЛИ	ДВГ	МОДЕЛЬ I	II	III	IV	КОМПЛЕКТАЦИЯ	Л/П	КОЛ	ПРИМЕНЕНИЕ С	ПО	ПРИМЕЧАНИЕ	КОД/Д
	[13]	(Р) ПРИВОД ЗАДНЕГО СТЕКЛОПОДЪЕМНИКА					*(A) LIFTER-WINDOW,REAR*						
	NP1025	-	-	S	-	S	&A31	ЛВ	1			ЭЛЕКТРИЧЕСКИЙ	
	NP1026	-	-	S	-	S	&A31	ПР	1			ЭЛЕКТРИЧЕСКИЙ	
	[14]	(Р) ЭЛЕКТРОДВИГАТЕЛЬ СТЕКЛОПОДЪЕМНИКА ЗАДНЕГО					*(A) MOTOR-POWER WINDOW,REAR*						
	96169672	-	-	S	-	S	&A31	ЛВ	1				
	96169673	-	-	S	-	S	&A31	ПР	1				
	[15]	(Р) ЗАКЛЕПКА					*(A) RIVET-POP*						
	11086102	-	S	S	S	S			6		19961031	4.8X11	
Y	09229-04002	-	S	S	S	S			6	19961101	20030410	4.8X11	
O	94535098	-	S	S	S	S			6	20030411		4.8X11	
	[16]	(Р) УПЛОТНИТЕЛЬ ФОРТОЧКИ					*(A) WEATHERSTRIP-FIXED WINDOW*						
	90196933-A	-	S	S	S	S		ЛВ	1		20030327		
O	94581095	-	S	S	S	S		ЛВ	1	20030401	20030523		
Y	90196933	-	S	S	S	S		ЛВ	1	20030524			
	90196934-A	-	S	S	S	S		ПР	1		20030327		
O	94581096	-	S	S	S	S		ПР	1	20030401	20030523		
Y	90196934	-	S	S	S	S		ПР	1	20030524			
	[17]	(Р) РУЧКА СТЕКЛОПОДЪЕМНИКА					*(A) CRANK-WINDOW LIFTER*						
	96167833	-	S	-	S	-	&A30		2				
	[18]	(Р) РОЗЕТКА РУЧКИ СТЕКЛОПОДЪЕМНИКА					*(A) WASHER-WINDOW LIFTER CRANK*						
	96167839	-	S	-	S	-	&A30		2				
	[19]	(Р) ЗАЖИМ ПРОВОЛОЧНЫЙ					*(A) SPRING-RETAINING*						
	06253332	-	S	-	S	-	&A30		2				
Y	09388-00001	-	S	-	S	-			2		20030324		
O	94535137	-	S	-	S	-			2	20030325			
	[20]	(Р) ПРИВОД ЗАДНЕГО СТЕКЛОПОДЪЕМНИКА					*(A) LIFTER-WINDOW,REAR*						
	90186595	-	S	-	S	-	&A30	ЛВ	1				
	90186596	-	S	-	S	-	&A30	ПР	1				
	[21]	(Р) ПРИВОД СТЕКЛОПОДЪЕМНИКА В СБОРЕ					*(A) LIFTER A-WINDOW,REAR*						
	96175742	-	-	S	-	S	&A31	ЛВ	1				
	96175742	-	-	S	-	S	&A31	ПР	1				

Содержание

Назад

6350 ЦЕНТРАЛЬНЫЙ ЗАМОК
ELECTRIC DOOR LOCKING

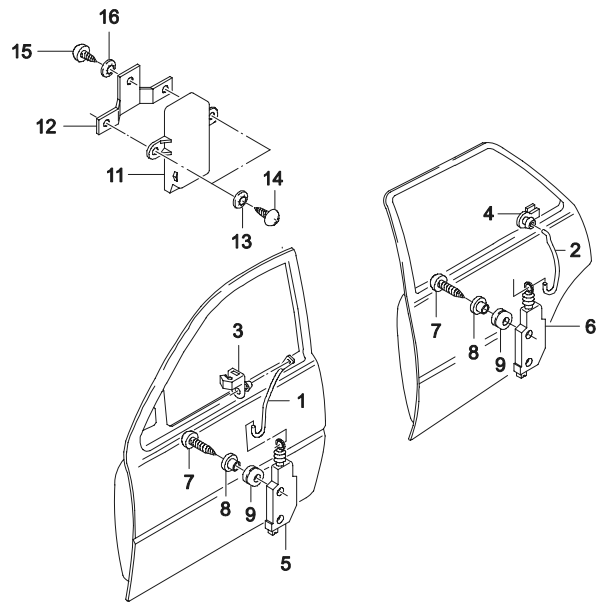

ВЗТ	№ ПОЗИЦИИ / НОМЕР ДЕТАЛИ	НАИМЕНОВАНИЕ / КОМПЛЕКТАЦИЯ	ДВГ	МОДЕЛЬ I	II	III	IV	Л/П	КОЛ	ПРИМЕНЕНИЕ С	ПО	ПРИМЕЧАНИЕ	КОД/Д
	[01]	(Р) ТЯГА КНОПКИ ЦЕНТРАЛЬНОГО ЗАМКА								*(A) ROD-CENTRAL LOCKING*			
	96178464		-	-	O	-	O	ЛВ	1	19970501	20061019		
Y	96178464U00		-	-	O	-	O	ЛВ	1	20060926			
	96178465		-	-	O	-	O	ПР	1	19970501	20061019		
Y	96178465U00		-	-	O	-	O	ПР	1	20060926			
	[02]	(Р) ТЯГА КНОПКИ ЦЕНТРАЛЬНОГО ЗАМКА								*(A) ROD-CENTRAL LOCKING*			
	96178466		-	-	O	-	O		2	19970501	20060929		
Y	96178466U00		-	-	O	-	O		2	20060926			
	[03]	(Р) ЗАЖИМ								*(A) CLIP-LINKAGE*			
	96210998		-	-	O	-	O		2	19970501	20080227		
Y	96210998U00		-	-	O	-	O		2	20080228			
	[04]	(Р) ЗАЖИМ								*(A) CLIP-LINKAGE*			
	09408-00077		-	-	O	-	O		2	19970501	20030430		
Y	94530295		-	-	O	-	O		2	20030505			
	[05]	(Р) МЕХАНИЗМ ЦЕНТРАЛЬНОГО ЗАМКА								*(A) ACTUATOR-CENTRAL LOCKING*			
	96231865		-	-	O	-	O		1	19970501	20080213	ВОДИТЕЛЬСКАЯ СТОРОНА	
Y	96231865U00		-	-	O	-	O		1	20080214	20080522	ВОДИТЕЛЬСКАЯ СТОРОНА	
Y	96231865U50		-	-	O	-	O		1	20080523		ВОДИТЕЛЬСКАЯ СТОРОНА	
	96231864		-	-	O	-	O		1	19970501	20080213	ПАССАЖИРСКАЯ СТОРОНА	
Y	96231864U00		-	-	O	-	O		1	20080214		ПАССАЖИРСКАЯ СТОРОНА	
	[06]	(Р) МЕХАНИЗМ ЦЕНТРАЛЬНОГО ЗАМКА								*(A) ACTUATOR-CENTRAL LOCKING*			
	96231864		-	-	O	-	O		2	19970501	20080213		
Y	96231864U00		-	-	O	-	O		2	20080214			
	[07]	(Р) ВИНТ								*(A) SCREW*			
	09132-04008		-	-	O	-	O		4	19970501	20030409		
O	94520488		-	-	O	-	O		4	20030410			
	[08]	(Р) ВТУЛКА								*(A) BUSHING*			
	09306-04001		-	-	O	-	O		4	19970501	20030506		
O	94535303		-	-	O	-	O		4	20030507			
	[09]	(Р) ПОДУШКА								*(A) BUMPER*			
	09320-07001		-	-	O	-	O		4	19970501	20030425		
O	94535328		-	-	O	-	O		4	20030428			

Содержание

Назад

6350 ЦЕНТРАЛЬНЫЙ ЗАМОК
ELECTRIC DOOR LOCKING

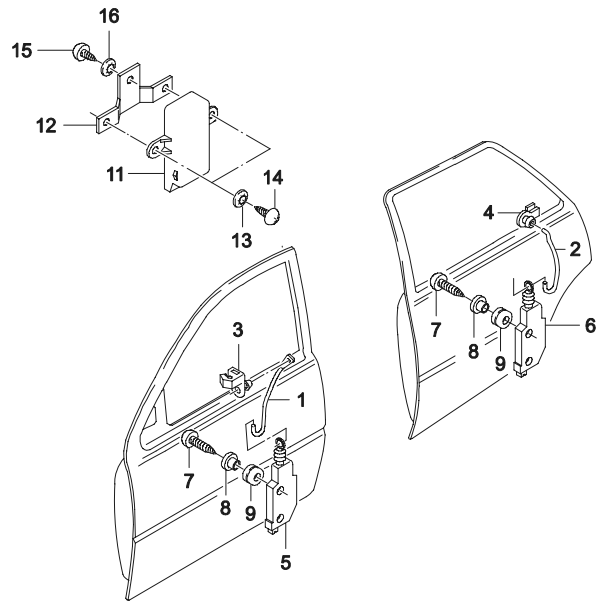

ВЗТ	№ ПОЗИЦИИ / НОМЕР ДЕТАЛИ	НАИМЕНОВАНИЕ	ДВГ	МОДЕЛЬ I	II	III	IV	КОМПЛЕКТАЦИЯ	Л/П	КОЛ	ПРИМЕНЕНИЕ С	ПО	ПРИМЕЧАНИЕ	КОД/Д
	[11] 96134783	(Р) РЕЛЕ ЦЕНТРАЛЬНОГО ЗАМКА В СБОРЕ	-	-	О	-	О	*(A) RELAY A-CENTRAL DOOR LOCK*		1	19970501	20070530		
О	E3531010		-	-	О	-	О			1	20061001			
	[12] 90197070	(Р) КРОНШТЕЙН ЭЛЕКТРИЧЕСКОГО УЗЛА	-	-	О	-	О	*(A) BRACKET-CONTROL UNIT*		1	19970501			
	[13] 96209560	(Р) ШАЙБА СТОПОРНАЯ	-	-	О	-	О	*(A) WASHER-TOOTH LOCK*		1	19970501		4.3	
	[14] 11041732	(Р) ВИНТ	-	-	О	-	О	*(A) SCREW*		2	19970501		4.2X9.5	
	[15] 11041732	(Р) ВИНТ	-	-	О	-	О	*(A) SCREW*		1	19970501		4.2X9.5	
	[16] 96209560	(Р) ШАЙБА СТОПОРНАЯ	-	-	О	-	О	*(A) WASHER-TOOTH LOCK*		1	19970501		4.3	

Содержание

Назад

6410 БОКОВИНА

SIDE BODY PANEL(N/B)

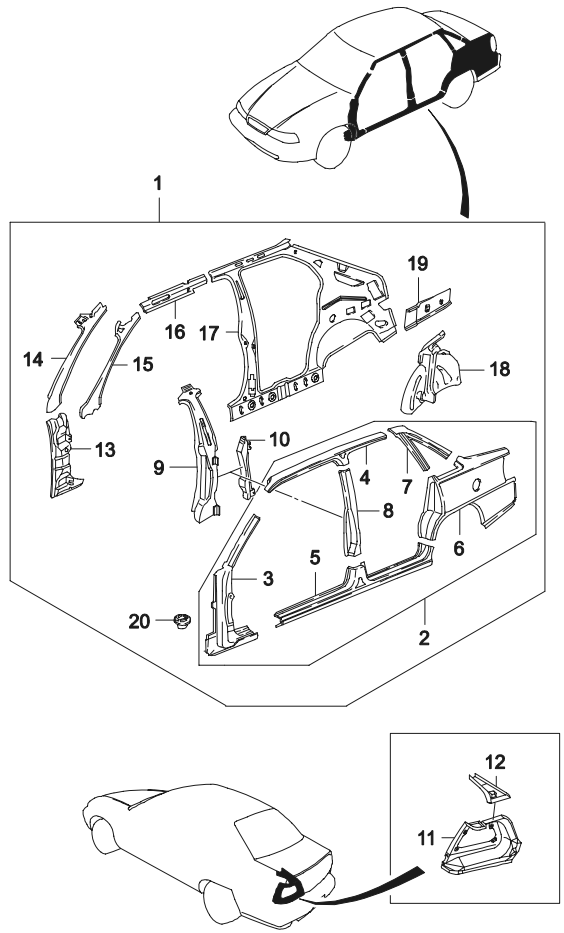

ВЗТ	№ ПОЗИЦИИ / НОМЕР ДЕТАЛИ	НАИМЕНОВАНИЕ	ДВГ	МОДЕЛЬ I	II	III	IV	КОМПЛЕКТАЦИЯ	Л/П	КОЛ	ПРИМЕНЕНИЕ С	ПО	ПРИМЕЧАНИЕ	КОД/Д
	[01]	(P) БОКОВИНА В СБОРЕ											*(A) PANEL C-SIDE OUTER*	
	96187730		-	S	S	S	S		ЛВ	1				
	96187732		-	S	S	S	S		ПР	1				
	[02]	(P) БОКОВИНА НАРУЖНЯЯ В СБОРЕ											*(A) PANEL A-SIDE OUTER*	
	96176906-A		-	S	S	S	S		ЛВ	1				
	96176907-A		-	S	S	S	S		ПР	1				
	[03]	(P) СТОЙКА ПЕРЕДНЯЯ											*(A) PANEL-HINGE PILLAR*	
	90295619		-	S	S	S	S		ЛВ	1				
	90295620		-	S	S	S	S		ПР	1				
	[04]	(P) БАЛКА КРЫШИ, НАРУЖНЯЯ											*(A) PANEL-SIDE OUTER,ROOF*	
	90295631		-	S	S	S	S		ЛВ	1				
	90295632		-	S	S	S	S		ПР	1				
	[05]	(P) БАЛКА ПОЛА, НАРУЖНЯЯ											*(A) PANEL-ROCKER OUTER*	
	90295613		-	S	S	S	S		ЛВ	1				
	90295614		-	S	S	S	S		ПР	1				
	[06]	(P) КРЫЛО ЗАДНЕЕ											*(A) PANEL-OUTER*	
	SP0167		-	S	S	S	S		ЛВ	1				
	90273748		-	S	S	S	S		ПР	1				
	[07]	(P) СТОЙКА ФОРТОЧКИ											*(A) PANEL-QUARTER OUTER,UPPER*	
	90295633		-	S	S	S	S		ЛВ	1				
	90295634		-	S	S	S	S		ПР	1				
	[08]	(P) СТОЙКА ЦЕНТРАЛЬНАЯ											*(A) PANEL-HINGE PILLAR*	
	90295627		-	S	S	S	S		ЛВ	1				
	90295628		-	S	S	S	S		ПР	1				
	[09]	(P) УСИЛИТЕЛЬ ПЕРЕДНИЙ ЦЕНТРАЛЬНОЙ СТОЙКИ											*(A) REINF-CENTER PILLAR,FRONT*	
	90181237		-	S	S	S	S		ЛВ	1				
	90181238		-	S	S	S	S		ПР	1				
	[10]	(P) УСИЛИТЕЛЬ ЗАДНИЙ ЦЕНТРАЛЬНОЙ СТОЙКИ											*(A) REINF-CENTER PILLAR,REAR*	
	90181241		-	S	S	S	S		ЛВ	1				
	90181242		-	S	S	S	S		ПР	1				
	[11]	(P) ГЕНЗДО ФОНАРЯ											*(A) INSERT-SIDE PANEL,OUTER*	
	96169002		-	S	S	S	S		ЛВ	1				
	96169003		-	S	S	S	S		ПР	1				

Содержание

Назад

6410 БОКОВИНА

SIDE BODY PANEL(N/B)

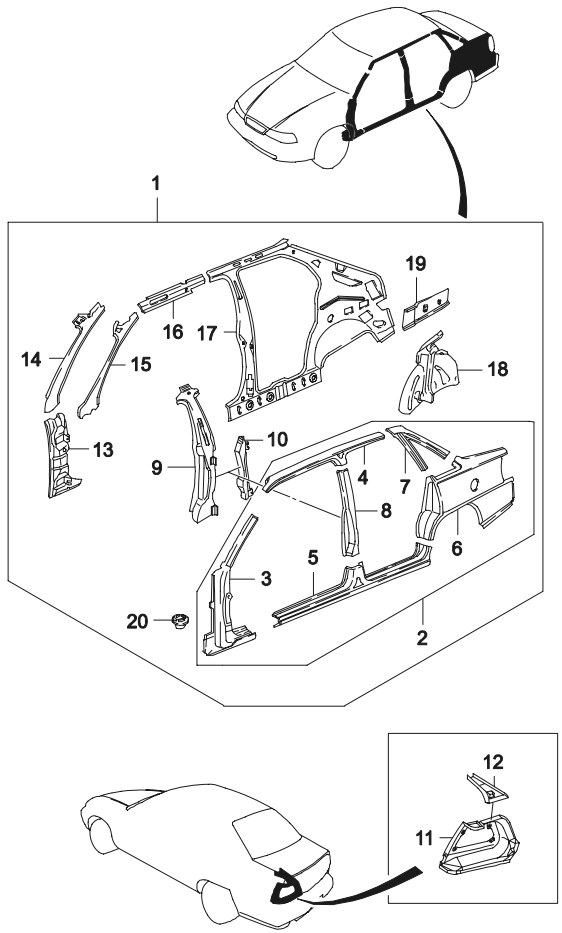

ВЗТ	№ ПОЗИЦИИ / НОМЕР ДЕТАЛИ	НАИМЕНОВАНИЕ / КОМПЛЕКТАЦИЯ	ДВГ	МОДЕЛЬ I	II	III	IV	Л/П	КОЛ	ПРИМЕНЕНИЕ С	ПО	ПРИМЕЧАНИЕ	КОД/Д
	[12]	(Р) КЛИН ГНЕЗДА ФОНАРЯ										*(A) GUSSET-SIDE PANEL,OUTER*	
	96169006	-		S	S	S	S	ЛВ	1				
	96169007	-		S	S	S	S	ПР	1				
	[13]	(Р) УСИЛИТЕЛЬ ПАНЕЛИ ПЕТЕЛЬНОЙ СТОЙКИ										*(A) REINFORCEMENT-FRONT HINGE*	
	90181595	-		S	S	S	S	ЛВ	1				
	90181596	-		S	S	S	S	ПР	1				
	[14]	(Р) СТОЙКА ПЕРЕДНЯЯ										*(A) PILLAR-FRONT BODY,INNER*	
	90341729	-		S	S	S	S	ЛВ	1		20070730		
Y	90341729U	-		S	S	S	S	ЛВ	1	20070801			
	90341730	-		S	S	S	S	ПР	1		20070730		
Y	90341730U	-		S	S	S	S	ПР	1	20070801			
	[15]	(Р) УСИЛИТЕЛЬ ПЕРЕДНЕЙ СТОЙКИ										*(A) REINF-FRONT BODY PILLAR INNER*	
	90181599	-		S	S	S	S	ЛВ	1				
	90181600	-		S	S	S	S	ПР	1				
	[16]	(Р) РАМА КРЫШИ										*(A) FRAME-ROOF SIDE INNER*	
	90245391	-		S	S	S	S	ЛВ	1				
	90245392	-		S	S	S	S	ПР	1				
	[17]	(Р) БОКОВИНА ВНУТРЕННЯЯ										*(A) PANEL A-SIDE INNER*	
	90245403	-		S	S	S	S	ЛВ	1				
	90245404	-		S	S	S	S	ПР	1				
	[18]	(Р) ПОДКРЫЛЬНИК ЗАДНЕГО КОЛЕСА										*(A) PANEL A-WHEELHOUSE INNER*	
	96079050	-		S	S	S	S	ЛВ	1				
	96079051	-		S	S	S	S	ПР	1				
	[19]	(Р) ПЕРЕМЫЧКА ЗАДНЯЯ										*(A) PLATE-WEB,REAR*	
	90197373	-		S	S	S	S	ЛВ	1				
	90197374	-		S	S	S	S	ПР	1				
	[20]	(Р) ПРОБКА ДРЕНАЖНАЯ										*(A) PLUG-WATER DRAIN*	
	90053992	-		S	S	S	S	ПР	2				

Содержание

Назад

6420 ЗАМОК КРЫШКИ ТОПЛИВНОЙ ГОРЛОВИНЫ

FUEL FILLER LOCKING

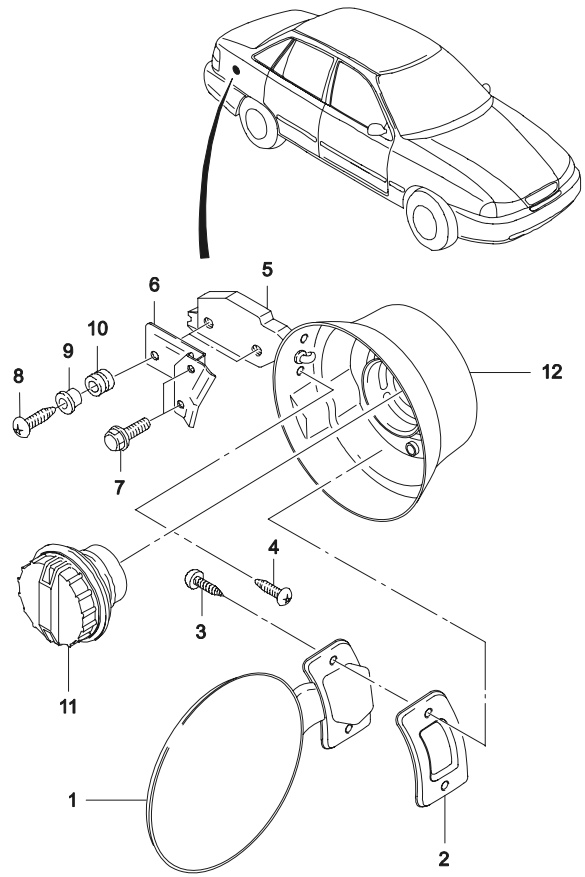

ВЗТ	№ ПОЗИЦИИ / НОМЕР ДЕТАЛИ	ДВГ	МОДЕЛЬ I	II	III	IV	КОМПЛЕКТАЦИЯ	Л/П	КОЛ	ПРИМЕНЕНИЕ С	ПО	ПРИМЕЧАНИЕ	КОД/Д
	[01] 96169071	-	S	S	S	S	(Р) КРЫШКА ТОПЛИВОЗАЛИВНОЙ ГОРЛОВИНЫ		1			*(A) DOOR-FUEL FILLER*	
	[02] 90246698	-	S	S	S	S	(Р) ПРОКЛАДКА		1			*(A) GASKET*	
	[03] 11064421	-	S	S	S	S	(Р) ВИНТ		2			*(A) SCREW* 4.8X11	
	[04] 11064421	-	S	S	S	S	(Р) ВИНТ		2			*(A) SCREW* 4.8X11	
	[05] 96178614	-	S	S	S	S	(Р) ЗАМОК КРЫШКИ		1			*(A) ACTUATOR-FUEL FILLER DOOR*	
	[06] 96122349	-	S	S	S	S	(Р) КРОНШТЕЙН КРЫШКИ		1			*(A) BRACKET-FILLER DOOR*	
	[07] 96218807	-	S	S	S	S	(Р) ВИНТ		2			*(A) SCREW* M6X15Z5	
	[08] 90196374	-	S	S	S	S	(Р) ВИНТ		1			*(A) SCREW*	
	[09] 90196280	-	S	S	S	S	(Р) ВТУЛКА		2			*(A) BUSHING*	
	[10] 90196279	-	S	S	S	S	(Р) ПОДУШКА		2			*(A) BUMPER*	
	[11] 22591475	-	S	S	S	S	(Р) КРЫШКА ТОПЛИВНОГО БАКА		1			*(A) CAP-FUEL TANK SCREW*	
	[12] 96169070	-	S	S	S	S	(Р) ГОРЛОВИНА ТОПЛИВОЗАЛИВНАЯ	ПР	1			*(A) CAP-FUEL FILLER* 20040906	
Y	96169070U	-	S	S	S	S		ПР	1			20040907	

Содержание

Назад

6430 КРЫША
ROOF PANEL

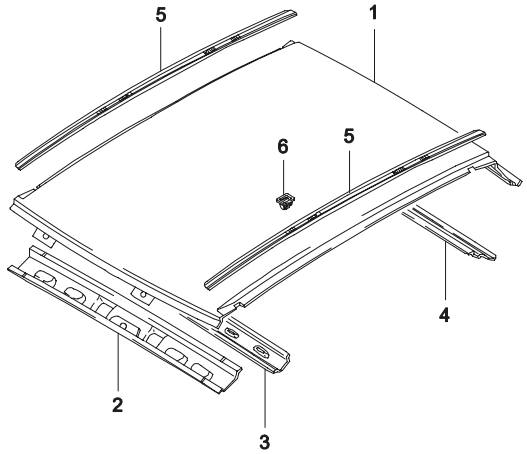

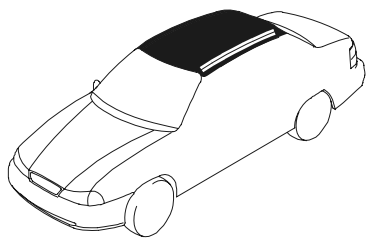

ВЗТ	№ ПОЗИЦИИ / НОМЕР ДЕТАЛИ	НАИМЕНОВАНИЕ	ДВГ	МОДЕЛЬ I	II	III	IV	КОМПЛЕКТАЦИЯ	Л/П	КОЛ	ПРИМЕНЕНИЕ С	ПО	ПРИМЕЧАНИЕ	КОД/Д
	[01]	(P) КРЫША												
	90197090		-	S	S	S	S			1		20080131		
Y	90197090U00		-	S	S	S	S			1	20080201			
	[02]	(P) ФЛАНЕЦ ТОРЦЕВОЙ ПРОЕМА ВЕТРОВОГО СТЕКЛА												
	90185073		-	S	S	S	S			1				
	[03]	(P) ПОПЕРЕЧИНА КРЫШИ												
	90181574-C		-	S	S	S	S			1		19961031		
Y	90181574		-	S	S	S	S			1	19961101	20070620		
O	90181574U00		-	S	S	S	S			1	20060828			
	[04]	(P) РАМА ЗАДНЯЯ КРЫШИ												
	90197093-A		-	S	S	S	S			1		20060301		
Y	90197093U01		-	S	S	S	S			1	20060301			
	[05]	(P) МОЛДИНГ КРЫШИ												
	96193051		-	S	S	S	S		ЛВ	1				
	96193052		-	S	S	S	S		ПР	1				
	[06]	(P) ФИКСАТОР												
	90221973		-	S	S	S	S			12				
	[07]	(P) ЛЮК ЭЛЕКТРИЧЕСКИЙ												
	79700UV4A00		-	-	O	-	O			1	20041222			

(A) PANEL A-ROOF
(A) RAIL-WINDSHIELD HEADER
(A) SUPPORT-ROOF
(A) FRAME-REAR ROOF
(A) RAIL A-ROOF
(A) CLIP
(A) SUNROOF A

Содержание

Назад

6440 БАГАЖНИК
TRUNK LID PANEL

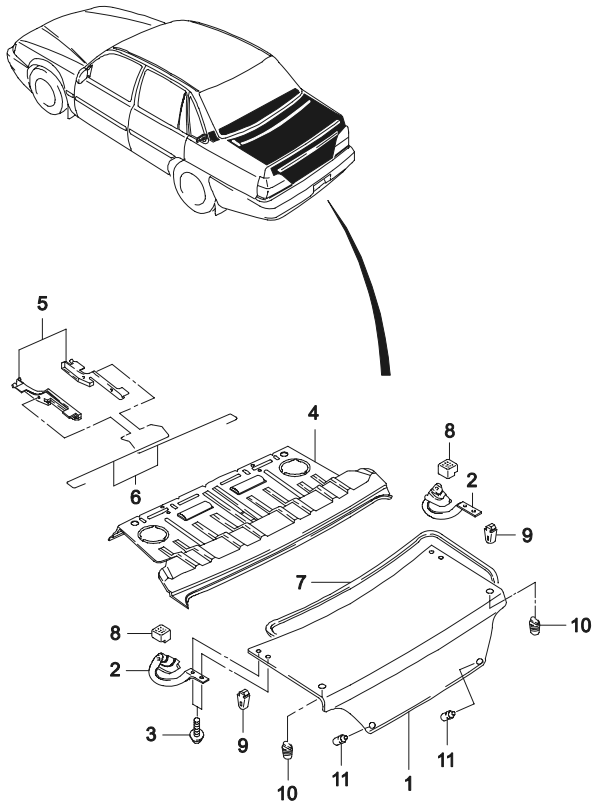

ВЗТ	№ ПОЗИЦИИ / НОМЕР ДЕТАЛИ	ДВГ	МОДЕЛЬ I	II	III	IV	КОМПЛЕКТАЦИЯ	Л/П	КОЛ	ПРИМЕНЕНИЕ С	ПО	ПРИМЕЧАНИЕ	КОД/Д
	[01]	(Р) КРЫШКА БАГАЖНИКА					*(A) PANEL A-TRUNK LID*						
	96169602	-	S	S	S	S			1		20020731	N100	
N	96287153	-	S	S	S	S			1	20020801		N100	
	J3351001	-	S	S	S	S			1	20080201		N150	
	[02]	(Р) ПЕТЛЯ КРЫШКИ БАГАЖНИКА					*(A) HINGE-TRUNK LID*						
	90221523	-	S	S	S	S		ЛВ	1				
	90221524	-	S	S	S	S		ПР	1				
	[03]	(Р) ВИНТ					*(A) SCREW*						
	11079441	-	S	S	S	S			4			M6X20Z2	
	[04]	(Р) ПОЛКА ЗАДКА					*(A) PANEL A-UPPER BACK*						
	96187754	-	S	S	S	S			1		19981025		
Y	96187755	-	S	S	S	S			1	19981026	20080123		
	96176555U1	-	S	S	S	S			1	20080124			
	[05]	(Р) КРОНШТЕЙН ТОРСИОНА					*(A) BRACKET-TRUNK LID SPRING*						
	96187752	-	S	S	S	S		ЛВ	1				
	96187753	-	S	S	S	S		ПР	1				
	[06]	(Р) ТОРСИОН КРЫШКИ БАГАЖНИКА					*(A) SPRING-TRUNK LID HINGE*						
	96169623	-	S	S	S	S		ЛВ	1		20060802		
Y	96169623U	-	S	S	S	S		ЛВ	1	20060515	20070320		
Y	96169623U10	-	S	S	S	S		ЛВ	1	20070127			
	96169624	-	S	S	S	S		ПР	1		20060802		
Y	96169624U	-	S	S	S	S		ПР	1	20060515	20070320		
Y	96169624U10	-	S	S	S	S		ПР	1	20070127			
	[07]	(Р) УПЛОТНИТЕЛЬ КРЫШКИ БАГАЖНИКА					*(A) WEATHERSTRIP-TRUNK LID*						
	90197157-A	-	S	S	S	S			1		19961231		
Y	96237429	-	S	S	S	S			1	19970101	20000718		
Y	96338664	-	S	S	S	S			1	20000719			
	[08]	(Р) ПОДУШКА КРЫШКИ БАГАЖНИКА					*(A) BUMPER-TRUNK LID*						
	96176106	-	S	S	S	S			2				
	[09]	(Р) ПОДУШКА ПЕТЛИ КРЫШКИ БАГАЖНИКА					*(A) BUMPER-TRUNK LID HINGE*						
	96186925	-	S	S	S	S			2		20030922		
Y	96186925U	-	S	S	S	S			2	20000908			
	[10]	(Р) ПОДУШКА					*(A) BUMPER*						
	96169594	-	S	S	S	S			2				

Содержание

Назад

6440 БАГАЖНИК
TRUNK LID PANEL

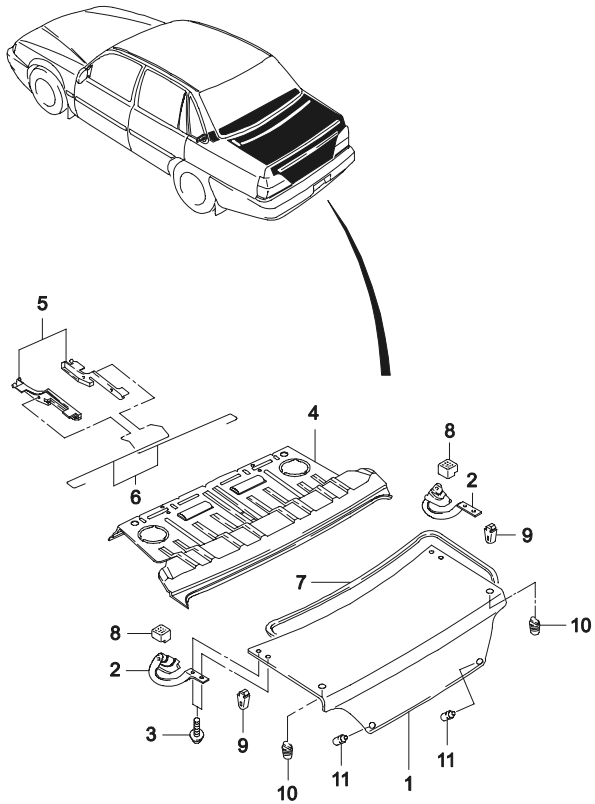

ВЗТ	№ ПОЗИЦИИ / НОМЕР ДЕТАЛИ	НАИМЕНОВАНИЕ	ДВГ	МОДЕЛЬ I	МОДЕЛЬ II	МОДЕЛЬ III	МОДЕЛЬ IV	КОМПЛЕКТАЦИЯ	Л/П	КОЛ	ПРИМЕНЕНИЕ С	ПРИМЕНЕНИЕ ПО	ПРИМЕЧАНИЕ	КОД/Д
	[11] 96169620	(Р) ПОДУШКА КРЫШКИ БАГАЖНИКА, НИЖНЯЯ *(A) BUMPER-TRUNK LID LOWER*	-	S	S	S	S			2				

Содержание

Назад

6450 ЗАМОК БАГАЖНИКА

TRUNK LID LOCKING

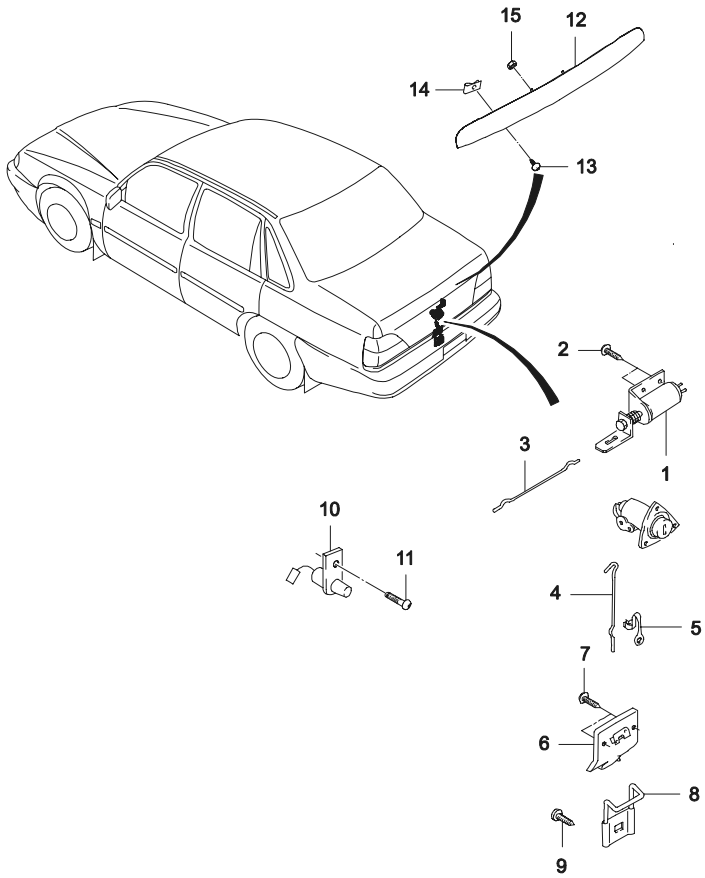

ВЗТ	№ ПОЗИЦИИ / НОМЕР ДЕТАЛИ	ДВГ	МОДЕЛЬ I	II	III	IV	КОМПЛЕКТАЦИЯ	Л/П	КОЛ	ПРИМЕНЕНИЕ С	ПО	ПРИМЕЧАНИЕ	КОД/Д
	[01] (Р) СОЛЕНОИД ПРИВОДА ЗАМКА БАГАЖНИКА *(A) SOLENOID-TRUNK LID*												
	96194118	-	S	S	S	S			1				
Y	96194118U00	-	S	S	S	S			1	20080520			
	[02] (Р) БОЛТ И ШАЙБА *(A) BOLT&WASHER*												
	96079099	-	S	S	S	S			2		19961130		
Y	09116-06024	-	S	S	S	S			2	19961201	20030422		
O	94501376	-	S	S	S	S			2	20030423			
	[03] (Р) ТЯГА СОЛЕНОИДА *(A) ROD-SOLENOID PULL*												
	96169622	-	S	S	S	S			1		20070614		
Y	96169622U00	-	S	S	S	S			1	20060506			
	[04] (Р) ТЯГА ПРИВОДА ЗАМКА *(A) ROD-LATCH PULL*												
	96169621	-	S	S	S	S			1		20070710		
Y	96169621U10	-	S	S	S	S			1	20060506			
	[05] (Р) ЗАЖИМ ПРУЖИННЫЙ *(A) CLAMP-SPRING*												
	03467819	-	S	S	S	S			1				
	[06] (Р) ЗАЩЕЛКА ЗАМКА БАГАЖНИКА *(A) LATCH-TRUNK LID*												
	96207854	-	S	S	S	S			1		20071204		
	96207854U00	-	S	S	S	S			1	20060520			
	[07] (Р) БОЛТ *(A) BOLT&WASHER*												
	96079099	-	S	S	S	S			2				
Y	09116-06024	-	S	S	S	S			2	19961201	20030422		
O	94501376	-	S	S	S	S			2	20030423			
	[08] (Р) ФИКСАТОР ЗАМКА *(A) SHACKLE-LATCH*												
	90197135	-	S	S	S	S			1				
	[09] (Р) ВИНТ *(A) SCREW*												
	11092241	-	S	S	S	S			2		20010404	M6X15	
Y	02116-36123	-	S	S	S	S			2	20010405	20050728	M8X1.25	
O	94520058	-	S	S	S	S			2	20030825		M8X1.25	
	[10] (Р) ВЫКЛЮЧАТЕЛЬ ПРИВОДА ЗАМКА БАГАЖНИКА *(A) SWITCH-TRUNK CONTACT*												
	96100612	-	S	S	S	S			1				
	[11] (Р) ВИНТ *(A) SCREW*												
	11038822	-	S	S	S	S			1			4.2X13	
	[12] (Р) РУЧКА КРЫШКИ БАГАЖНИКА *(A) HANDLE A-TRUNK LID*												
	S3083001	-	S	S	S	S			1	20080201		N150	

Содержание

Назад

6450 ЗАМОК БАГАЖНИКА

TRUNK LID LOCKING

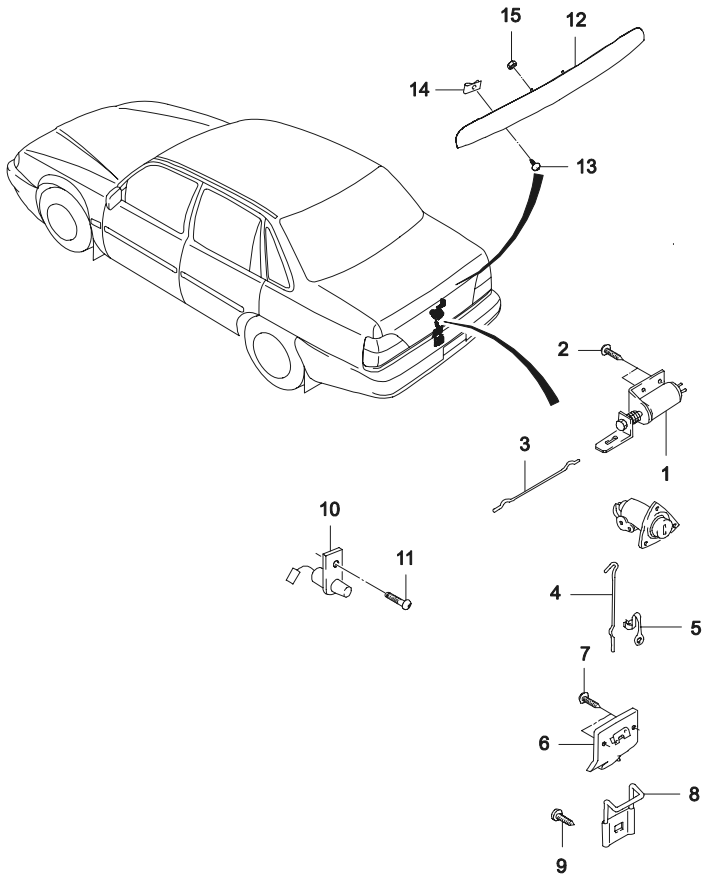

ВЗТ	№ ПОЗИЦИИ / НОМЕР ДЕТАЛИ	ДВГ	МОДЕЛЬ I	II	III	IV	КОМПЛЕКТАЦИЯ	Л/П	КОЛ	ПРИМЕНЕНИЕ С	ПО	ПРИМЕЧАНИЕ	КОД/Д
	[13]	(P) ВИНТ								*(A) SCREW-TAPPING*			
	94520502	-	S	S	S	S			2	20080319		N150	
	[14]	(P) ГАЙКА								*(A) NUT*			
	94515117	-	S	S	S	S			2	20080125		N150	
	[15]	(P) ГАЙКА-САМОРЕЗ								*(A) NUT-SPEED*			
	94515289	-	S	S	S	S			2	20080201		N150	
Y	94515286	-	S	S	S	S			2	20080404		N150	
O	94515242U00	-	S	S	S	S			2	20080201	20080214	N150	
Y	94515242	-	S	S	S	S			2	20080219		N150	

Содержание

Назад

6460 ВКЛЮЧАТЕЛИ ЗАМКОВ АВТОМОБИЛЯ

CAR LOCKING

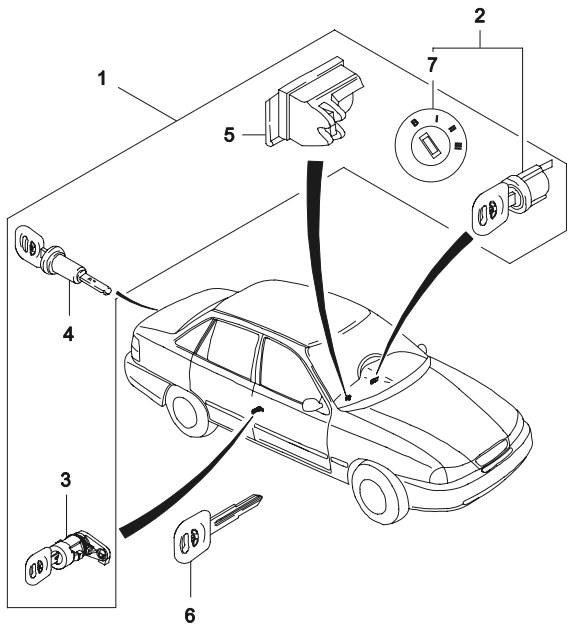

ВЗТ	№ ПОЗИЦИИ / НОМЕР ДЕТАЛИ	ДВГ	МОДЕЛЬ I	II	III	IV	НАИМЕНОВАНИЕ / КОМПЛЕКТАЦИЯ	Л/П	КОЛ	ПРИМЕНЕНИЕ С	ПО	ПРИМЕЧАНИЕ	КОД/Д
	[01]	(Р) КОМПЛЕКТ ЦИЛИНДРОВ ЗАМКОВ					*(A) LOCK SET-CAR*						
	96223338	-	S	S	S	S			1		20071030		
Y	96223338U	-	S	S	S	S			1	20071117			
O	96223338U10	-	S	S	S	S			1	20080219			
	[02]	(Р) ВЫКЛЮЧАТЕЛЬ ЗАМКА ЗАЖИГАНИЯ					*(A) LOCK SET-STEERING*						
	S6460003		S	S	S	S			1				
	[03]	(Р) ВЫКЛЮЧАТЕЛЬ ЗАМКА ДВЕРИ					*(A) LOCK SET-DOOR*						
	S6460004		S	S	S	S		ЛВ	1				
	S6460005		S	S	S	S		ПР	1				
	[04]	(Р) ВЫКЛЮЧАТЕЛЬ ЗАМКА БАГАЖНИКА					*(A) LOCK SET*						
	S6460006		S	S	S	S			1			БАГАЖНИК	
	[05]	(Р) ВЫКЛЮЧАТЕЛЬ ЗАМКА ЯЩИКА					*(A) LOCK SET-GLOVE BOX*						
	S6460008		S	S	S	S			1				
	[06]	(Р) КЛЮЧ					*(A) KEY-BLANK*						
	S6460009		S	S	S	S			1				
	[07]	(Р) КРЫШКА ВЫКЛЮЧАТЕЛЯ ЗАМКА ЗАЖИГАНИЯ					*(A) COVER-LOCK CYLINDER*						
	S6460002		S	S	S	S			1				

Содержание

Назад

6510 ПАНЕЛЬ ПОЛА
FLOOR PANEL

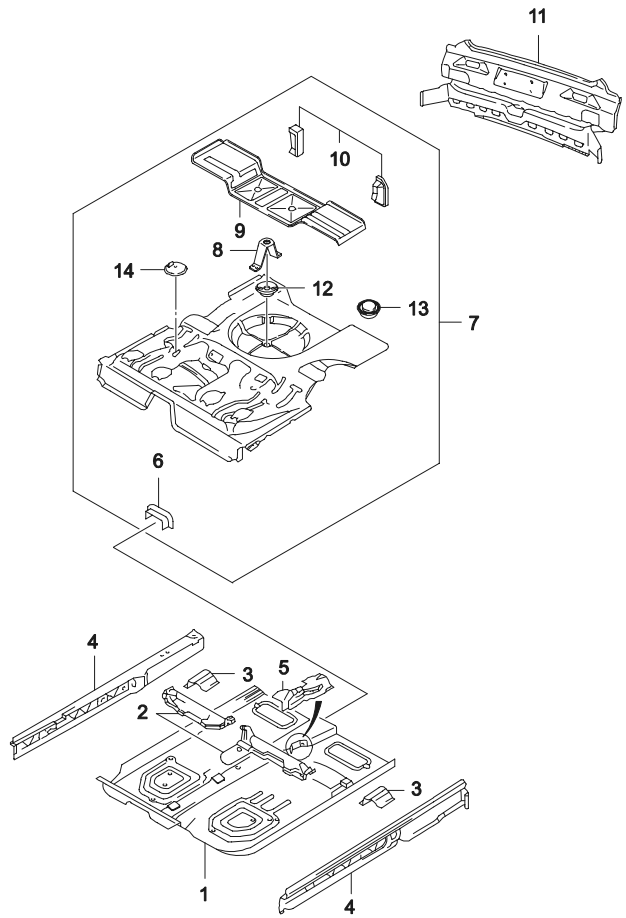

ВЗТ	№ ПОЗИЦИИ / НОМЕР ДЕТАЛИ	ДВГ	МОДЕЛЬ I	II	III	IV	КОМПЛЕКТАЦИЯ	Л/П	КОЛ	ПРИМЕНЕНИЕ С	ПО	ПРИМЕЧАНИЕ	КОД/Д
	[01]	(Р) ПАНЕЛЬ ПЕРЕДНЯЯ ПОЛА В СБОРЕ					*(A) PANEL A-FLOOR,FRONT*						
	96217130	-	S	S	S	S			1				
	[02]	(Р) ПОПЕРЕЧИНА ПОД ПЕРЕДНИМ СИДЕНИЕМ					*(A) CROSSMEMBER-FRONT SEAT*						
	90221135	-	S	S	S	S		ЛВ	1				
	90221136	-	S	S	S	S		ПР	1				
	[03]	(Р) РЕБРО ПОД ПЕРЕДНИМ СИДЕНИЕМ					*(A) SUPPORT-FRONT SEAT REAR,OUTER*						
	90186065	-	S	S	S	S		ЛВ	1		20060511		
Y	90186065U	-	S	S	S	S		ЛВ	1	20051201			
	90186066	-	S	S	S	S		ПР	1		20060511		
Y	90186066U	-	S	S	S	S		ПР	1	20051201			
	[04]	(Р) РЕБРО БОКОВОЕ ПОЛА В СБОРЕ					*(A) PANEL A-FLOOR,SIDE*						
	90244876	-	S	S	S	S		ЛВ	1		19990323		
Y	96288934	-	S	S	S	S		ЛВ	1	19990324			
	90244877	-	S	S	S	S		ПР	1		19990323		
Y	96288935	-	S	S	S	S		ПР	1	19990324			
	[05]	(Р) КРЫШКА СТОЯНОЧНОГО ТОРМОЗА					*(A) COVER-PARKING BRAKE*						
	90221140	-	S	S	S	S			1				
	[06]	(Р) УСИЛИТЕЛЬ ТОННЕЛЯ ПОЛА, ЗАДНИЙ					*(A) REINFORCEMENT-REAR TUNNEL*						
	90221589-A	-	S	S	S	S			1		19961031		
Y	90221589	-	S	S	S	S			1	19961101	20060629		
O	90221589U00	-	S	S	S	S			1	20060515			
	[07]	(Р) ПАНЕЛЬ ЗАДНЯЯ ПОЛА В СБОРЕ					*(A) PANEL A-FLOOR,REAR*						
	90320056	-	S	S	S	S			1				
	[08]	(Р) СТОЙКА ЗАПАСНОГО КОЛЕСА					*(A) STAND-SPARE WHEEL*						
	96078024	-	S	S	S	S			1				
	[09]	(Р) НАДСТАВКА ПОЛА, ЗАДНЯЯ					*(A) EXTENSION-FLOOR PANEL,REAR*						
	90240300	-	S	S	S	S			1				
	[10]	(Р) УСИЛИТЕЛЬ БАМПЕРА					*(A) REINFORCEMENT-BUMPER*						
	96084288	-	S	S	S	S			2		20060810		
Y	96084288U00	-	S	S	S	S			2	20060803			
	[11]	(Р) ПАНЕЛЬ ЗАДКА, НИЖНЯЯ					*(A) PANEL A-LOWER BACK*						
	96168058	-	S	S	S	S			1		19980423		
Y	96219066	-	S	S	S	S			1	19980424			
	[12]	(Р) ПРОБКА ДРЕНАЖНАЯ					*(A) PLUG-WATER DRAIN*						

Содержание

Назад

6510 ПАНЕЛЬ ПОЛА
FLOOR PANEL

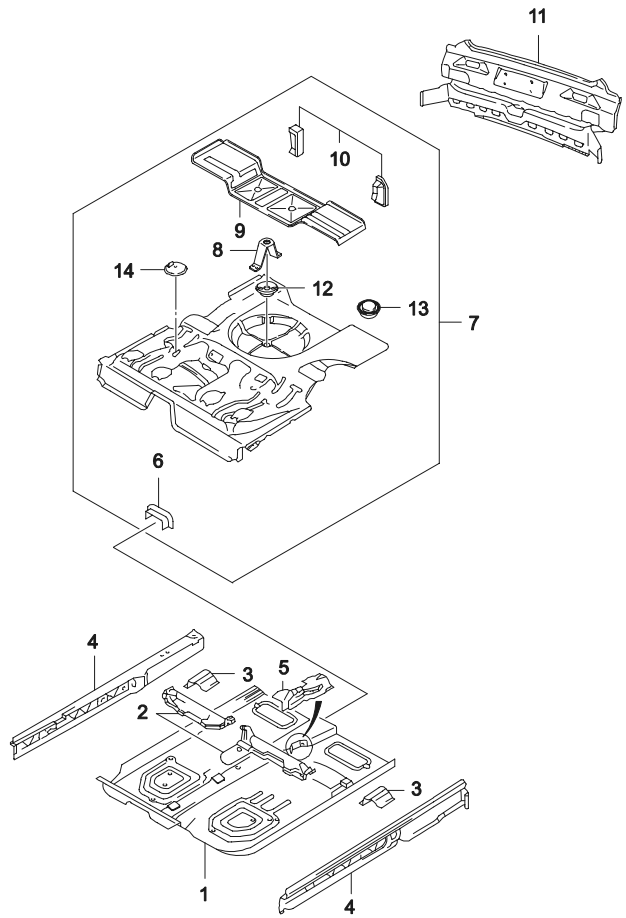

ВЗТ	№ ПОЗИЦИИ / НОМЕР ДЕТАЛИ	ДВГ	МОДЕЛЬ I	II	III	IV	КОМПЛЕКТАЦИЯ	Л/П	КОЛ	ПРИМЕНЕНИЕ С	ПО	ПРИМЕЧАНИЕ	КОД/Д
	[12]	(Р) ПРОБКА ДРЕНАЖНАЯ							*(A) PLUG-WATER DRAIN*				
	90061774	-	S	S	S	S			1				
	[13]	(Р) ЗАГЛУШКА ПОЛА							*(A) CAP-UNDERBODY SEAL*				
	02879378	-	S	S	S	S			6		19961130		
Y	09241-21001	-	S	S	S	S			6	19961201	20030425		
O	94535659	-	S	S	S	S			6	20030426			
	[14]	(Р) КРЫШКА ОТВЕРСТИЯ ТОПЛИВНОГО НАСОСА							*(A) COVER-FUEL PUMP HOLE*				
	90225742	-	S	S	S	S			1				
	90225742U00	-	S	S	S	S			1	20080221			

Содержание

Назад

6520 РАМА / *FRAME*

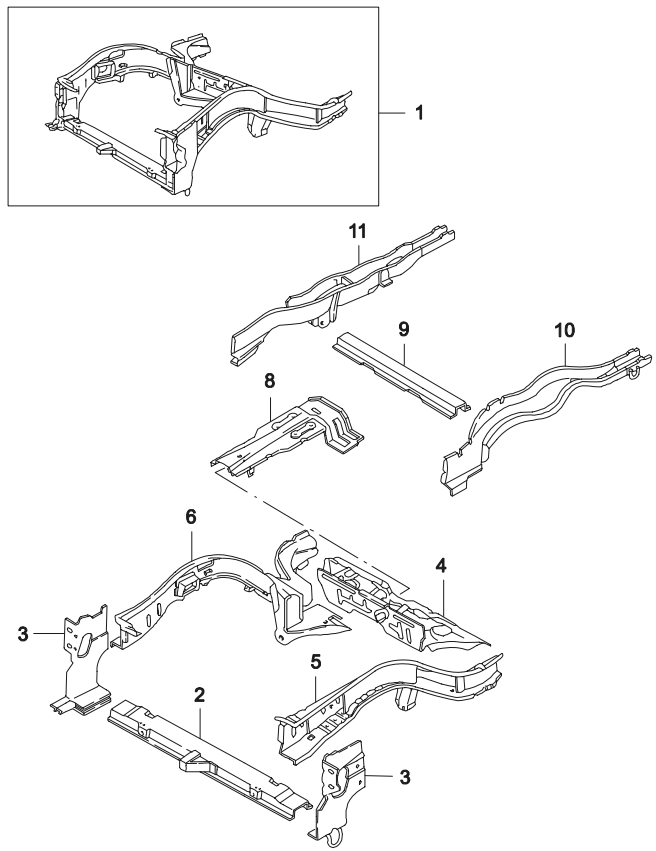

ВЗТ	№ ПОЗИЦИИ / НОМЕР ДЕТАЛИ	ДВГ	МОДЕЛЬ I	II	III	IV	КОМПЛЕКТАЦИЯ	Л/П	КОЛ	ПРИМЕНЕНИЕ С	ПО	ПРИМЕЧАНИЕ	КОД/Д
	[01]	(P) РАМА В СБОРЕ								*(A) WORK A-FRONT FRAME*			
	96080351	Y	S	S	-	-	&LX6&NM7		1				
	96187457	YV6	-	-	S	S	&LX6/L43/L44&NN6/NN1		1	20020801			
	[02]	(P) ПОПЕРЕЧИНА РАДИАТОРА								*(A) CROSSMEMBER-RADIATOR*			
	96157516	-	S	S	S	S			1		19970131		
Y	96242016	-	S	S	S	S			1	19971201	20000905		
O	96242016U	-	S	S	S	S			1	20000906			
	[03]	(P) РЕБРО ПЕРЕДНЕЕ								*(A) PLATE-LONGITUDINAL CLOSING,FRONT*			
	96222967	-	S	S	S	S		ЛВ	1				
	96222969	-	S	S	S	S		ПР	1				
	[04]	(P) ПОПЕРЕЧИНА ПАНЕЛИ ПОЛА								*(A) CROSSMEMBER-FLOOR PANEL, FRONT*			
	96210738	-	S	S	S	S			1				
	[05]	(P) ЛОНЖЕРОН ПЕРЕДНИЙ								*(A) LONGITUDINAL A-FRONT*			
	96211085	-	S	S	S	S		ЛВ	1		20080123		
	96211085U00	-	S	S	S	S		ЛВ	1	20080124			
	[06]	(P) ЛОНЖЕРОН ПЕРЕДНИЙ								*(A) LONGITUDINAL A-FRONT*			
	96211086	Y	S	S	-	-		ПР	1				
	96191746	YV	-	-	S	S	&LX6/L43	ПР	1	20020801	20080123		
Y	96191746U	YV6	-	-	S	S	&LX6/L43/L44	ПР	1	20080124			
	[08]	(P) УСИЛИТЕЛЬ ТОННЕЛЯ ПОЛА								*(A) REINFORCEMENT-FRONT TUNNEL*			
	96217136	-	S	S	S	S			1		20070918		
Y	96217136U00	-	S	S	S	S			1	20061031			
	[09]	(P) ПОПЕРЕЧИНА ЗАДНЕГО СИДЕНИЯ								*(A) CROSSMEMBER-REAR SEAT*			
	94837973	-	S	S	S	S			1				
	[10]	(P) БАЛКА ЗАДНЯЯ								*(A) LONGITUDINAL A-REAR*			
	96084963	-	S	S	S	S		ЛВ	1				
	[11]	(P) БАЛКА ЗАДНЯЯ								*(A) LONGITUDINAL A-REAR*			
	96084965	-	S	S	S	S		ПР	1				

Содержание

Назад

6610 МОЛДИНГ КУЗОВА

SIDE BODY MOLDING I

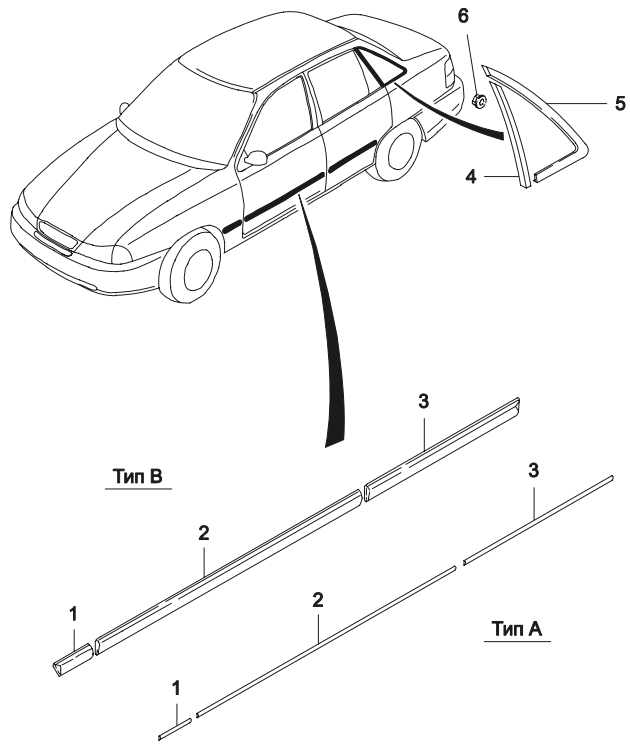

ВЗТ	№ ПОЗИЦИИ / НОМЕР ДЕТАЛИ	ДВГ	МОДЕЛЬ I	II	III	IV	КОМПЛЕКТАЦИЯ	Л/П	КОЛ	ПРИМЕНЕНИЕ С	ПО	ПРИМЕЧАНИЕ	КОД/Д
	[01]	(P) МОЛДИНГ КРЫЛА					*(A) MOLDING-FENDER*						
	96192576	-	S	S	-	-	-EEC	ЛВ	1		20010322	N100, Тип A	
Y	96192576U	-	S	S	-	-	-EEC	ЛВ	1	20010323	20030101	N100, Тип A	
	96192577	-	S	S	-	-	-EEC	ПР	1		20010322	N100, Тип A	
Y	96192577U	-	S	S	-	-	-EEC	ПР	1	20010323	20030101	N100, Тип A	
	96400927U	-	S	S	S	S	&EEC&81	ЛВ	1	20030115	20050802	N100, Тип B	
Y	96400927U10	-	S	S	S	S	&EEC&81	ЛВ	1	20041101		N100, Тип B	
	96400928U	-	S	S	S	S	&EEC&81	ПР	1	20030115	20050802	N100, Тип B	
Y	96400928U10	-	S	S	S	S	&EEC&81	ПР	1	20041101		N100, Тип B	
	[02]	(P) МОЛДИНГ ПЕРЕДНЕЙ ДВЕРИ					*(A) MOLDING-FRONT DOOR*						
	96192578	-	S	S	-	-	-EEC	ЛВ	1		20010322	N100, Тип A	
Y	96192578U	-	S	S	-	-	-EEC	ЛВ	1	20010323	20030101	N100, Тип A	
	96192579	-	S	S	-	-	-EEC	ПР	1		20010322	N100, Тип A	
Y	96192579U	-	S	S	-	-	-EEC	ПР	1	20010323	20030101	N100, Тип A	
	96400923U	-	S	S	S	S	&EEC&81	ЛВ	1	20020801	20050801	N100, Тип B	
Y	96400923U10	-	S	S	S	S	&EEC&81	ЛВ	1	20041101		N100, Тип B	
	96400924U	-	S	S	S	S	&EEC&81	ПР	1	20020801	20050801	N100, Тип B	
Y	96400924U10	-	S	S	S	S	&EEC&81	ПР	1	20041101		N100, Тип B	
	[03]	(P) МОЛДИНГ ЗАДНЕЙ ДВЕРИ					*(A) MOLDING-REAR DOOR*						
	96192580	-	S	S	-	-	-EEC	ЛВ	1		20010322	N100, Тип A	
Y	96192580U	-	S	S	-	-	-EEC	ЛВ	1	20010323	20030101	N100, Тип A	
	96192581	-	S	S	-	-	-EEC	ПР	1		20010322	N100, Тип A	
Y	96192581U	-	S	S	-	-	-EEC	ПР	1	20010323	20030101	N100, Тип A	
	96400925U	-	S	S	S	S	&EEC&81	ЛВ	1	20020801	20050802	N100, Тип B	
Y	96400925U10	-	S	S	S	S	&EEC&81	ЛВ	1	20041101		N100, Тип B	
	96400926U	-	S	S	S	S	&EEC&81	ПР	1	20020801	20050802	N100, Тип B	
Y	96400926U10	-	S	S	S	S	&EEC&81	ПР	1	20041101		N100, Тип B	
	[04]	(P) МОЛДИНГ ЗАДНЕЙ ФОРТОЧКИ					*(A) MOLDING-QUARTER*						
	90221621	-	S	S	S	S		ЛВ	1			НЕ ДЛЯ СЕРВИСА	
	90221622	-	S	S	S	S		ПР	1			НЕ ДЛЯ СЕРВИСА	
	[05]	(P) МОЛДИНГ ЗАДНЕЙ ФОРТОЧКИ					*(A) MOLDING-QUARTER*						
	90196983	-	S	S	S	S		ЛВ	1			НЕ ДЛЯ СЕРВИСА	
	90196984	-	S	S	S	S		ПР	1			НЕ ДЛЯ СЕРВИСА	
	[06]	(P) ГАЙКА					*(A) NUT*						

Содержание

Назад

6610 МОЛДИНГ КУЗОВА

SIDE BODY MOLDING I

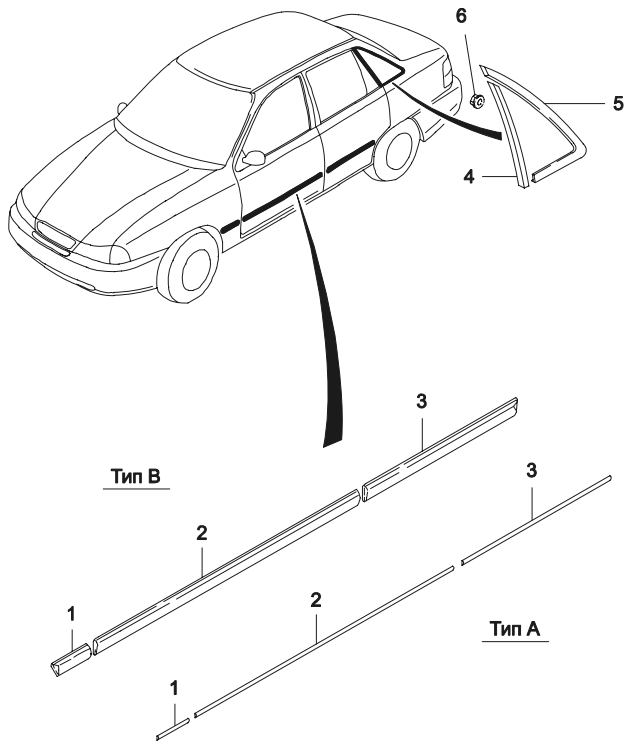

ВЗТ	№ ПОЗИЦИИ / НОМЕР ДЕТАЛИ	НАИМЕНОВАНИЕ									КОД/Д
		ДВГ	МОДЕЛЬ I	МОДЕЛЬ II	МОДЕЛЬ III	МОДЕЛЬ IV	КОМПЛЕКТАЦИЯ	Л/П	КОЛ	ПРИМЕНЕНИЕ С / ПО	ПРИМЕЧАНИЕ	
	[06]	(P) ГАЙКА						*(A) NUT*				
	90306649	-	S	S	S	S			8	19981007		
Y	09159-05001	-	S	S	S	S			8	19981008		

Содержание

Назад

6630 НАРУЖНЕЕ ЗЕРКАЛО ЗАДНЕГО ВИДА

OUTSIDE MIRROR

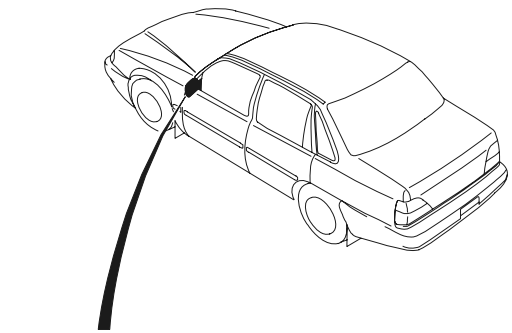

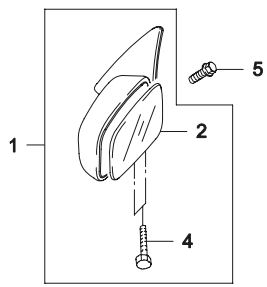

СКЛАДНОГО ТИПА

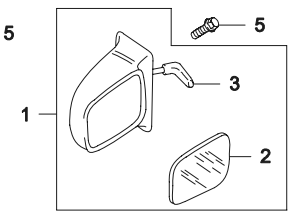

НЕ СКЛАДНОГО ТИПА

ПРИМЕЧАНИЕ: @1 НЕ СКЛАДНОГО ТИПА
@2 СКЛАДНОГО ТИПА

ВЗТ	№ ПОЗИЦИИ / НОМЕР ДЕТАЛИ	ДВГ	МОДЕЛЬ I	II	III	IV	КОМПЛЕКТАЦИЯ	Л/П	КОЛ	ПРИМЕНЕНИЕ С	ПО	ПРИМЕЧАНИЕ	КОД/Д
	[01]	(Р) ЗЕРКАЛО БОКОВОЕ ЗАДНЕГО ВИДА								*(А) MIRROR A-OUTSIDE*			
	96082859	-	S	S	-	-		ЛВ	1		19980420	@1, Черный	
	96082860	-	S	S	-	-		ПР	1		19980420	@1, Черный	
	96178698	-	S	S	S	S		ЛВ	1		19980420	@2, Без цвета	
	96193918	-	S	S	S	S		ПР	1		19980420	@2, Без цвета	
	96179502	-	S	S	S	S		ЛВ	1	19970903	20040620	@2, Без цвета	
О	96423883	-	S	S	S	S		ЛВ	1	20040621		@2, Без цвета	
	96193915	-	S	S	S	S		ПР	1	19970903	20040620	@2, Без цвета	
О	96423884	-	S	S	S	S		ПР	1	20040621		@2, Без цвета	
	[02]	(Р) ЗЕРКАЛО								*(А) GLASS-OUTSIDE MIRROR*			
	SP0137	-	S	S	-	-		ЛВ	1				
	SP0138	-	S	S	-	-		ПР	1				
	31121494	-	S	S	S	S		ЛВ	1				
	31121495	-	S	S	S	S		ПР	1				
	[03]	(Р) РУЧКА РЕГУЛИРОВКИ ЗЕРКАЛА								*(А) GRIP-OUTSIDE MIRROR*			
	96163991	-	S	S	S	S			2		19970630		
	[04]	(Р) ВИНТ								*(А) SCREW*			
	31121259	-	S	S	S	S			6				
	[05]	(Р) ВИНТ								*(А) SCREW*			
	11041311	-	S	S	S	S			6		19990101	M4X10	
Y	96156465	-	S	S	S	S			6	19960601		M5X16	

Содержание

Назад

6640 СТЕКЛА
GLASS I

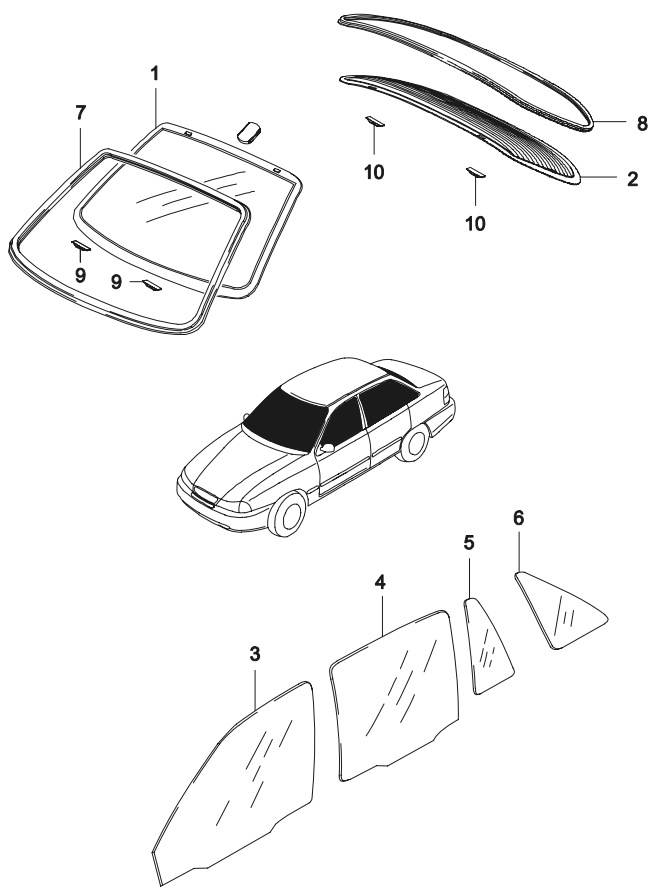

ВЗТ	№ ПОЗИЦИИ / НОМЕР ДЕТАЛИ	ДВГ	МОДЕЛЬ I	II	III	IV	КОМПЛЕКТАЦИЯ	Л/П	КОЛ	ПРИМЕНЕНИЕ С	ПО	ПРИМЕЧАНИЕ	КОД/Д
	[01]	(P) СТЕКЛО ВЕТРОВОЕ								*(A) GLASS-WINDSHIELD*			
	96169659	-	S	-	S	-			1		20070228	БЕЗ ТОНИРОВКИ	
Y	96169659U10	-	S	-	S	-			1	20050919		БЕЗ ТОНИРОВКИ	
	96177403	-	-	S	-	S			1		20050901	С ТОНИРОВКОЙ	
Y	96177403U10	-	-	S	-	S			1	20050902		С ТОНИРОВКОЙ	
	[02]	(P) СТЕКЛО ЗАДНЕЕ								*(A) GLASS-BACK WINDOW*			
	90197384	-	S	-	S	-			1		20071212	БЕЗ ТОНИРОВКИ	
Y	90197384U10	-	S	-	S	-			1	20050916		БЕЗ ТОНИРОВКИ	
	90241638	-	-	S	-	S			1		20070924	С ТОНИРОВКОЙ	
O	90241638U	-	-	S	-	S			1	20020129	20030602	С ТОНИРОВКОЙ	
Y	90241638U10	-	-	S	-	S			1	20050902		С ТОНИРОВКОЙ	
	[03]	(P) СТЕКЛО ПЕРЕДНЕЙ ДВЕРИ								*(A) GLASS-FRONT WINDOW*			
	90186479	-	S	-	S	-		ЛВ	1		20070228	БЕЗ ТОНИРОВКИ	
Y	90186479U10	-	S	-	S	-		ЛВ	1	20050914		БЕЗ ТОНИРОВКИ	
	90239817	-	-	S	-	S		ЛВ	1		20020128	С ТОНИРОВКОЙ	
Y	90239817U	-	-	S	-	S		ЛВ	1	20020129	20030827	С ТОНИРОВКОЙ	
O	94581104	-	-	S	-	S		ЛВ	1	20030602	20070510	С ТОНИРОВКОЙ	
Y	94581104U10	-	-	S	-	S		ЛВ	1	20050902		С ТОНИРОВКОЙ	
	90186480	-	S	-	S	-		ПР	1		20070218	БЕЗ ТОНИРОВКИ	
Y	90186480U10	-	S	-	S	-		ПР	1	20050914		БЕЗ ТОНИРОВКИ	
	90239818	-	-	S	-	S		ПР	1		20020128	С ТОНИРОВКОЙ	
Y	90239818U	-	-	S	-	S		ПР	1	20020129	20030827	С ТОНИРОВКОЙ	
O	94581105	-	-	S	-	S		ПР	1	20030602	20071008	С ТОНИРОВКОЙ	
Y	94581105U10	-	-	S	-	S		ПР	1	20050902		С ТОНИРОВКОЙ	
	[04]	(P) СТЕКЛО ЗАДНЕЙ ДВЕРИ								*(A) GLASS-REAR WINDOW*			
	90196925	-	S	-	S	-		ЛВ	1		20070228	БЕЗ ТОНИРОВКИ	
Y	90196925U10	-	S	-	S	-		ЛВ	1	20050915		БЕЗ ТОНИРОВКИ	
	90239829	-	-	S	-	S		ЛВ	1		20050101	С ТОНИРОВКОЙ	
O	90239829U	-	-	S	-	S		ЛВ	1	20020129	20071212	С ТОНИРОВКОЙ	
Y	90239829U10	-	-	S	-	S		ЛВ	1	20050902		С ТОНИРОВКОЙ	
	90196926	-	S	-	S	-		ПР	1		20070802	БЕЗ ТОНИРОВКИ	
Y	90196926U10	-	S	-	S	-		ПР	1	20050914		БЕЗ ТОНИРОВКИ	
	90239830	-	-	S	-	S		ПР	1		20030827	С ТОНИРОВКОЙ	
O	90239830U	-	-	S	-	S		ПР	1	20030603	20071212	С ТОНИРОВКОЙ	

Содержание

Назад

6640 СТЕКЛА
GLASS I

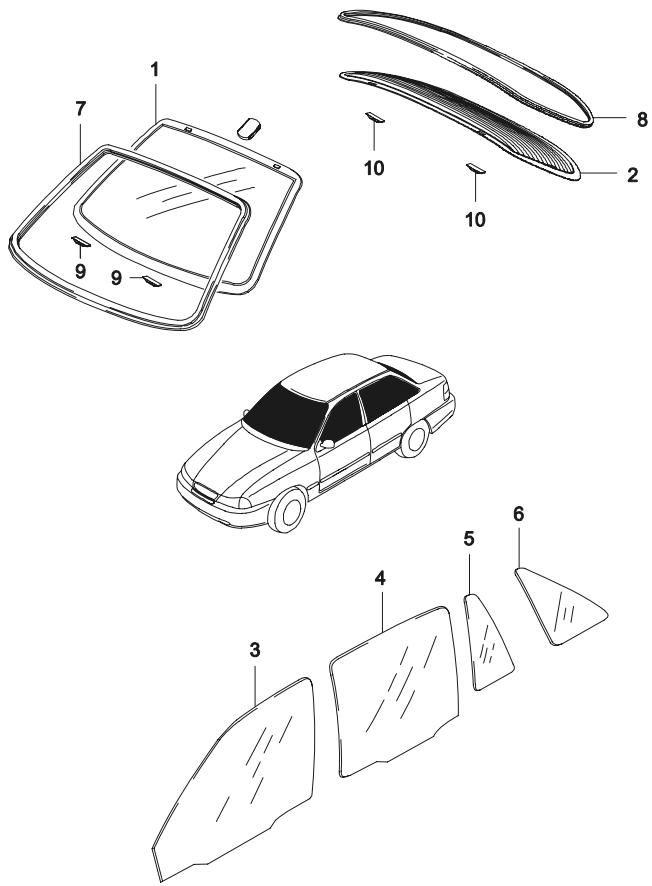

ВЗТ	№ ПОЗИЦИИ / НОМЕР ДЕТАЛИ	ДВГ	МОДЕЛЬ I	II	III	IV	КОМПЛЕКТАЦИЯ	Л/П	КОЛ	ПРИМЕНЕНИЕ С	ПО	ПРИМЕЧАНИЕ	КОД/Д
	[04]	(Р) СТЕКЛО ЗАДНЕЙ ДВЕРИ								*(A) GLASS-REAR WINDOW*			
Y	90239830U10	-	-	S	-	S		ПР	1	20050902		С ТОНИРОВКОЙ	
	[05]	(Р) ФОРТОЧКА ЗАДНЕЙ ДВЕРИ								*(A) GLASS-REAR FIXED WINDOW*			
	90196929	-	S	-	S	-		ЛВ	1		20070802	БЕЗ ТОНИРОВКИ	
Y	90196929U10	-	S	-	S	-		ЛВ	1	20050912		БЕЗ ТОНИРОВКИ	
	90239835	-	-	S	-	S		ЛВ	1		20080301	С ТОНИРОВКОЙ	
O	90239835U	-	-	S	-	S		ЛВ	1	20020129	20030529	С ТОНИРОВКОЙ	
Y	90239835U10	-	-	S	-	S		ЛВ	1	20050912		С ТОНИРОВКОЙ	
	90196930	-	S	-	S	-		ПР	1		20070520	БЕЗ ТОНИРОВКИ	
Y	90196930U10	-	S	-	S	-		ПР	1	20050912		БЕЗ ТОНИРОВКИ	
	90239836	-	-	S	-	S		ПР	1		20080301	С ТОНИРОВКОЙ	
O	90239836U	-	-	S	-	S		ПР	1	20020129	20030529	С ТОНИРОВКОЙ	
Y	90239836U10	-	-	S	-	S		ПР	1	20050912		С ТОНИРОВКОЙ	
	[06]	(Р) ФОРТОЧКА ЗАДНЯЯ								*(A) GLASS-QUARTER WINDOW*			
	94798143	-	S	-	S	-		ЛВ	1		20020911	БЕЗ ТОНИРОВКИ	
Y	96497547	-	S	-	S	-		ЛВ	1	20020912	20030428	БЕЗ ТОНИРОВКИ	
O	96404292	-	S	-	S	-		ЛВ	1	20030429		БЕЗ ТОНИРОВКИ	
	96099117	-	-	S	-	S		ЛВ	1		20020911	С ТОНИРОВКОЙ	
Y	96497549	-	-	S	-	S		ЛВ	1	20020912	20030428	С ТОНИРОВКОЙ	
O	96404294	-	-	S	-	S		ЛВ	1	20030429		С ТОНИРОВКОЙ	
	94798144	-	S	-	S	-		ПР	1		20020911	БЕЗ ТОНИРОВКИ	
Y	96497548	-	S	-	S	-		ПР	1	20020912	20030428	БЕЗ ТОНИРОВКИ	
O	96404293	-	S	-	S	-		ПР	1	20030429		БЕЗ ТОНИРОВКИ	
	96099118	-	-	S	-	S		ПР	1		20020911	С ТОНИРОВКОЙ	
Y	96497550	-	-	S	-	S		ПР	1	20020912	20030428	С ТОНИРОВКОЙ	
O	96404295	-	-	S	-	S		ПР	1	20030429		С ТОНИРОВКОЙ	
	[07]	(Р) УПЛОТНИТЕЛЬ ВЕТРОВОГО СТЕКЛА								*(A) MOLDING-WINDSHIELD*			
	96169660	-	S	S	S	S			1				
	[08]	(Р) УПЛОТНИТЕЛЬ ЗАДНЕГО СТЕКЛА								*(A) MOLDING-BACK WINDOW*			
	90197391	-	S	S	S	S			1				
	[09]	(Р) РЕГУЛЯТОР УСТАНОВКИ ВЕТРОВОГО СТЕКЛА								*(A) PIECE-WINDSHIELD LOCATING*			
	96119294-A	-	S	S	S	S		ЛВ	1		19961130		
O	96119294	-	S	S	S	S		ЛВ	1	19961201			
	96119295-A	-	S	S	S	S		ПР	1		19961130		

Содержание

Назад

6640 СТЕКЛА
GLASS I

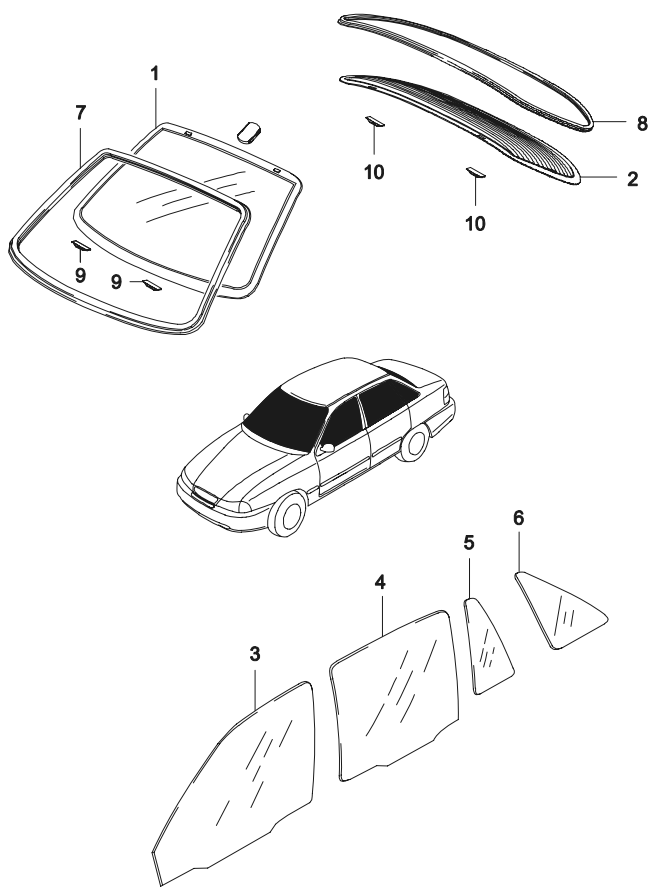

ВЗТ	№ ПОЗИЦИИ / НОМЕР ДЕТАЛИ	НАИМЕНОВАНИЕ									КОД/Д
		ДВГ	МОДЕЛЬ I	МОДЕЛЬ II	МОДЕЛЬ III	МОДЕЛЬ IV	КОМПЛЕКТАЦИЯ	Л/П	КОЛ	ПРИМЕНЕНИЕ С / ПО	ПРИМЕЧАНИЕ	
	[09]	(P) РЕГУЛЯТОР УСТАНОВКИ ВЕТРОВОГО СТЕКЛА									*(A) PIECE-WINDSHIELD LOCATING*	
О	96119295	-	S	S	S	S		ПР	1	19961201		
	[10]	(P) РЕГУЛЯТОР УСТАНОВКИ ЗАДНЕГО СТЕКЛА									*(A) PIECE-BACK WINDOW LOCATING*	
	90221555	-	S	S	S	S		ЛВ	1			
	90221556	-	S	S	S	S		ПР	1			

Содержание

Назад

6650 ЭМБЛЕМЫ И НАДПИСИ
EMBLEM & LETTERING

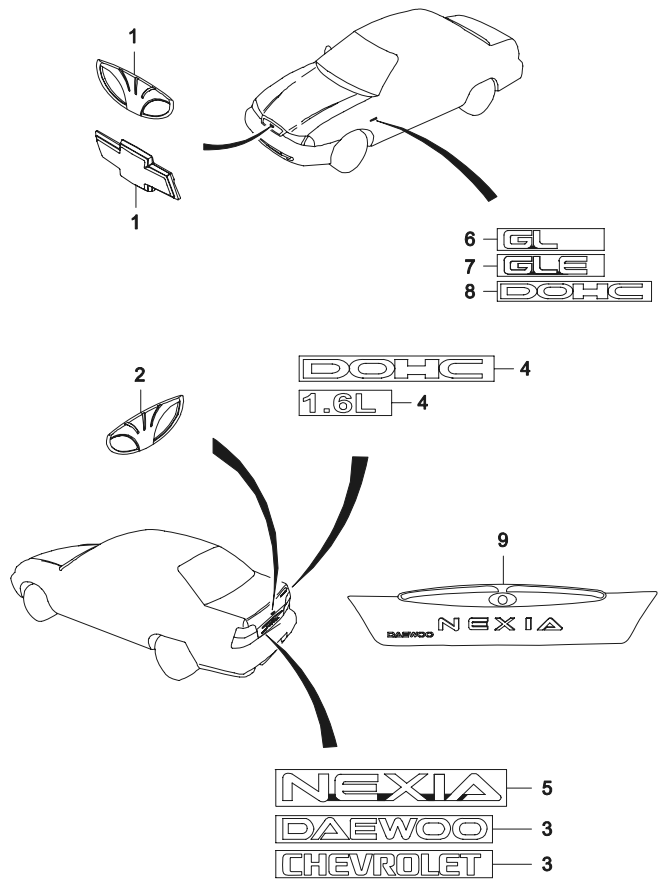

ВЗТ	№ ПОЗИЦИИ / НОМЕР ДЕТАЛИ	ДВГ	МОДЕЛЬ I	II	III	IV	КОМПЛЕКТАЦИЯ	Л/П	КОЛ	ПРИМЕНЕНИЕ С	ПО	ПРИМЕЧАНИЕ	КОД/Д
	[01] (Р) ЭМБЛЕМА ОБЛИЦОВКИ РАДИАТОРА *(A) EMBLEM-RADIATOR*												
	96209264	-	S	S	S	S	&XKC		1			DAEWOO	
	96546997	-	S	S	S	S	&XKA		1	20080215		CHEVROLET	
	[02] (Р) ЭМБЛЕМА КРЫШКИ БАГАЖНИКА *(A) EMBLEM-TRUNK LID*												
	96209264	-	S	S	S	S	&XKC		1			DAEWOO	
	[03] (Р) НАДПИСЬ *(A) LETTERING*												
	96186962	-	S	S	S	S	&XKC		1		20030401	DAEWOO	
O	S3341105	-	S	S	S	S	&XKC		1	20080201		DAEWOO	
	S3341102	-	S	S	S	S	&XKA		1	20080201		CHEVROLET	
	S3341140	-	S	S	S	S	&XKA		1	20080510		CHEVROLET	
	[04] (Р) НАДПИСЬ *(A) LETTERING*												
	96232141	V	-	-	S	S	&L43		1	20020801		DOHC	
	S3341104	6	-	-	S	S	&L44		1	20080201	20080522	1.6L	
Y	S3341120	6	-	-	S	S	&L44		1	20080523		1.6L	
	[05] (Р) НАДПИСЬ *(A) LETTERING*												
	96211220	Y	S	S	-	-	&LX6		1		20031025	NEXIA	
N	S3341103	Y	S	S	-	-	&LX6		1	20080201	20080427	NEXIA	
Y	S3341110	Y	S	S	-	-	&LX6		1	20080426		NEXIA	
	[06] (Р) НАДПИСЬ *(A) LETTERING*												
	96222004	-	S	-	S	-			2			GL	
	[07] (Р) НАДПИСЬ *(A) LETTERING*												
	96222013	-	-	S	-	S			2			GLE	
	[08] (Р) НАДПИСЬ *(A) LETTERING*												
	96223997	V6	-	-	S	S	&L43/L44	ЛВ	1	20020801		DOHC	
	[09] (Р) ОБЛИЦОВКА КРЫШКИ БАГАЖНИКА *(A) GARNISH A-REAR*												
	77900-31L00		S	S	S	S			1	20030115		N100	

Содержание

Назад

6660 КОЛЕСНЫЙ ДИСК И КОЛПАК КОЛЕСА

WHEELS & WHEEL COVER

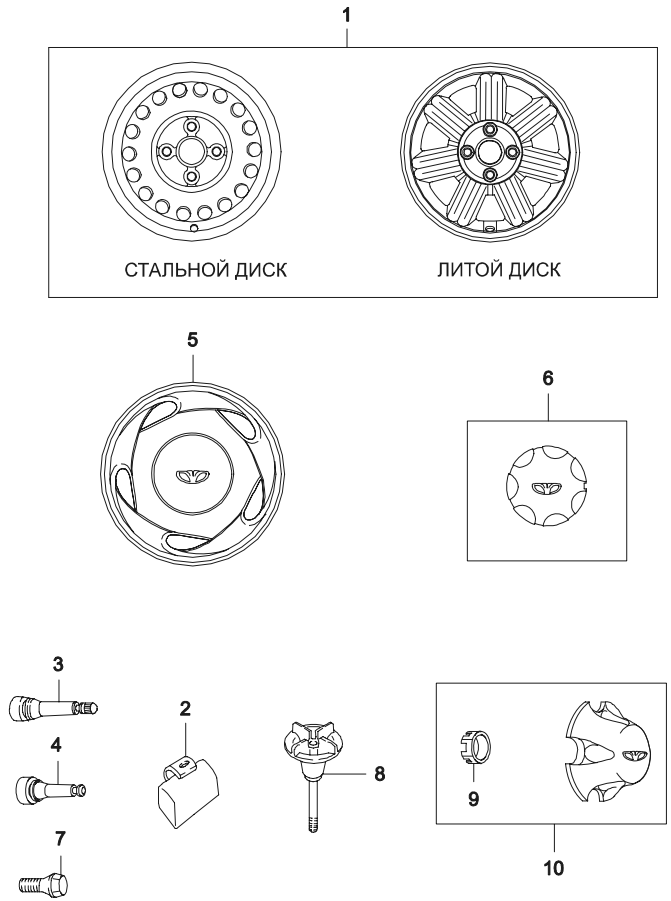

ВЗТ	№ ПОЗИЦИИ / НОМЕР ДЕТАЛИ	ДВГ	МОДЕЛЬ I	II	III	IV	КОМПЛЕКТАЦИЯ	Л/П	КОЛ	ПРИМЕНЕНИЕ С	ПО	ПРИМЕЧАНИЕ	КОД/Д
	[01]	(P) ДИСК КОЛЕСА							*(A) WHEEL A*				
	96162637	Y	O	O	-	-	&N76&W9U		5		20030301	5 JX13-СЕРЕБРЯНЫЙ	WH
	96162636	Y	O	O	-	-	&N76&W9M		5		20030301	5 JX13-ЧЕРНЫЙ	HF
	94798333	Y	O	O	-	-	&PX6&W9U		5		20041129	5.5 JX13-СЕРЕБРЯНЫЙ	
	90279907	Y	O	O	-	-	&PX6&W9M		5		20010205	5.5 JX13-ЧЕРНЫЙ	HA
Y	90279907U12	Y	O	O	-	-	&PX6&W9M		5	20051117		5.5 JX13-ЧЕРНЫЙ	HA
	96187259	V	-	-	O	O	&PX8&W9U		5	20020801	20060327	5 1/2JX14-СЕРЕБРЯНЫЙ	SY
Y	96187259U11	V6	-	-	O	O	&PX8&W9U		5	20050915		5 1/2JX14-СЕРЕБРЯНЫЙ	SY
	90304218	V	-	-	O	O	&PX8&W9M		5	20020801	20030101	5 1/2JX14-ЧЕРНЫЙ	HY
Y	90304218U11	V6	-	-	O	O	&PX8&W9M		5	20051130		5 1/2JX14-ЧЕРНЫЙ	HY
	96179805	-	-	-	-	O	&PG4		4	20020801		5 1/2JX14	SN
	[02]	(P) ГРУЗИК БАЛАНСИРОВОЧНЫЙ							*(A) WEIGHT-BALANCE*				
	96209681	-	S	S	-	-			1			5 ГРАММ	
	96209715	-	S	S	-	-			1			10 ГРАММ	
	96209716	-	S	S	-	-			1			15 ГРАММ	
	96209717	-	S	S	-	-			1			20 ГРАММ	
	96209718	-	S	S	-	-			1			25 ГРАММ	
	96209719	-	S	S	-	-			1			30 ГРАММ	
	96209720	-	S	S	-	-			1			35 ГРАММ	
	96209721	-	S	S	-	-			1			40 ГРАММ	
	96209722	-	S	S	-	-			1			45 ГРАММ	
	96209723	-	S	S	-	-			1			50 ГРАММ	
	96209724	-	S	S	-	-			1			55 ГРАММ	
	96209725	-	S	S	-	-			1			60 ГРАММ	
	96209679	-	-	-	S	S			1	20020801		5 ГРАММ	
	96209680	-	-	-	S	S			1	20020801		10 ГРАММ	
	96209682	-	-	-	S	S			1	20020801		15 ГРАММ	
	96209683	-	-	-	S	S			1	20020801		20 ГРАММ	
	96209684	-	-	-	S	S			1	20020801		25 ГРАММ	
	96209685	-	-	-	S	S			1	20020801		30 ГРАММ	
	96209686	-	-	-	S	S			1	20020801		35 ГРАММ	
	96209687	-	-	-	S	S			1	20020801		40 ГРАММ	
	96209688	-	-	-	S	S			1	20020801		45 ГРАММ	

Содержание

Назад

6660 КОЛЕСНЫЙ ДИСК И КОЛПАК КОЛЕСА

WHEELS & WHEEL COVER

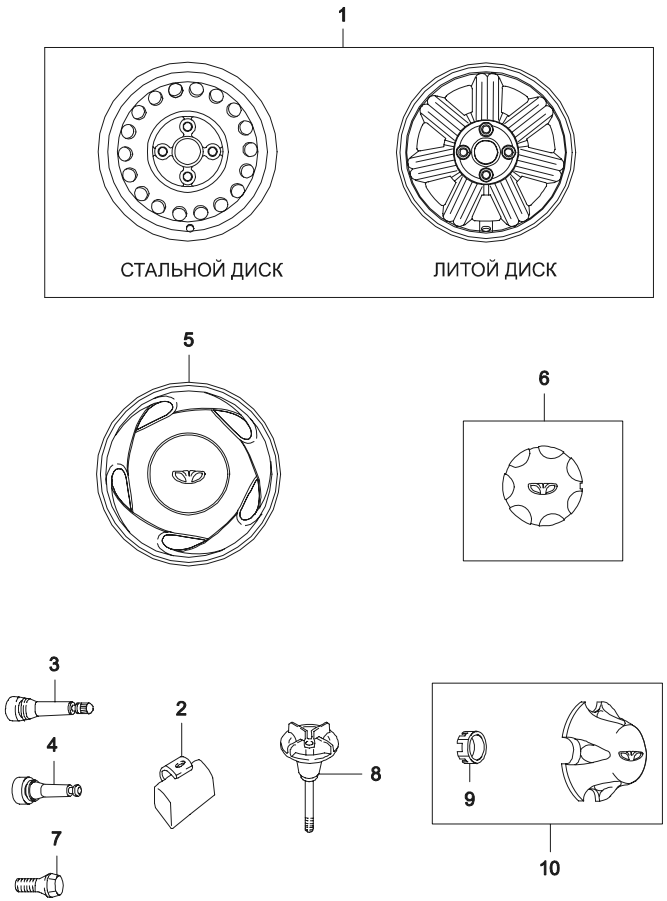

ВЗТ	№ ПОЗИЦИИ / НОМЕР ДЕТАЛИ	ДВГ	МОДЕЛЬ I	II	III	IV	КОМПЛЕКТАЦИЯ	Л/П	КОЛ	ПРИМЕНЕНИЕ С	ПО	ПРИМЕЧАНИЕ	КОД/Д
	[02]	(Р) ГРУЗИК БАЛАНСИРОВОЧНЫЙ							*(А) WEIGHT-BALANCE*				
	96209689	-	-	-	S	S			1	20020801		50 ГРАММ	
	96209690	-	-	-	S	S			1	20020801		55 ГРАММ	
	96209691	-	-	-	S	S			1	20020801		60 ГРАММ	
	[03]	(Р) НИППЕЛЬ							*(А) VALVE-TIRE*				
	90223915	-	O	O	O	O			5			ЧЕРНЫЙ	
	94581012	-	O	O	O	O			5			ЧЕРНЫЙ	
	[04]	(Р) НИППЕЛЬ							*(А) VALVE-RUBBER*				
	11049239	-	O	O	O	O			5			СЕРЕБРЯНЫЙ	
	94580051	-	O	O	O	O			5			СЕРЕБРЯНЫЙ	
	[05]	(Р) КОЛПАК КОЛЕСА							*(А) COVER-WHEEL*				
	96209793	-	-	S	-	-			4			ЧЕРНЫЙ,13'	
	96129521	-	-	-	-	S			4	20020801		ЧЕРНЫЙ,14'	
	[06]	(Р) КРЫШКА ДИСКА							*(А) CAP-WHEEL HUB*				
	96209792	-	-	-	-	O	&PG4		4	20020801		ЛИТОЙ ДИСК	
	[07]	(Р) БОЛТ							*(А) BOLT-WHEEL*				
	96179609	-	S	S	S	S			16		19961031	M12	
Y	09119-12001	-	S	S	S	S			16	19961101	20030421	M12	
O	94501733	-	S	S	S	S			16	20030422		M12	
	[08]	(Р) БОЛТ КРЕПЛЕНИЯ ЗАПАСНОГО КОЛЕСА							*(А) BOLT-SPARE TIRE WING*				
	96167631	-	S	S	-	-			1			57 мм	
	96167632	-	-	-	S	S			1	20020801		57 мм	
	[09]	(Р) КРЫШКА БОЛТА							*(А) CAP-WHEEL BOLT*				
	96133756	-	S	-	S	-			16				
	[10]	(Р) КРЫШКА СТУПИЦЫ							*(А) CAP-HUB*				
	96209791	-	S	-	S	-			4				

Содержание

Назад

6710 ОБЛИЦОВКА
GRILLE

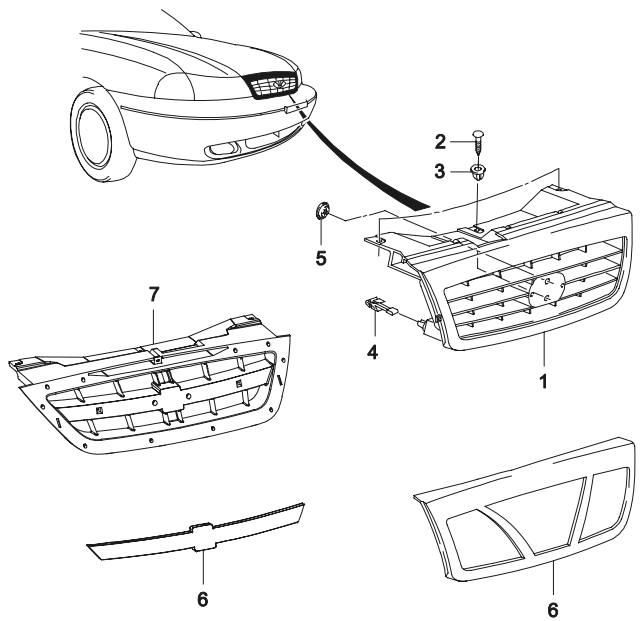

ВЗТ	№ ПОЗИЦИИ / НОМЕР ДЕТАЛИ	ДВГ	МОДЕЛЬ I	II	III	IV	КОМПЛЕКТАЦИЯ	Л/П	КОЛ	ПРИМЕНЕНИЕ С	ПО	ПРИМЕЧАНИЕ	КОД/Д
	[01] (Р) ОБЛИЦОВКА РАДИАТОРА *(A) GRILLE-RADIATOR*												
	96209251	-	S	S	S	S			1		20031105	N100	
	96269840	-	S	S	S	S			1	20030115		N100, ХРОМИРОВАННЫЙ	
	[02] (Р) ВИНТ КРЕПЛЕНИЯ ОБЛИЦОВКИ РАДИАТОРА *(A) SCREW-RADIATOR GRILLE*												
	9098291890	-	S	S	S	S			3		19960630	M5X20	
O	96222018	-	S	S	S	S			3	19960701		M5X20	
	[03] (Р) ГАЙКА КРЕПЛЕНИЯ ОБЛИЦОВКИ РАДИАТОРА *(A) NUT-RADIATOR GRILLE*												
	94827700	-	S	S	S	S			1				
	[04] (Р) ЗАЖИМ ОБЛИЦОВКИ РАДИАТОРА *(A) CLIP-RADIATOR GRILLE*												
	96077555	-	S	S	S	S			2				
	[05] (Р) ЗАЖИМ ПРУЖИННЫЙ *(A) CLIP-SPRING*												
	08941997	-	S	S	S	S			2				
	[06] (Р) ОБЛИЦОВКА РЕШЕТКИ РАДИАТОРА *(A) COVER-RADIATOR GRILLE*												
	96175852	-	S	S	S	S			1	20010801	20030114		
Y	96175852U	-	S	S	S	S			1	20030115			
	S3052011	-	S	S	S	S			1	20080201		N150	
	[07] (Р) ОБЛИЦОВКА РАДИАТОРА *(A) HOUSING A-RADIATOR GRILL*												
	S3052021	-	S	S	S	S			1	20080201		N150	

Содержание

Назад

6720 ПЕРЕДНИЙ БАМПЕР
FRONT BUMPER

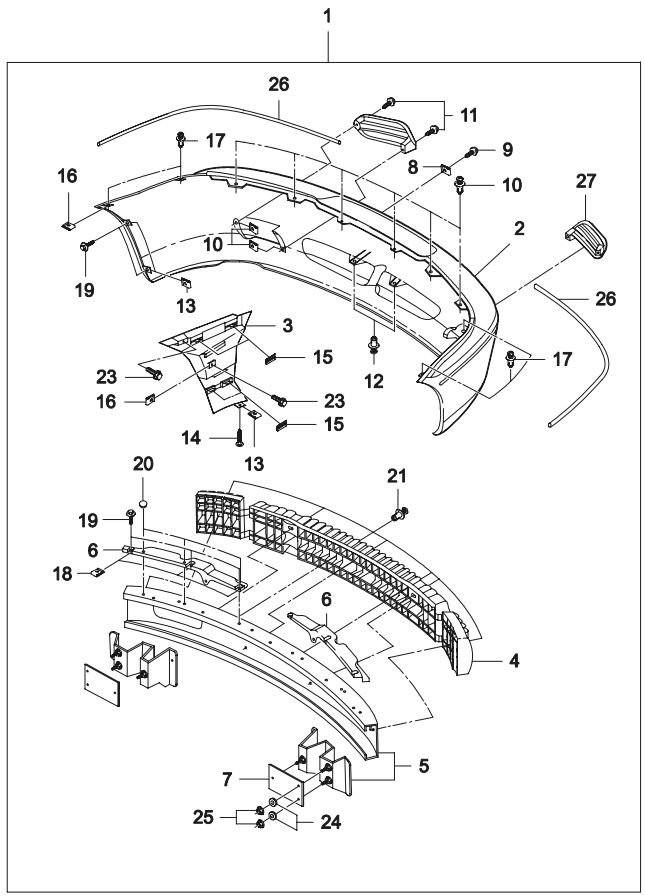

ВЗТ	№ ПОЗИЦИИ / НОМЕР ДЕТАЛИ	ДВГ	МОДЕЛЬ I	II	III	IV	КОМПЛЕКТАЦИЯ	Л/П	КОЛ	ПРИМЕНЕНИЕ С	ПО	ПРИМЕЧАНИЕ	КОД/Д
	[01]	(Р) БАМПЕР ПЕРЕДНИЙ								*(A) BUMPER A-FRONT*			
	96186070	-	S	S	-	-	-T97		1		19961031	N100	
O	96235858	-	S	S	-	-	&T97		1	19970716	20040601	N100	
O	71711-V3L00	-	S	S	S	S			1	20040601	20041129	N100	
Y	71715-V3L10	-	S	S	S	S			1	20041130		N100	
	S3031201	-	S	-	S	-	-T97		1	20080324		N150	
	S3032201	-	-	S	-	S	&T97		1	20080324		N150	
	[02]	(Р) РУБАШКА ПЕРЕДНЕГО БАМПЕРА								*(A) FACIA-FRONT BUMPER*			
	96169762	-	S	S	-	-			1		20030114	N100	
	71712-V3L00	-	S	S	S	S			1	20040101		N100	
	S3031101	-	S	-	S	-	-T97		1	20080531		N150	
	S3032101	-	-	S	-	S	&T97		1	20080531		N150	
	[03]	(Р) КРОНШТЕЙН РУБАШКИ БАМПЕРА								*(A) BRACKET-FRONT BUMPER FACIA SIDE*			
	96176263	-	S	S	S	S		ЛВ	1			N100	
	S3031261	-	S	S	S	S		ЛВ	1	20080531		N150	
	96176264	-	S	S	S	S		ПР	1			N100	
	S3031271	-	S	S	S	S		ПР	1	20080531		N150	
	[04]	(Р) УДАРОПОГЛОТИТЕЛЬ БАМПЕРА								*(A) ABSORBER-FRONT BUMPER*			
	96176262	-	S	S	S	S			1			N100	
	S3031211	-	S	S	S	S			1	20080531		N150	
	[05]	(Р) УСИЛИТЕЛЬ БАМПЕРА								*(A) BAR A-FRONT BUMPER IMPACT*			
	96175696	-	S	S	S	S			1				
	[06]	(Р) РЕБРО ВЕРХНЕЕ РУБАШКИ БАМПЕРА								*(A) SUPPORT-FRONT FACIA,UPPER*			
	96176147	-	S	S	S	S		ЛВ	1		20040931	N100	
Y	96176147U00	-	S	S	S	S		ЛВ	1	20041001		N100	
	S3031221	-	S	S	S	S		ЛВ	1	20080324		N150	
	96176148	-	S	S	S	S		ПР	1		20040931	N100	
Y	96176148U00	-	S	S	S	S		ПР	1	20041001		N100	
	S3031231	-	S	S	S	S		ПР	1	20080324		N150	
	[07]	(Р) КРОНШТЕЙН УСИЛИТЕЛЯ БАМПЕРА								*(A) REINF-FRONT BUMPER IMPACT BRACKET*			
	10036150	-	S	S	S	S		ЛВ	1				
	10036149	-	S	S	S	S		ПР	1				
	[08]	(Р) ГАЙКА								*(A) NUT*			
	09148-06003	-	S	S	S	S			2		20040924	M6	

Содержание

Назад

6720 ПЕРЕДНИЙ БАМПЕР
FRONT BUMPER

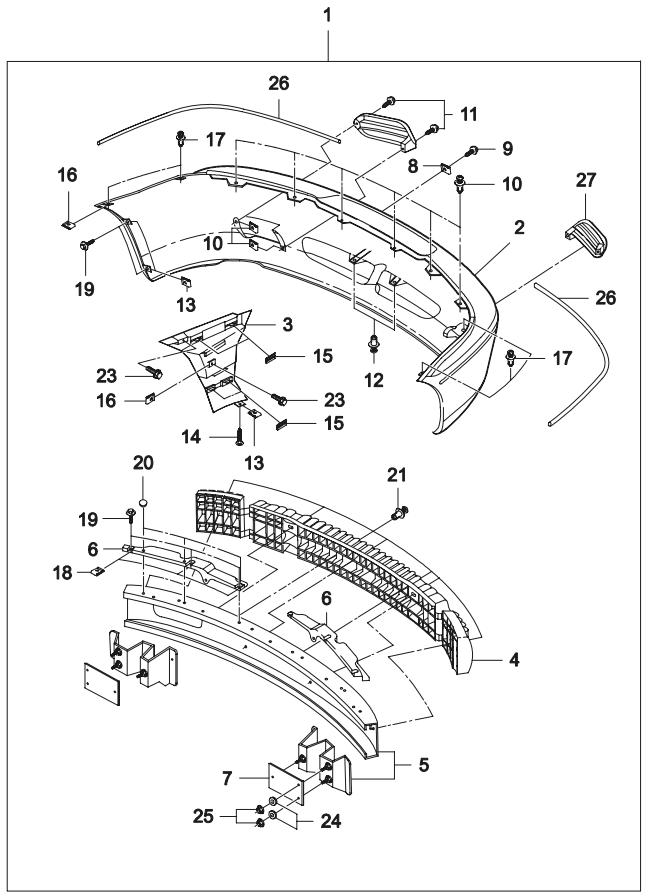

ВЗТ	№ ПОЗИЦИИ / НОМЕР ДЕТАЛИ	ДВГ	МОДЕЛЬ I	II	III	IV	КОМПЛЕКТАЦИЯ	Л/П	КОЛ	ПРИМЕНЕНИЕ С	ПО	ПРИМЕЧАНИЕ	КОД/Д
	[08]	(P) ГАЙКА							*(A) NUT*				
Y	94515282	-	S	S	S	S			2	20040925		M6	
	[09]	(P) ВИНТ							*(A) SCREW*				
	10080305	-	S	S	S	S			2		19980217	4.2X1.41X16.0	
	[10]	(P) ГАЙКА							*(A) NUT*				
	09148-04010	-	S	S	S	S			4		19970630	5.5	
	[11]	(P) ВИНТ							*(A) SCREW*				
	11080305	-	S	S	S	S			4		19970630	4.2X1.41X16.0	
	[12]	(P) ЗАКЛЕПКА ФИКСИРУЮЩАЯ							*(A) RETAINER-SNAP*				
	16518608	-	S	S	S	S			2				
	[13]	(P) ГАЙКА КРЕПЕЖНАЯ							*(A) NUT-CLAMP*				
	10080302	-	S	S	S	S			2		19970630	U тип	
Y	09148-04010	-	S	S	S	S			2		19970630	U тип	
	[14]	(P) ВИНТ							*(A) SCREW*				
	10080305	-	S	S	S	S			6		19970630	4.2X1.41X16.0	
	[15]	(P) ГАЙКА КРЕПЕЖНАЯ							*(A) NUT-CLIP*				
	96176126	-	S	S	S	S			8		19970131		
Y	09148-01001	-	S	S	S	S			8	19970201	19970630		
	[16]	(P) ГАЙКА КРЕПЕЖНАЯ							*(A) NUT-CLAMP*				
	11503957	-	S	S	S	S			4		19961031		
Y	09148-06003	-	S	S	S	S			4	19961101	20040924		
O	94515282	-	S	S	S	S			4	20040925			
	[17]	(P) ВИНТ							*(A) SCREW*				
	11051091	-	S	S	S	S			4		19970630	4.2X13	
	[18]	(P) ГАЙКА КРЕПЕЖНАЯ							*(A) NUT-CLAMP*				
	09148-04010	-	S	S	S	S			6		19970630	U тип	
	[19]	(P) ВИНТ							*(A) SCREW*				
	10080305	-	S	S	S	S			10		19980217		
	[20]	(P) ЗАКЛЕПКА							*(A) RIVET*				
	09433185	-	S	S	S	S			8				
	[21]	(P) ЗАКЛЕПКА РАСШИРИТЕЛЬНАЯ							*(A) RIVET-EXPANSION*				
	05973823	-	S	S	S	S			7				
	[22]	(P) ВИНТ							*(A) SCREW*				
	11505823	-	S	S	S	S			2		19961031		
Y	09119-06017	-	S	S	S	S			2	19961101	20030425		

Содержание

Назад

6720 ПЕРЕДНИЙ БАМПЕР
FRONT BUMPER

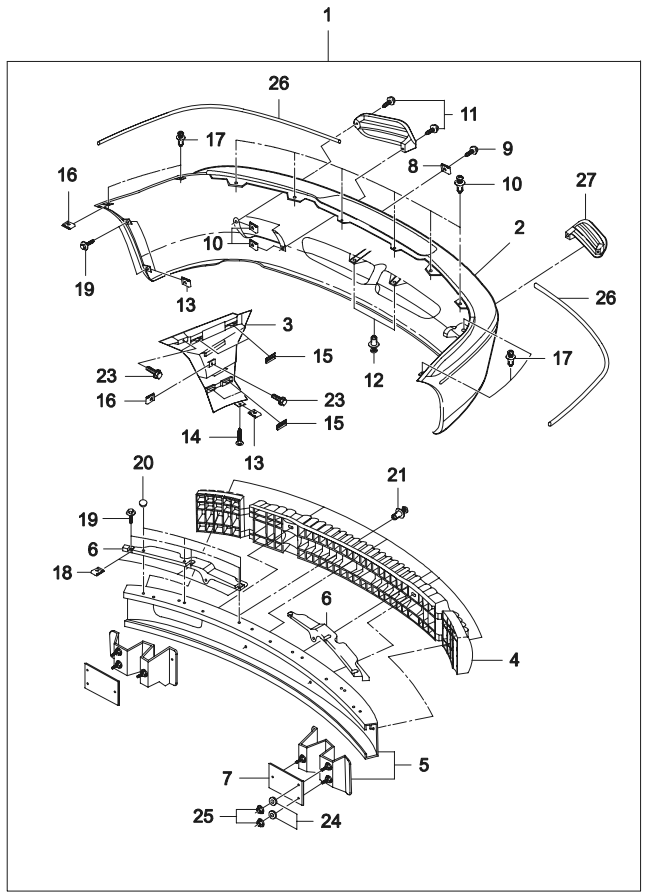

ВЗТ	№ ПОЗИЦИИ / НОМЕР ДЕТАЛИ	ДВГ	МОДЕЛЬ I	II	III	IV	КОМПЛЕКТАЦИЯ	Л/П	КОЛ	ПРИМЕНЕНИЕ С	ПО	ПРИМЕЧАНИЕ	КОД/Д
	[23] (Р) ВИНТ									*(A) SCREW*			
	11505823	-	S	S	S	S			2		19961031		
Y	09119-06017	-	S	S	S	S			2	19961101	20030425		
	[24] (Р) ШАЙБА МЕТРИЧЕСКАЯ ПЛОСКАЯ									*(A) WASHER-MATRIC FLAT*			
	11500324	-	S	S	S	S			4				
	[25] (Р) ГАЙКА СПЕЦИАЛЬНАЯ									*(A) NUT-SPECIAL*			
	10080312	-	S	S	S	S			4		19961231		
Y	09159-08010	-	S	S	S	S			4	19961101	20030425		
Y	94515365	-	S	S	S	S			4	20030428			
	[26] (Р) МОЛДИНГ БАМПЕРА									*(A) MOLDING-BUMPER BRIGHT*			
	96226897	-	S	S	-	-			1		19970630		
Y	96226897U	-	S	S	-	-			1	20030814	20031001		
	96400679U	-	S	S	S	S		ЛВ	1	20030115	20050316		
Y	96400679U10	-	S	S	S	S		ЛВ	1	20050317			
	96400680U	-	S	S	S	S		ПР	1	20030115	20050317		
Y	96400680U10	-	S	S	S	S		ПР	1	20050317			
	[27] (Р) ОБЛИЦОВКА ПРОТИВОТУМАННОЙ ФАРЫ									*(A) GRILLE-FRONT FOG LAMP*			
	96178575	-	S	-	S	-	-T97	ЛВ	1			N100, БЕЗ П/ФАРЫ	
	S3031241	-	S	-	S	-	-T97	ЛВ	1	20080301		N150, БЕЗ П/ФАРЫ	
	96178576	-	S	-	S	-	-T97	ПР	1			N100, БЕЗ П/ФАРЫ	
	S3031251	-	S	-	S	-	-T97	ПР	1	20080301		N150, БЕЗ П/ФАРЫ	

Содержание

Назад

6730 ЗАДНИЙ БАМПЕР
REAR BUMPER

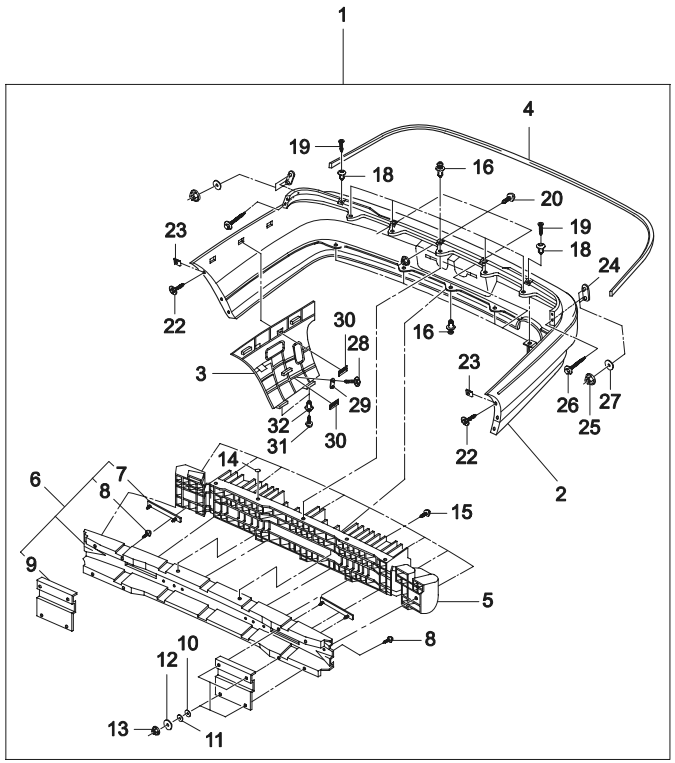

ВЗТ	№ ПОЗИЦИИ / НОМЕР ДЕТАЛИ	НАИМЕНОВАНИЕ	ДВГ	МОДЕЛЬ I	II	III	IV	КОМПЛЕКТАЦИЯ	Л/П	КОЛ	ПРИМЕНЕНИЕ С	ПО	ПРИМЕЧАНИЕ	КОД/Д
	[01]	(Р) БАМПЕР ЗАДНИЙ								*(A) BUMPER A-REAR*				
	96216628		-	S	S	-	-			1		19961031	N100	
Y	96246571		-	S	S	-	-			1	19970716	20030114	N100	
O	71815-V3L00		-	S	S	S	S			1	20030115		N100	
	S3041001		-	S	S	S	S			1	20080531		N150	
	[02]	(Р) РУБАШКА ЗАДНЕГО БАМПЕРА								*(A) FACIA-REAR BUMPER*				
Y	96216629		-	S	S	-	-			1		20070129	N100	
O	71812-V3L00		-	S	S	S	S			1	20040101		N100	
	S3041101		-	S	S	S	S			1	20080531		N150	
	[03]	(Р) КРОНШТЕЙН РУБАШКИ БАМПЕРА								*(A) BRACKET-REAR BUMPER FACIA SIDE*				
	96176117		-	S	S	S	S		ЛВ	1			N100	
	S3041221		-	S	S	S	S		ЛВ	1	20080531		N150	
	96176118		-	S	S	S	S		ПР	1			N100	
	S3041231		-	S	S	S	S		ПР	1	20080531		N150	
	[04]	(Р) МОЛДИНГ БАМПЕРА								*(A) MOLDING-BUMPER BRIGHT*				
	96226898		-	S	S	-	-			1		19970630		
Y	96226898U		-	S	S	-	-			1	20030814	20031001		
Y	96400678U		-	S	S	S	S			1	20030501	20050730		
O	96400678U10		-	S	S	S	S			1	20050304			
	[05]	(Р) УДАРОПОГЛОТИТЕЛЬ ЗАДНЕГО БАМПЕРА								*(A) ABSORBER-REAR BUMPER*				
	96178428		-	S	S	S	S			1			N100	
	S3041211		-	S	S	S	S			1	20080531		N150	
	[06]	(Р) УСИЛИТЕЛЬ ЗАДНЕГО БАМПЕРА								*(A) BAR A-REAR BUMPER IMPACT*				
	96134458		-	S	S	S	S			1				
	[07]	(Р) ПЛАСТИНА УСИЛИТЕЛЯ БАМПЕРА								*(A) PLATE-REAR BUMPER IMPACT BAR*				
	10036162		-	S	S	S	S			2				
	[08]	(Р) СТОЙКА НИЖНЯЯ								*(A) PLATE-LOWER STUD*				
	96187970		-	S	S	S	S			2				
	[09]	(Р) КРОНШТЕЙН УСИЛИТЕЛЯ БАМПЕРА								*(A) REINF-REAR BUMPER IMPACT*				
	10036278		-	S	S	S	S		ЛВ	1				
	10036277		-	S	S	S	S		ПР	1				
	[10]	(Р) КОЛЬЦО СТОПОРНОЕ								*(A) RING-RETAINING*				
	10009923		-	S	S	S	S			6				
	[11]	(Р) ПРОКЛАДКА								*(A) WASHER-SEALING*				

Содержание

Назад

6730 ЗАДНИЙ БАМПЕР
REAR BUMPER

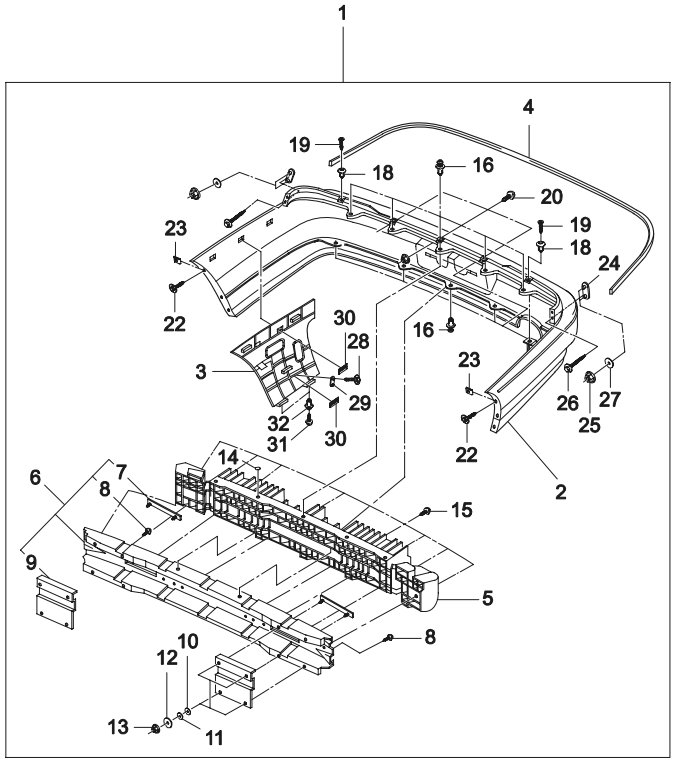

ВЗТ	№ ПОЗИЦИИ / НОМЕР ДЕТАЛИ	ДВГ	МОДЕЛЬ I	II	III	IV	КОМПЛЕКТАЦИЯ	Л/П	КОЛ	ПРИМЕНЕНИЕ С	ПО	ПРИМЕЧАНИЕ	КОД/Д
	[11]	(Р) ПРОКЛАДКА							*(A) WASHER-SEALING*				
	03991355	-	S	S	S	S			4		19990627		
Y	09161-07001	-	S	S	S	S			4	19990628	20030418		
O	94525180	-	S	S	S	S			6	20030801			
	[12]	(Р) ПРОКЛАДКА							*(A) WASHER-SEALING*				
	96185991	-	S	S	S	S			4		19990228		
Y	09160-10011	-	S	S	S	S			4	19990301	20030429		
O	94525085	-	S	S	S	S			4	20030430			
	[13]	(Р) ГАЙКА СПЕЦИАЛЬНАЯ							*(A) NUT-SPECIAL*				
	10080312	-	S	S	S	S			6		19961231		
Y	09159-08010	-	S	S	S	S			6	19961101	20030425		
O	94515365	-	S	S	S	S			6	20030428			
	[14]	(Р) ЗАКЛЕПКА							*(A) RIVET*				
	09433185	-	S	S	S	S			2				
	[15]	(Р) ЗАКЛЕПКА СЪЕМНАЯ							*(A) RIVET-POP*				
	09441955	-	S	S	S	S			6				
	[16]	(Р) ЗАКЛЕПКА ФИКСИРУЮЩАЯ							*(A) RETAINER-SNAP*				
	05973400	-	S	S	S	S			10				
	[18]	(Р) ФИКСАТОР БАМПЕРА							*(A) RETAINER-BUMPER*				
	96176269	-	S	S	S	S			2				
	[19]	(Р) ВИНТ СТОПОРНЫЙ							*(A) SCREW-RETAINER*				
	96176268	-	S	S	S	S			2				
	[20]	(Р) ВИНТ							*(A) SCREW*				
	90051622	-	S	S	S	S			3		19961130		
	[21]	(Р) СТОПОР И ШАЙБА							*(A) RETAINER&WASHER*				
	96176270	-	S	S	S	S			3		19961031		
Y	09148-03001	-	S	S	S	S			3	19961101	20020624		
Y	09148-03006	-	S	S	S	S			3	20020625	20031210		
O	94515242	-	S	S	S	S			3	20031211			
	[22]	(Р) ВИНТ							*(A) SCREW*				
	10080305	-	S	S	S	S			2		19960725	4.2X1.41X16.0	
	[23]	(Р) ГАЙКА							*(A) NUT-CLAMP*				
	10080302	-	S	S	S	S			2		19961031	U тип	
Y	09148-04010	-	S	S	S	S			2	19961101	19970430	U тип	
	[24]	(Р) КРОНШТЕЙН РУБАШК БАМПЕРА							*(A) BRACKET-BUMPRR FACIA SPACER*				

Содержание

Назад

6730 ЗАДНИЙ БАМПЕР
REAR BUMPER

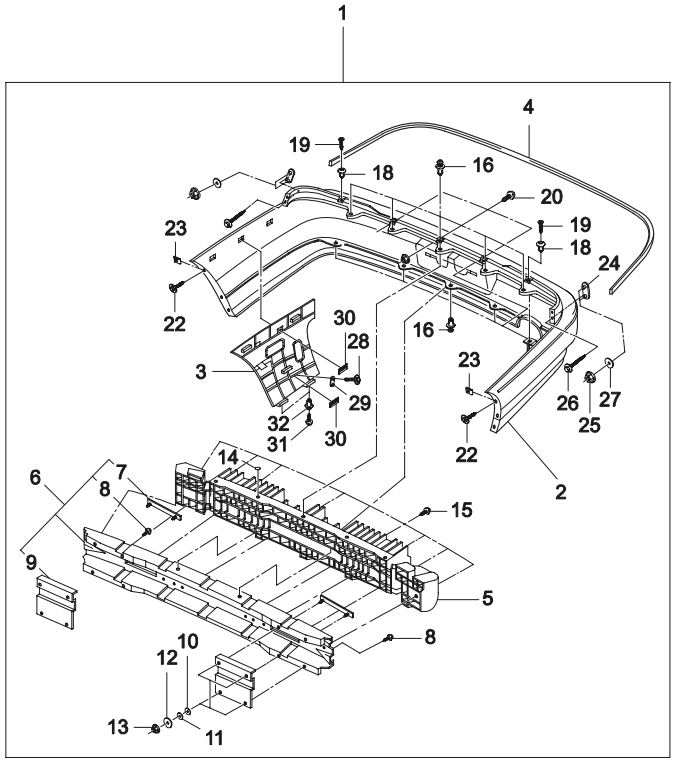

ВЗТ	№ ПОЗИЦИИ / НОМЕР ДЕТАЛИ	ДВГ	МОДЕЛЬ I	II	III	IV	КОМПЛЕКТАЦИЯ	Л/П	КОЛ	ПРИМЕНЕНИЕ С	ПО	ПРИМЕЧАНИЕ	КОД/Д
	[24]	(Р) КРОНШТЕЙН РУБАШК БАМПЕРА								*(A) BRACKET-BUMPRR FACIA SPACER*			
	96192221	-	S	S	S	S		ЛВ	1			N100	
	S3041321	-	S	S	S	S		ЛВ	1	20080318		N150	
	96192222	-	S	S	S	S		ПР	1			N100	
	S3041331	-	S	S	S	S		ПР	1	20080318		N150	
	[25]	(Р) ГАЙКА								*(A) NUT*			
	96192224	-	S	S	S	S			4		19970331	M6	
Y	09159-06013	-	S	S	S	S			4	19961101	20030515	M6	
O	94515341	-	S	S	S	S			4	20030516		M6	
	[26]	(Р) БОЛТ								*(A) BOLT*			
	96192229	-	S	S	S	S			2		19970630	M3	
	[27]	(Р) НАКЛАДКА ЗАДНЯЯ								*(A) PAD-REAR SPACER SEALING*			
	96177281	-	S	S	S	S			4		19970630		
	[28]	(Р) ВИНТ								*(A) SCREW*			
	11505823	-	S	S	S	S			5		19961031		
Y	09119-06017	-	S	S	S	S			4	19961101	20030425		
	[29]	(Р) ГАЙКА								*(A) NUT-CLAMP*			
	11503957	-	S	S	S	S			6				
	[30]	(Р) ГАЙКА								*(A) NUT-CLIP*			
	96176126	-	S	S	S	S			8		19970131		
Y	09148-01001	-	S	S	S	S			8	19970201	19970630		
	[31]	(Р) ВИНТ СТОПОРНЫЙ								*(A) SCREW-RETAINER*			
	96176268	-	S	S	S	S			4				
	[32]	(Р) ФИКСАТОР БАМПЕРА								*(A) RETAINER-BUMPER*			
	96176269	-	S	S	S	S			4				

Содержание

Назад

6750 БРЫЗГОВИК
MUD GUARD

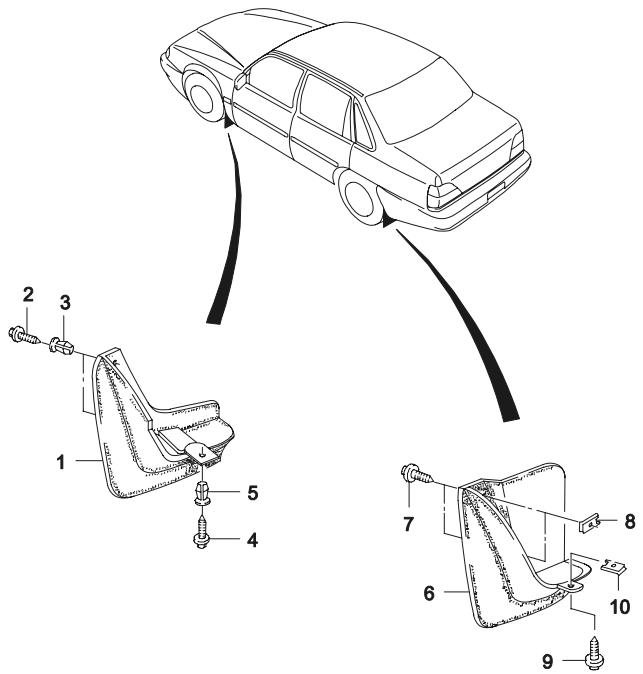

ВЗТ	№ ПОЗИЦИИ / НОМЕР ДЕТАЛИ	ДВГ	МОДЕЛЬ I	II	III	IV	КОМПЛЕКТАЦИЯ	Л/П	КОЛ	ПРИМЕНЕНИЕ С	ПО	ПРИМЕЧАНИЕ	КОД/Д
	[01]	(P) БКЫЗГОВИК ПЕРЕДНЕГО КРЫЛА					*(A) GUARD-FENDER MUD*						
	96175639	-	S	S	-	-		ЛВ	1		19981104		
Y	96282709	-	S	S	S	S		ЛВ	1	19981105	20070605		
O	96282709U00	-	S	S	S	S		ЛВ	1	20060918			
	96175640	-	S	S	-	-		ПР	1		19981104		
Y	96282710	-	S	S	S	S		ПР	1	19981105	20070605		
O	96282710U00	-	S	S	S	S		ПР	1	20060918			
	[02]	(P) ВИНТ					*(A) SCREW*						
	11503892	-	S	S	S	S			4		19961031	4.2X20	
N	09136-04001	-	S	S	S	S			4	19961101	19961130	4.2X20	
Y	09136-04005	-	S	S	S	S			4	19971110	20030425	4.2X20	
O	94520528	-	S	S	S	S			4	20030428		4.2X20	
	[03]	(P) ГАЙКА					*(A) NUT-EXPANSION*						
	96167856	-	S	S	S	S			6		19961130		
Y	09148-04003	-	S	S	S	S			4	19961201			
O	94515246	-	S	S	S	S			4				
	[06]	(P) БРЫЗГОВИК ЗАДНЕГО БАМПЕРА					*(A) GUARD-REAR BUMPER MUD*						
	96175641	-	S	S	-	-		ЛВ	1		19981104		
Y	96282711	-	S	S	S	S		ЛВ	1	19981105	20070510		
O	96282711U00	-	S	S	S	S		ЛВ	1	20060926			
	96175642	-	S	S	-	-		ПР	1		19981104		
Y	96282712	-	S	S	S	S		ПР	1	19981105	20061222		
O	96282712U00	-	S	S	S	S		ПР	1	20060926			
	[07]	(P) ВИНТ					*(A) SCREW*						
	11503892	-	S	S	S	S			4		19961031	4.2X20	
N	09136-04001	-	S	S	S	S			4	19961101	19961130	4.2X20	
Y	09136-04005	-	S	S	S	S			4	19961201	19971109	4.2X20	
Y	09136-04005	-	S	S	S	S			3	19971110	20030425	4.2X20	
O	94520528	-	S	S	S	S			3	20030428		4.2X20	
	[08]	(P) ГАЙКА КРЕПЕЖНАЯ					*(A) NUT-CLAMP*						
	10080302	-	S	S	S	S			4		19961031	U тип	
Y	09148-04010	-	S	S	S	S			4	19961101	19970430	U тип	

Содержание

Назад

7 ИНТЕРЬЕР

7110 ПАНЕЛЬ ПРИБОРОВ (N100)

7111 ПАНЕЛЬ ПРИБОРОВ (N150)

7120 ПАНЕЛЬ УПРАВЛЕНИЯ (N100)

7121 ПАНЕЛЬ УПРАВЛЕНИЯ (N150)

7130 ЦЕНТРАЛЬНАЯ ПАНЕЛЬ ПРИБОРОВ

7140 КОНСОЛЬ

7210 ОБШИВКА ПЕРЕДНЕЙ ДВЕРИ I

7211 ОБШИВКА ПЕРЕДНЕЙ ДВЕРИ II

7220 ОБШИВКА ЗАДНЕЙ ДВЕРИ I

7221 ОБШИВКА ЗАДНЕЙ ДВЕРИ II

7310 ОБЛИЦОВКА КРЫШИ САЛОНА

7320 СОЛНЦЕЗАЩИТНЫЙ КОЗЫРЕК И ЗЕРКАЛО

7330 ОБЛИЦОВКА СТОЕК САЛОНА

7510 ПЕРЕДНЕЕ СИДЕНИЕ

7520 ЧАСТИ ПЕРЕДНЕГО СИДЕНИЯ

7530 МЕХАНИЗМ РЕГУЛИРОВКИ ПЕРЕДНЕГО СИДЕНИЯ

7540 ЗАДНЕЕ СИДЕНИЕ

7550 РЕМНИ БЕЗОПАСНОСТИ ПЕРЕДНЕГО СИДЕНИЯ

7560 РЕМНИ БЕЗОПАСНОСТИ ЗАДНЕГО СИДЕНИЯ

7610 НАСТИЛ ПОЛА САЛОНА

Содержание

Назад

7110 ПАНЕЛЬ ПРИБОРОВ (N100)

INSTRUMENT PANEL(N100)

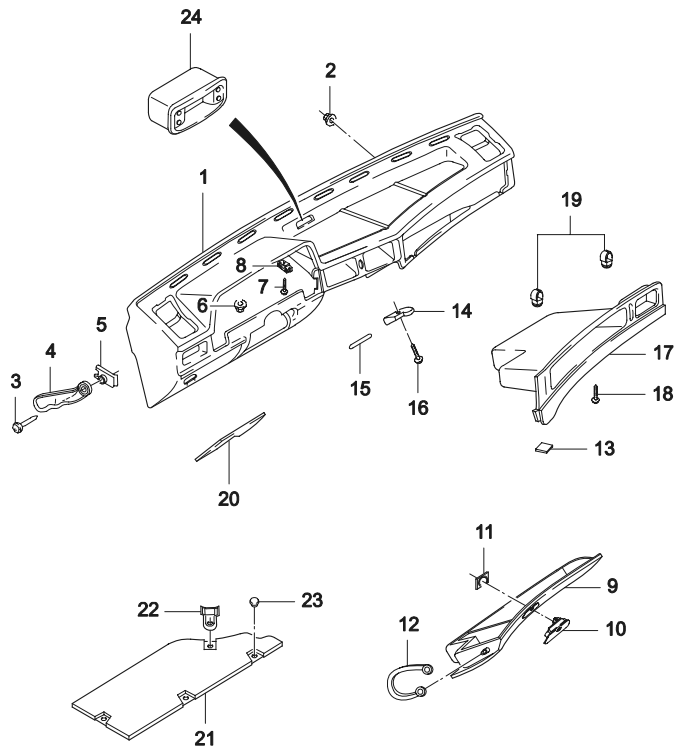

ВЗТ	№ ПОЗИЦИИ / НОМЕР ДЕТАЛИ	ДВГ	МОДЕЛЬ I	II	III	IV	КОМПЛЕКТАЦИЯ	Л/П	КОЛ	ПРИМЕНЕНИЕ С	ПО	ПРИМЕЧАНИЕ	КОД/Д
	[01]	(P) ПАНЕЛЬ ИНСТРУМЕНТОВ								*(A) PANEL A-INSTRUMENT*			
	96178205	-	S	S	-	-			1		19981013		
Y	96284822	-	S	S	S	S			1	19981014			
	[02]	(P) ГАЙКА								*(A) NUT*			
	90196895	-	S	S	S	S			1				
	[03]	(P) ВИНТ								*(A) SCREW*			
	11062511	-	S	S	S	S			4		19961031	M6X20	
Y	09119-06002	-	S	S	S	S			2	19961101	20030425	M6X20	
O	94501596	-	S	S	S	S			2	20030428		M6X20	
	[04]	(P) КРОНШТЕЙН ПАНЕЛИ ИНСТРУМЕНТОВ								*(A) BRACKET-INSTRUMENT PANEL SIDE*			
	90241753-A	-	S	S	S	S		ЛВ	1		19961031		
Y	90241753	-	S	S	S	S		ЛВ	1	19961101			
	90241754-A	-	S	S	S	S		ПР	1		19961031		
Y	90241754	-	S	S	S	S		ПР	1	19961101			
	[05]	(P) ГАЙКА								*(A) NUT-CLAMP*			
	96125839	-	S	S	S	S			4			4.8	
	[06]	(P) ГАЙКА								*(A) NUT*			
	11063471	-	S	S	S	S			2		19961031	M6X18	
Y	09159-06001	-	S	S	S	S			1	19961101		M6X18	
O	94515333	-	S	S	S	S			1			M6X18	
	[07]	(P) ВИНТ								*(A) SCREW*			
	11090711	-	S	S	S	S			1			4.8X16	
	[08]	(P) ГАЙКА СПЕЦИАЛЬНАЯ								*(A) NUT-SPECIAL CLAMP*			
	90229943	-	S	S	S	S			1			4.8	
	[09]	(P) КРЫШКА ВЕЩЕВОГО ЯЩИКА В СБОРЕ								*(A) BOX A-GLOVE*			
	96189582	-	S	S	S	S			1				
	[10]	(P) ЗАМОК ВЕЩЕВОГО ЯЩИКА								*(A) LOCK A-GLOVE BOX*			
	96189586	-	S	S	S	S	-A99		1		20080322		
Y	96189586U	-	S	S	S	S	-A99		1	20080323			
	[11]	(P) ЗАЖИМ ЗАМКА ВЕЩЕВОГО ЯЩИКА								*(A) CLIP-GLOVE BOX LOCK*			
	90204574	-	S	S	S	S			1		20060514		
Y	90204574U00	-	S	S	S	S			1	20060506			
	[12]	(P) РЕМЕШОК ВЕЩЕВОГО ЯЩИКА								*(A) STRAP-GLOVE BOX*			
	96138337	-	S	S	S	S		ЛВ	1			часть детали #17	

Содержание

Назад

7110 ПАНЕЛЬ ПРИБОРОВ (N100)

INSTRUMENT PANEL(N100)

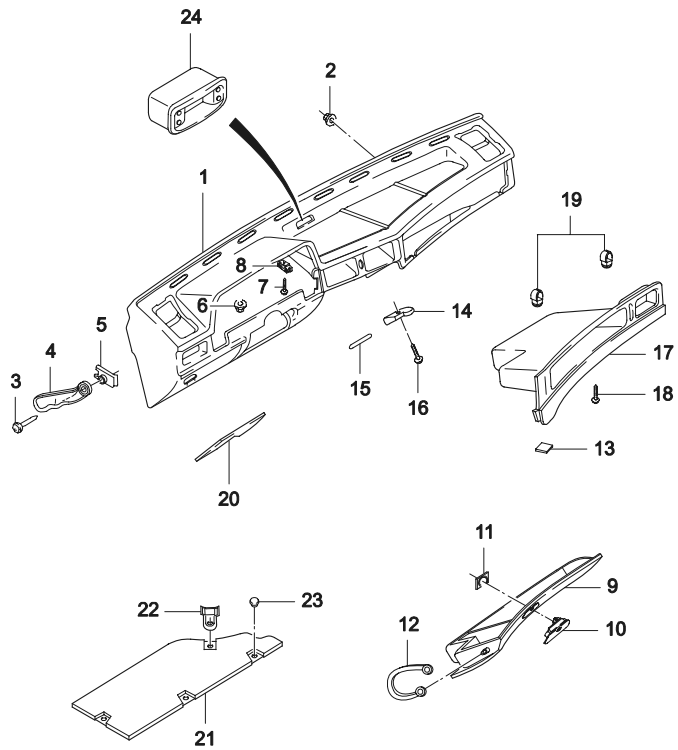

ВЗТ	№ ПОЗИЦИИ / НОМЕР ДЕТАЛИ	ДВГ	МОДЕЛЬ I	II	III	IV	КОМПЛЕКТАЦИЯ	Л/П	КОЛ	ПРИМЕНЕНИЕ С	ПО	ПРИМЕЧАНИЕ	КОД/Д
	[12]	(Р) РЕМЕШОК ВЕЩЕВОГО ЯЩИКА					*(A) STRAP-GLOVE BOX*						
	96138338	-	S	S	S	S		ПР	1			часть детали #17	
	[13]	(Р) ПОДУШКА ВЕЩЕВОГО ЯЩИКА					*(A) BUMPER-GLOVE BOX*						
	96185142	-	S	S	S	S			2				
	[14]	(Р) ПЕТЛЯ ВЕЩЕВОГО ЯЩИКА					*(A) HINGE-GLOVE BOX*						
	90204575	-	S	S	S	S			2				
	[15]	(Р) ОСЬ ПЕТЛИ					*(A) SHAFT-HINGE*						
	96169919	-	S	S	S	S			2				
	[16]	(Р) ВИНТ					*(A) SCREW*						
	11074731	-	S	S	S	S			2			M6X20	
	[17]	(Р) ПОЛКА ПАНЕЛИ ИНСТРУМЕНТОВ					*(A) BOX-INSTRUMENT PANEL DEPOSIT*						
	96189590	-	S	S	S	S			1			Включая позицию #12	
	[18]	(Р) ВИНТ					*(A) SCREW*						
	90185409	-	S	S	S	S			6		19961031		
Y	03160-42165	-	S	S	S	S			6	19961101			
O	94520320	-	S	S	S	S			6	20080326			
	[19]	(Р) КЛИПСА					*(A) DOWEL*						
	90244114	-	S	S	S	S			5				
	90244311	-	S	S	S	S			1				
	[20]	(Р) КРЫШКА КОРОБКИ ПРЕДОХРАНИТЕЛЕЙ					*(A) COVER-FUSE BOX*						
	96210343	-	S	S	S	S			1		20080310		EE
Y	96210343U00	-	S	S	S	S			1	20080311			
	[21]	(Р) ИЗОЛЯЦИЯ ПАНЕЛИ ПРИБОРОВ, НИЖНЯЯ					*(A) INSULATION-LOWER INSTRUMENT*						
	96121015	-	S	S	S	S			1		19980817		
	[22]	(Р) КРОНШТЕЙН ПАНЕЛИ ПРИБОРОВ					*(A) BRACKET-INSULATION LOWER INSTRUMEN*						
	96194811	-	S	S	S	S			1		19980817		
	[23]	(Р) КЛИПСА					*(A) BUTTON*						
	90248286	-	S	S	S	S			2		19980817		
	[24]	(Р) ЧАСЫ ЭЛЕКТРОННЫЕ					*(A) CLOCK-DIGITAL*						
	96186883	-	S	S	S	S			1				
	96175582U00	-	S	S	S	S			1	20070122			

Содержание

Назад

7111 ПАНЕЛЬ ПРИБОРОВ (N150)

INSTRUMENT PANEL(N150)

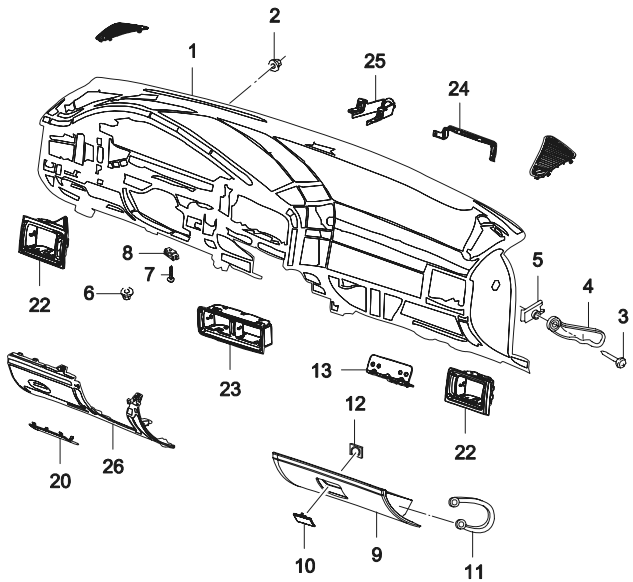

ВЗТ	№ ПОЗИЦИИ / НОМЕР ДЕТАЛИ	ДВГ	МОДЕЛЬ I	II	III	IV	НАИМЕНОВАНИЕ / КОМПЛЕКТАЦИЯ	Л/П	КОЛ	ПРИМЕНЕНИЕ С	ПО	ПРИМЕЧАНИЕ	КОД/Д
	[01] S3101111	-	S	S	S	S	(Р) ПАНЕЛЬ ИНСТРУМЕНТОВ *(A) PANEL A-INSTRUMENT*		1	20080201			
	[02] 90196895	-	S	S	S	S	(Р) ГАЙКА *(A) NUT*		1				
	[03] 94501596	-	S	S	S	S	(Р) ВИНТ *(A) SCREW*		2			M6X20	
	[04] 90241753	-	S	S	S	S	(Р) КРОНШТЕЙН ПАНЕЛИ ИНСТРУМЕНТОВ *(A) BRACKET-INSTRUMENT PANEL SIDE*	ЛВ	1				
	90241754	-	S	S	S	S		ПР	1				
	[05] 96125839	-	S	S	S	S	(Р) ГАЙКА *(A) NUT-CLAMP*		4			4.8	
	[06] 94515333	-	S	S	S	S	(Р) ГАЙКА *(A) NUT*		1			M6X18	
	[07] 11090711	-	S	S	S	S	(Р) ВИНТ *(A) SCREW*		1			4.8X16	
	[08] 90229943	-	S	S	S	S	(Р) ГАЙКА *(A) NUT-SPECIAL CLAMP*		1			4.8	
	[09] S3111001	-	S	S	S	S	(Р) КРЫШКА ВЕЩЕВОГО ЯЩИКА В СБОРЕ *(A) BOX A-GLOVE*		1	20080201			
	[10] S3112001	-	S	S	S	S	(Р) ЗАМОК ВЕЩЕВОГО ЯЩИКА *(A) LOCK A-GLOVE BOX*		1	20080201			
	[11] S3111171	-	S	S	S	S	(Р) РЕМЕШОК ВЕЩЕВОГО ЯЩИКА *(A) STRAP-GLOVE BOX*	ЛВ	1	20080201			
	S3111191	-	S	S	S	S		ПР	1	20080201			
	[12] 90204574U00	-	S	S	S	S	(Р) ЗАЖИМ ЗАМКА ВЕЩЕВОГО ЯЩИКА *(A) CLIP-LOCK GLOVE BOX*		1				
	[13] S3101161	-	S	S	S	S	(Р) КРОНШТЕЙН ВЕЩЕВОГО ЯЩИКА *(A) BRACKET-GLOVE BOX*		1	20080201			
	[20] E3381001	-	S	S	S	S	(Р) КРЫШКА КОРОБКИ ПРЕДОХРАНИТЕЛЕЙ *(A) COVER-FUSE BOX*		1	20080201			
	[21] S3101411	-	S	S	S	S	(Р) НИЖНАЯ ОБЛИЦОВКА *(A) KNEE BOLSTER*		1	20080201			
	[22] S3132111	-	S	S	S	S	(Р) ОБЛИЦОВКА ВЕНТИЛЯЦИОННАЯ *(A) BEZEL-VENT,SIDE*	ЛВ	1	20080201			
	S3134111	-	S	S	S	S		ПР	1	20080201			

Содержание

Назад

7111 ПАНЕЛЬ ПРИБОРОВ (N150)

INSTRUMENT PANEL(N150)

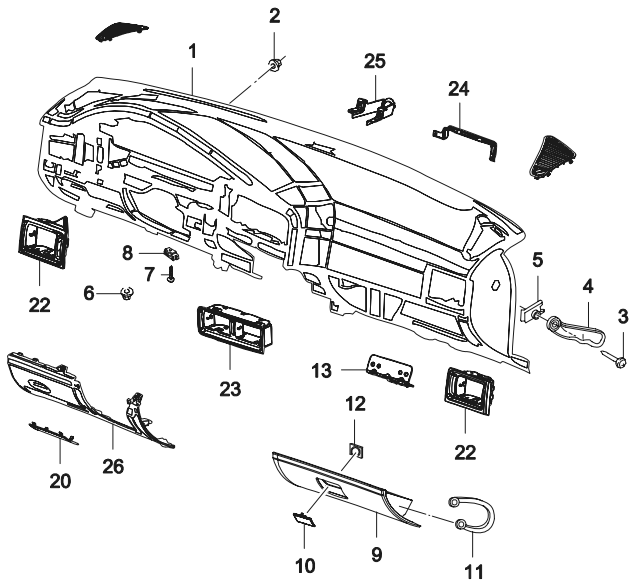

ВЗТ	№ ПОЗИЦИИ / НОМЕР ДЕТАЛИ	НАИМЕНОВАНИЕ / КОМПЛЕКТАЦИЯ	ДВГ	МОДЕЛЬ I	II	III	IV	Л/П	КОЛ	ПРИМЕНЕНИЕ С	ПО	ПРИМЕЧАНИЕ	КОД/Д
	[23]	(Р) ОБЛИЦОВКА ВЕНТИЛЯЦИОННАЯ, ЦЕНТРАЛЬНАЯ										*(A) BEZEL-VENT,CENTER*	
	S3133111		-	**S**	**S**	**S**	**S**		1	20080201			
	[24]	(Р) УСИЛИТЕЛЬ ПАНЕЛИ ИНСТРУМЕНТОВ										*(A) REINF-PANEL BRACKET*	
	S3101181		-	**S**	**S**	**S**	**S**		1	20080201			
	[25]	(Р) КРОНШТЕЙН КРЕПЕЖНЫЙ										*(A) BRACKET A-LOCATION*	
	S3101141		-	**S**	**S**	**S**	**S**		1	20080201			
	[26]	(Р) ОБЛИЦОВКА ПАНЕЛИ ИНСТРУМЕНТОВ, НИЖНЯЯ										*(A) KNEE BOLSTER*	
	S3101411		-	**S**	**S**	**S**	**S**		1	20080201			

Содержание

Назад

7120 ПАНЕЛЬ УПРАВЛЕНИЯ (N100)

MOLDING & SWITCH(N100)

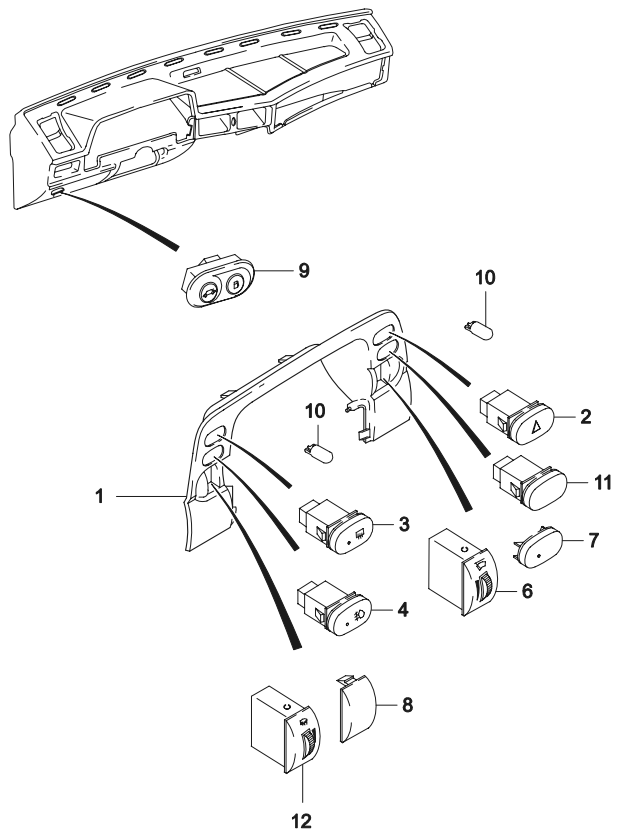

ВЗТ	№ ПОЗИЦИИ / НОМЕР ДЕТАЛИ	ДВГ	МОДЕЛЬ I	II	III	IV	КОМПЛЕКТАЦИЯ	Л/П	КОЛ	ПРИМЕНЕНИЕ С	ПО	ПРИМЕЧАНИЕ	КОД/Д
	[01]	(Р) ЩИТОК ПАНЕЛИ ПРИБОРОВ								*(A) MOLDING-CLUSTER HOUSING*			
	96189536	-	**S**	**S**	**S**	**S**			1				
	[02]	(Р) ВКЛЮЧАТЕЛЬ АВАРИЙНЫХ ОГНЕЙ								*(A) SWITCH-HAZARD LIGHT*			
	96168726	-	**S**	**S**	**S**	**S**			1				
	[03]	(Р) ВКЛЮЧАТЕЛЬ АНТИОБЛЕДЕНИТЕЛЯ								*(A) SWITCH-BACK WINDOW HEATED*			
	96168694	-	**S**	**S**	**S**	**S**	&C49		1				
	[04]	(Р) ВКЛЮЧАТЕЛЬ ПРОТИВОТУМАННЫХ ФАР								*(A) SWITCH-FRONT FOG LAMP*			
	96168696	-	**-**	**S**	**-**	**S**	&T97		1				
	[06]	(Р) РЕГУЛЯТОР СТЕКЛООЧИСТИТЕЛЯ								*(A) SWITCH-INTERVAL WIPER*			
	96168688	-	**S**	**S**	**S**	**S**	&C20		1				
	[07]	(Р) ЗАГЛУШКА								*(A) COVER-SWITCH BLANK*			
	96168728	-	**S**	**-**	**S**	**-**			1		20080328		
Y	96168728U00	-	**S**	**-**	**S**	**-**			1	20080329			
	[08]	(Р) ЗАГЛУШКА								*(A) COVER-DIMMER&WIPER BLANK*			
	96168729	-	**S**	**S**	**S**	**S**			1		19970401		
	[09]	(Р) КНОПКИ БАГАЖНИКА И ТОПЛИВНОГО БАКА								*(A) SWITCH-TRUNK&FUEL LID*			
	96175950	-	**S**	**S**	**S**	**S**	&A90		1				
	[10]	(Р) ЛАМПА НАКАЛИВАНИЯ								*(A) BULB*			
	09471-12012	-	**S**	**S**	**S**	**S**			2		20030127	12V,1.2W	
Y	94535596	-	**S**	**S**	**S**	**S**			2	20030128		12V,1.2W	
	[11]	(Р) ВКЛЮЧАТЕЛЬ ПРОТИВОТУМАННОГО ФОНАРЯ								*(A) SWITCH-REAR FOG LAMP*			
	96168697	-	**S**	**S**	**S**	**S**			1				
	[12]	(Р) РЕГУЛЯТОР УРОВНЯ ФАР								*(A) SWITCH-HEAD LEMP LEVEL*			
	96237724	-	**-**	**S**	**-**	**S**			1	19970101	20070927		
Y	96237724U	-	**-**	**S**	**-**	**S**			1	20051114			

Содержание

Назад

7121 ПАНЕЛЬ УПРАВЛЕНИЯ (N150)

MOLDING & SWITCH(N150)

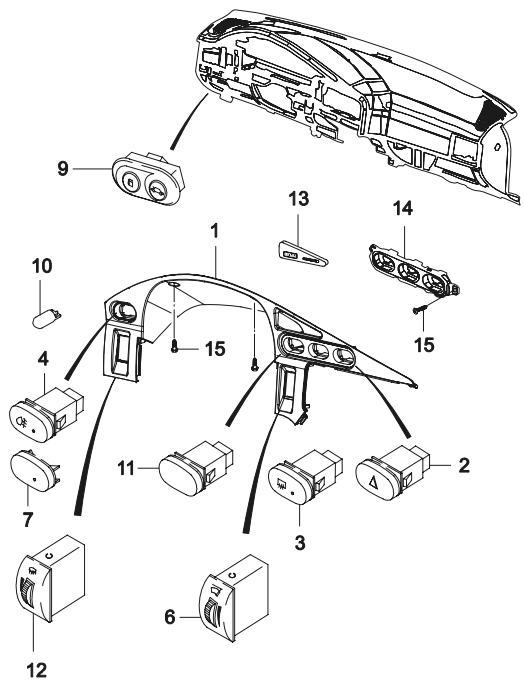

№ ПОЗИЦИИ	НОМЕР ДЕТАЛИ	НАИМЕНОВАНИЕ	ДВГ	МОДЕЛЬ I	II	III	IV	КОМПЛЕКТАЦИЯ	Л/П	КОЛ	ПРИМЕНЕНИЕ С	ПО	ПРИМЕЧАНИЕ	ВЗТ	КОД/Д
[01]	S3101311	(Р) ЩИТОК ПАНЕЛИ ПРИБОРОВ	-	S	S	S	S			1	20080201		*(A) MOLDING-CLUSTER HOUSING*		
[02]	96168726	(Р) ВКЛЮЧАТЕЛЬ АВАРИЙНЫХ ОГНЕЙ	-	S	S	S	S			1			*(A) SWITCH-HAZARD LIGHT*		
[03]	96168694	(Р) ВКЛЮЧАТЕЛЬ АНТИОБЛЕДЕНИТЕЛЯ	-	S	S	S	S	&C49		1			*(A) SWITCH-BACK WINDOW HEATED*		
[04]	E3420011	(Р) ВКЛЮЧАТЕЛЬ ПРОТИВОТУМАННЫХ ФАР	-	-	S	-	S	&T97		1	20080201		*(A) SWITCH-FRONT FOG LAMP*		
[06]	96168688	(Р) РЕГУЛЯТОР СТЕКЛООЧИСТИТЕЛЯ	-	S	S	S	S	&C20		1			*(A) SWITCH-INTERVAL WIPER*		
[07]	E3420031	(Р) ЗАГЛУШКА	-	S	-	S	-	-		1	20080201		*(A) COVER-SWITCH BLANK*		
[09]	96175950	(Р) КНОПКИ БАГАЖНИКА И ТОПЛИВНОГО БАКА	-	S	S	S	S	&A90		1			*(A) SWITCH-TRUNK&FUEL LID*		
[10]	94535596	(Р) ЛАМПА НАКАЛИВАНИЯ	-	S	S	S	S			2			*(A) BULB* 12V,1.2W		
[11]	E3420021	(Р) ВКЛЮЧАТЕЛЬ ПРОТИВОТУМАННОГО ФОНАРЯ	-	S	S	S	S			1	20080201		*(A) SWITCH-REAR FOG LAMP*		
[12]	96237724U	(Р) РЕГУЛЯТОР УРОВНЯ ФАР	-	S	S	S	S			1			*(A) SWITCH-HEAD LEMP LEVEL*		
[13]	E3040011	(Р) ЧАСЫ ЭЛЕКТРОННЫЕ	-	S	S	S	S			1	20080201		*(A) CLOCK-DIGITAL*		
[14]	S3101331	(Р) ОПОРА ВКЛЮЧАТЕЛЕЙ	-	S	S	S	S			1	20080201		*(A) CLUSTER-SWITCH PLATE*		
[15]	94520322	(Р) ВИНТ	-	S	S	S	S			6			*(A) SCREW-TAPPING*		

Содержание

Назад

7130 ЦЕНТРАЛЬНАЯ ПАНЕЛЬ ПРИБОРОВ

INSTRUMENT CENTER PARTS(LHD)

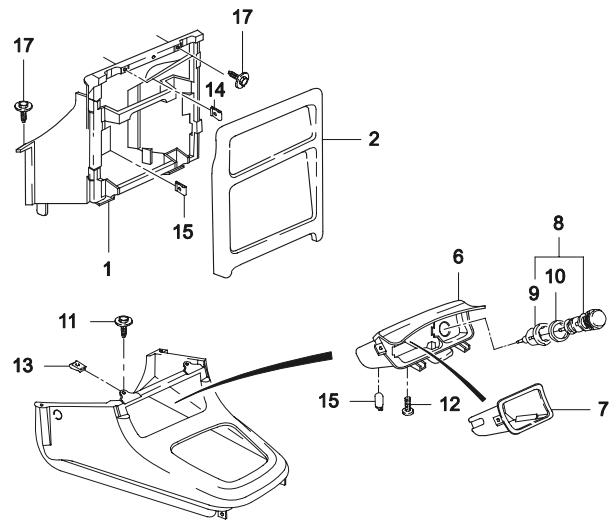

ВЗТ	№ ПОЗИЦИИ / НОМЕР ДЕТАЛИ	ДВГ	МОДЕЛЬ I	II	III	IV	КОМПЛЕКТАЦИЯ	Л/П	КОЛ	ПРИМЕНЕНИЕ С	ПО	ПРИМЕЧАНИЕ	КОД/Д
	[01]	(Р) КАРКАС ЦЕНТРАЛЬНЫЙ ПАНЕЛИ ИНСТРУМЕНТОВ						*(A) FRAME-INSTUMENT PANEL CENTER*					
	96189538	-	S	S	S	S			1			N100	
	S3102001	-	S	S	S	S			1	20080201		N150	
	[02]	(Р) ОБЛИЦОВКА ЦЕНТРАЛЬНОЙ ПАНЕЛИ						*(A) MOLDING-CENTER FRAME*					
	96189541	-	S	S	S	S			1		19970431	N100	
Y	96214313	-	S	S	S	S			1	19970501	19980306	N100	
O	96189541	-	S	S	S	S			1	19980307		N100	
	S3141121	-	S	S	S	S			1	20080201		N150	
	[06]	(Р) ПЕПЕЛЬНИЦА ЦЕНТРАЛЬНОЙ ПАНЕЛИ						*(A) ASHTRAY-INSTRUMENT PANEL*					
	96187898-A	-	S	S	S	S			1		19961031	N100	
Y	96187898	-	S	S	S	S			1	19961101	19961231	N100	
Y	96243201	-	S	S	S	S			1	19970101		N100	
	S3263001	-	S	S	S	S			1	20080201		N150	
	[07]	(Р) ПЕПЕЛЬНИЦА						*(A) HOLDER-ASHTRAY*					
	96192754	-	S	S	S	S			1			N100	
	S3263131	-	S	S	S	S			1	20080201		N150	
	[08]	(Р) ПРИКУРИВАТЕЛЬ						*(A) LIGHTER-CIGARETTE*					
	96160018	-	S	S	S	S			1			Включая позицию #9	
Y	E3751100	-	S	S	S	S			1	20051201		Включая позицию #9	
	[09]	(Р) ГНЕЗДО ПРИКУРИВАТЕЛЯ						*(A) HOUSING-LIGHTER*					
	90061231	-	S	S	S	S			1				
	[10]	(Р) КОЛЬЦО ПРИКУРИВАТЕЛЯ						*(A) RING-CIGARETTE LIGHT*					
	96164922	-	S	S	S	S			1		20060430		
	E3751110	-	S	S	S	S			1	20051201			
	[11]	(Р) ВИНТ						*(A) SCREW*					
	90038025	-	S	S	S	S			2		19961130	4.2X12	
Y	03160-42135	-	S	S	S	S			2	19961201	20030821	4.2X12	
O	94520315	-	S	S	S	S			2	20030822		4.2X12	
	[12]	(Р) ВИНТ						*(A) SCREW*					
	90185409	-	S	S	S	S			2		19961031		
Y	03160-42165	-	S	S	S	S			2	19961101	20030522		
O	94520320	-	S	S	S	S			2	20030523			
	[13]	(Р) ГАЙКА						*(A) NUT-CLAMP*					

Содержание

Назад

7130 ЦЕНТРАЛЬНАЯ ПАНЕЛЬ ПРИБОРОВ

INSTRUMENT CENTER PARTS(LHD)

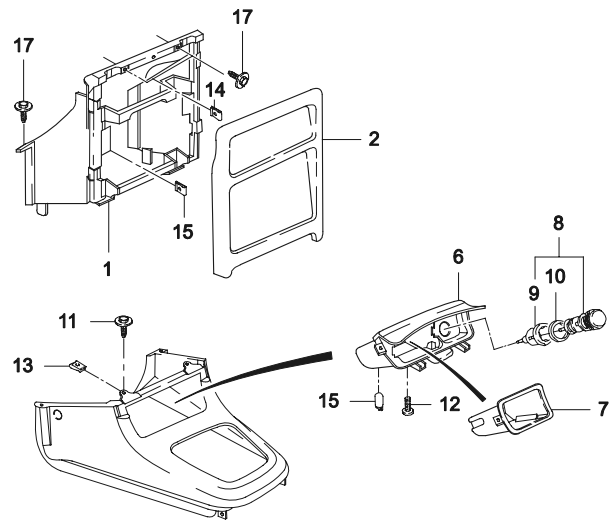

ВЗТ	№ ПОЗИЦИИ / НОМЕР ДЕТАЛИ	ДВГ	МОДЕЛЬ I	II	III	IV	КОМПЛЕКТАЦИЯ	Л/П	КОЛ	ПРИМЕНЕНИЕ С	ПО	ПРИМЕЧАНИЕ	КОД/Д
	[13]	(P) ГАЙКА							*(A) NUT-CLAMP*				
	11070691	-	S	S	S	S			2		19970331	4.8	
Y	03511-48018	-	S	S	S	S			2	19970401	20030508	4.8	
O	94515011	-	S	S	S	S			2	20030509		4.8	
	[14]	(P) ГАЙКА							*(A) NUT-CLAMP*				
	11072782	-	S	S	S	S			4			4.2	
	[15]	(P) ЛАМПА НАКАЛИВАНИЯ							*(A) BULB*				
	09471-12012	-	S	S	S	S			1			12V,1.2W	
O	94535596	-	S	S	S	S			1			12V,1.2W	
	[17]	(P) ВИНТ							*(A) SCREW*				
	96185711	-	S	S	S	S			2			M4X12	

Содержание

Назад

7140 КОНСОЛЬ
CONSOLE

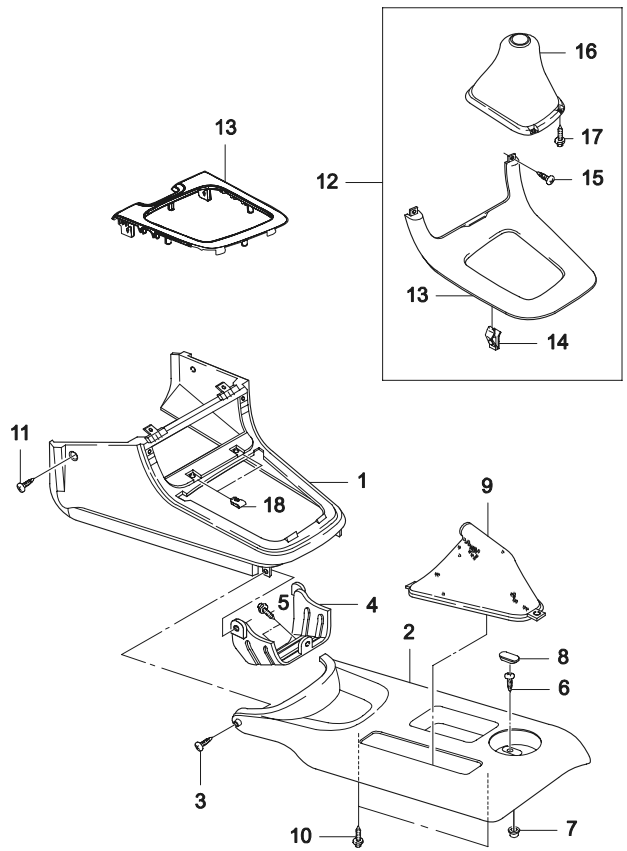

ВЗТ	№ ПОЗИЦИИ / НОМЕР ДЕТАЛИ	ДВГ	МОДЕЛЬ I	II	III	IV	КОМПЛЕКТАЦИЯ	Л/П	КОЛ	ПРИМЕНЕНИЕ С	ПО	ПРИМЕЧАНИЕ	КОД/Д
	[01]	(Р) КОНСОЛЬ ПЕРЕДНЯЯ					*(A) CONSOLE A-FRONT*						
	96189506	-	S	S	S	S			1		19990124	N100	
Y	96284819	-	S	S	S	S			1	19990125		N100	
	S3261101	-	S	S	S	S			1	20080201		N150	
	[02]	(Р) КОНСОЛЬ ЗАДНЯЯ					*(A) CONSOLE A-REAR*						
	96189497	-	S	S	S	S			1			N100	
	S3262001	-	S	S	S	S			1	20080201		N150	
	[03]	(Р) ВИНТ					*(A) SCREW*						
	11010785	-	S	S	S	S			2		19970331	M6X12	
Y	09100-06004	-	S	S	S	S			2	19970401	20030418	M6X12	
O	94500766	-	S	S	S	S			2	20030421		M6X12	
	[04]	(Р) КРОНШТЕЙН КОНСОЛИ					*(A) BRACKET-CONSOLE CENTER*						
	96168386	-	S	S	S	S			1		20080430	N100	
Y	96168386U00	-	S	S	S	S			1	20060823		N100	
	96168386U01	-	S	S	S	S			1	20080501		N150	
	[05]	(Р) ВИНТ					*(A) SCREW*						
	11069291	-	S	S	S	S			2			4.8X13	
	[06]	(Р) ВИНТ					*(A) SCREW*						
	96146777	-	S	S	S	S			3			4.8X19	
Y	96147918	-	S	S	S	S			3			4.8X15	
	[07]	(Р) ГАЙКА					*(A) NUT-EXPANSION*						
	96189010	-	S	S	S	S			3		19961031		
Y	09148-04013	-	S	S	S	S			3	19961101	20030530		
O	94515251	-	S	S	S	S			3	20030602			
	[08]	(Р) ПРОБКА ЗАДНЕЙ КОНСОЛИ					*(A) PLUG-REAR CONSOLE*						
	96189504	-	S	S	S	S			1		20060904	N100	
Y	96189504U00	-	S	S	S	S			1	20060905		N100	
	S3262161	-	S	S	S	S			1	20080201		N150	
	[09]	(Р) ЧЕХОЛ СТОЯНОЧНОГО ТОРМОЗА					*(A) BOOT-PARKING BRAKE*						
	96189499	-	S	S	S	S			1			N100	
	96843888	-	S	S	S	S			1	20080201		N150	
	[10]	(Р) ВИНТ					*(A) SCREW*						
	90058577	-	S	S	S	S			2				
	[11]	(Р) ВИНТ					*(A) SCREW*						

Содержание

Назад

7140 КОНСОЛЬ / *CONSOLE*

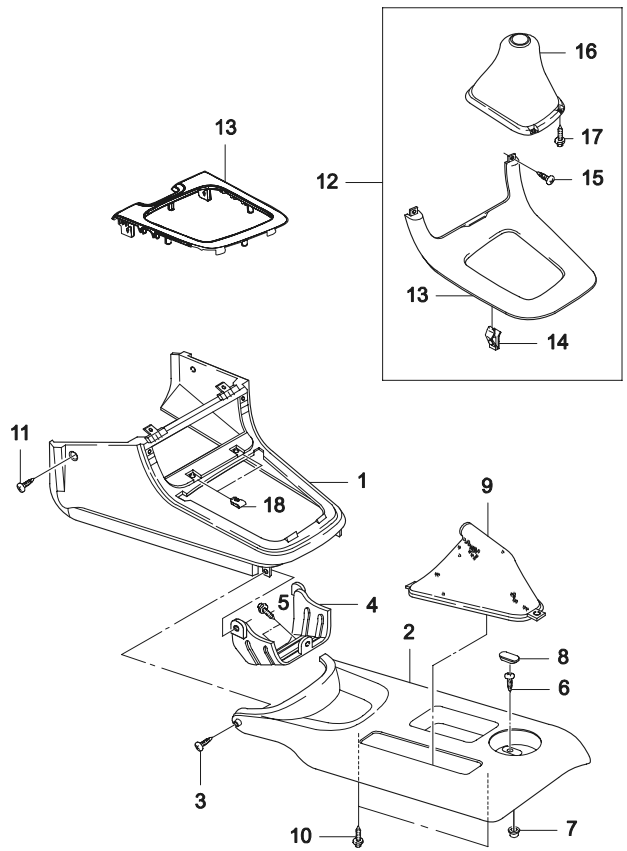

ВЗТ	№ ПОЗИЦИИ / НОМЕР ДЕТАЛИ	ДВГ	МОДЕЛЬ I	II	III	IV	КОМПЛЕКТАЦИЯ	Л/П	КОЛ	ПРИМЕНЕНИЕ С	ПО	ПРИМЕЧАНИЕ	КОД/Д
	[11]	(Р) ВИНТ					*(A) SCREW*						
	90185409	-	S	S	S	S			2		19961031	4.8X15	
Y	03160-42165	-	S	S	S	S			2	19961101	20030522	4.8X15	
O	94520320	-	S	S	S	S			2	20030523		4.8X15	
	[12]	(Р) КРЫШКА КОНСОЛИ					*(A) COVER A-CONSOLE*						
	96211160	-	S	S	S	S			1		19990125	N100	
Y	96284820	-	S	S	S	S			1	19990126		N100	
	S3264001	-	S	S	S	S			1	20080218		N150	
	[13]	(Р) КРЫШКА					*(A) COVER-CONSOLE*						
	96189518	-	S	S	S	S			1			N100	
	S3264121	-	S	S	S	S			1	20080415		N150	
	[14]	(Р) ЗАЖИМ КРЫШКИ КОНСОЛИ					*(A) CLIP-FRONT COVER*						
	96166615	-	S	S	S	S			4			N100	
	S3264151	-	S	S	S	S			4	20080415		N150	
	[15]	(Р) ВИНТ					*(A) SCREW*						
	90185409	-	S	S	S	S			4		19961031		
Y	03160-42165	-	S	S	S	S			4	19961101	20080325		
O	94520320	-	S	S	S	S			4	20080326			
	[16]	(Р) ЧЕХОЛ ПЫЛЕЗАЩИТНЫЙ КОНСОЛИ					*(A) BOOT-CONSOLE*						
	96212266	-	S	S	S	S			1			N100	
	96284821	-	S	S	S	S			1			N100	
	S3264121	-	S	S	S	S			1	20080201		N150	
	[17]	(Р) ВИНТ					*(A) SCREW*						
	03170-42095	-	S	S	S	S			4				
O	94520336	-	S	S	S	S			4				
	[18]	(Р) ГАЙКА					*(A) NUT-CLAMP*						
	11070691	-	S	S	S	S			2		19970331	4.2	
Y	03511-48018	-	S	S	S	S			2	19970401	20030508	4.2	
O	94515011	-	S	S	S	S			2	20030509		4.2	

Содержание

Назад

7210 ОБШИВКА ПЕРЕДНЕЙ ДВЕРИ I

FRONT DOOR TRIM I

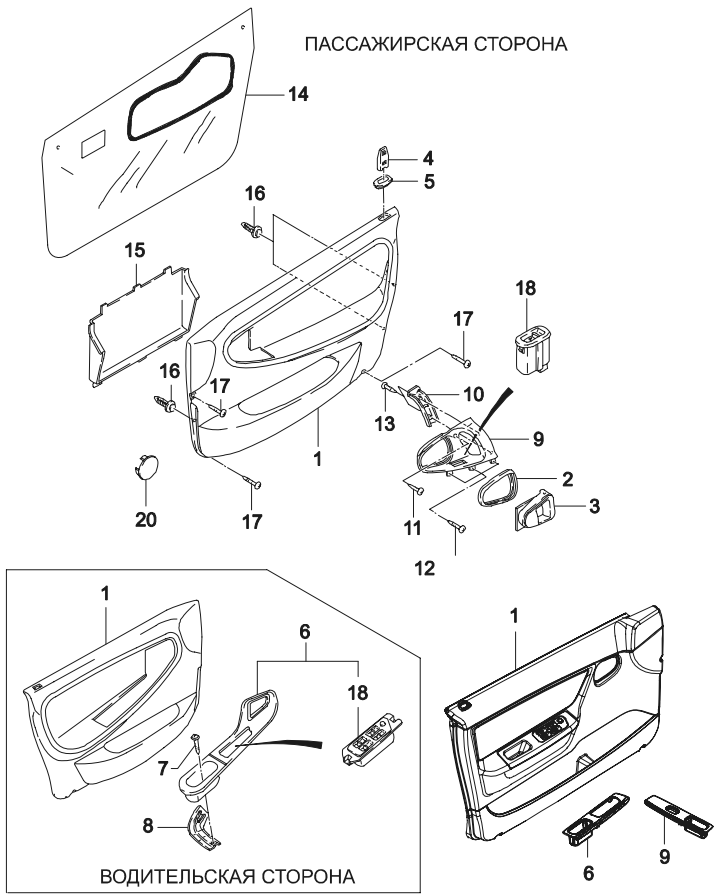

ВЗТ	№ ПОЗИЦИИ / НОМЕР ДЕТАЛИ	ДВГ	МОДЕЛЬ I	II	III	IV	КОМПЛЕКТАЦИЯ	Л/П	КОЛ	ПРИМЕНЕНИЕ С	ПО	ПРИМЕЧАНИЕ	КОД/Д
	[01]	(Р) ОБЛИЦОВКА ПЕРЕДНЕЙ ДВЕРИ					*(A) TRIM A-FRONT DOOR*						
	96189816	-	-	S	-	-		ЛВ	1		20030114	N100	
Y	96237805U	-	-	S	-	S		ЛВ	1	20030115		N100	
	96237809	V	-	-	-	O		ЛВ	1	20030115	20040614	N100, ПОД ДЕРЕВО	
	S3617001	-	-	S	-	S		ЛВ	1	20080201		N150	
	96189818	-	-	S	-	-		ПР	1		20030114	N100	
Y	96237806U	-	-	S	-	S		ПР	1	20030115		N100	
	96237810	V	-	-	-	O		ПР	1	20030115	20040614	N100, ПОД ДЕРЕВО	
	S3617021	-	-	S	-	S		ПР	1	20080201		N150	
	[02]	(Р) ОКАНТОВКА РУЧКИ ПРИВОДА ЗАМКА					*(A) ESCUTCHEON-REMOTE*						
	96220561	-	-	S	-	S			2		20080202	N100	
Y	96220561U00	-	-	S	-	S			2	20080203		N100	
	S3585101	-	-	S	-	S			2	20080201		N150	
	96954107	-	-	S	-	S			2	20080201		N150	
	[03]	(Р) РУЧКА ВНУТРЕННЯЯ ПРИВОДА ЗАМКА					*(A) CONTROL-REMOTE*						
	96186652	-	-	S	-	S			2		20070828	N100	
Y	96186652U00	-	-	S	-	S			2	20070829		N100	
	S3585001	-	-	S	-	S			2	20080201		N150	
	96954108	-	-	S	-	S			2	20080201		N150	
	[04]	(Р) КНОПКА БЛОКИРОВКИ ЗАМКА					*(A) BUTTON-DOOR LOCKING*						
	96220180	-	-	S	-	S			2		20080124	N100	
Y	96954109	-	-	S	-	S			2	20080126		N150	
	[05]	(Р) ГНЕЗДО КНОПКИ					*(A) FRAME-LOCKING BUTTON*						
	96191187	-	-	S	-	S			2		20020106	N100	
Y	96219275	-	-	S	-	S			2	20020107		N100	
	[06]	(Р) ОБЛИЦОВКА ВКЛЮЧАТЕЛЯ СТЕКЛОПОДЪЕМНИКА					*(A) COVER A-POWER WINDOW SWITCH*						
	96210780	-	-	S	-	S		ЛВ	1		20021203	N100	
Y	96191175U	-	-	S	-	S		ЛВ	1	20021204		N100	
	S3615121	-	-	S	-	S		ЛВ	1	20080126		N150	
	[07]	(Р) ВИНТ					*(A) SCREW*						
	96156054	-	-	S	-	S			4			4.8	
	[08]	(Р) КРОНШТЕЙН КАРМАНА ПЕРЕДНЕЙ ДВЕРИ					*(A) BRACKET-FRONT DOOR POCKET*						
	96163106-A	-	-	S	-	S		ЛВ	1		19961031	N100	

Содержание

Назад

7210 ОБШИВКА ПЕРЕДНЕЙ ДВЕРИ I

FRONT DOOR TRIM I

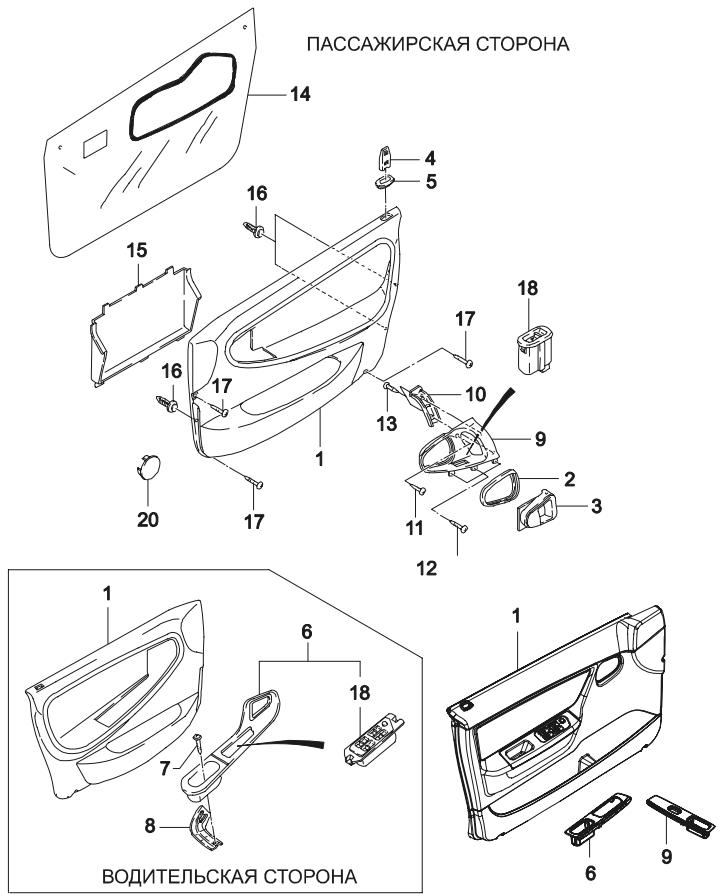

ВЗТ	№ ПОЗИЦИИ / НОМЕР ДЕТАЛИ	ДВГ	МОДЕЛЬ I	II	III	IV	КОМПЛЕКТАЦИЯ	Л/П	КОЛ	ПРИМЕНЕНИЕ С	ПО	ПРИМЕЧАНИЕ	КОД/Д
	[08]	(Р) КРОНШТЕЙН КАРМАНА ПЕРЕДНЕЙ ДВЕРИ					*(A) BRACKET-FRONT DOOR POCKET*						
Y	96163106	-	-	S	-	S		ЛВ	1	19961101		N100	
	96178043	-	-	S	-	S		ПР	1			N100	
	[09]	(Р) ОБЛИЦОВКА РУЧКИ ПРИВОДА ЗАМКА ДВЕРИ					*(A) GRIP-HANDLE FRONT DOOR*						
	96191181	-	-	S	-	S		ПР	1			N100	
	S3615131	-	-	S	-	S		ПР	1			N150	
	[10]	(Р) РАМА ОБЛИЦОВКИ РУЧКИ ПРИВОДА					*(A) FRAME-GRIP HANDLE*						
	96191184	-	-	S	-	S		ПР	1			N100	
	[11]	(Р) ВИНТ					*(A) SCREW*						
	96156054	-	-	S	-	S		ПР	1			4.8	
	[12]	(Р) ВИНТ					*(A) SCREW*						
	90058577	-	-	S	-	S			6				
	[13]	(Р) ВИНТ					*(A) SCREW*						
	11041732	-	-	S	-	S			2			4.2X9.5	
	[14]	(Р) ПЛЕНКА ПЫЛЕЗАЩИТНАЯ					*(A) SEAL-FRONT DOOR TRIM*						
	96166792	-	-	S	-	S			2	20041006			BA
Y	96166792U00	-	-	S	-	S			2	20041007			FN
	[15]	(Р) КАРМАН ПЕРЕДНЕЙ ДВЕРИ					*(A) PLATE-DEPOSIT BOX*						
	96175614	-	-	S	-	S		ЛВ	1			N100	
	96175616	-	-	S	-	S		ПР	1			N100	
	[16]	(Р) КЛИПСА ОБИВКИ					*(A) CLIP-DOOR TRIM*						
	96189841	-	-	S	-	S			10				
	[17]	(Р) ВИНТ					*(A) SCREW*						
	11070053	-	-	S	-	S			6		SOP	4.8X20	
Y	96209494	-	-	S	-	S			6	SOP		4.8X20	
	[18]	(Р) ВКЛЮЧАТЕЛЬ СТЕКЛОПОДЪЕМНИКА					*(A) SWITCH-WINDOW LIFTER*						
	96179137	-	-	S	-	S		ЛВ	1				
	96179135	-	-	S	-	S		ПР	1				
	[20]	(Р) КОЛПАЧОК					*(A) CAP-DOOR TRIM*						
	96169541	-	-	S	-	S			1				

Содержание

Назад

7211 ОБШИВКА ПЕРЕДНЕЙ ДВЕРИ II

FRONT DOOR TRIM II

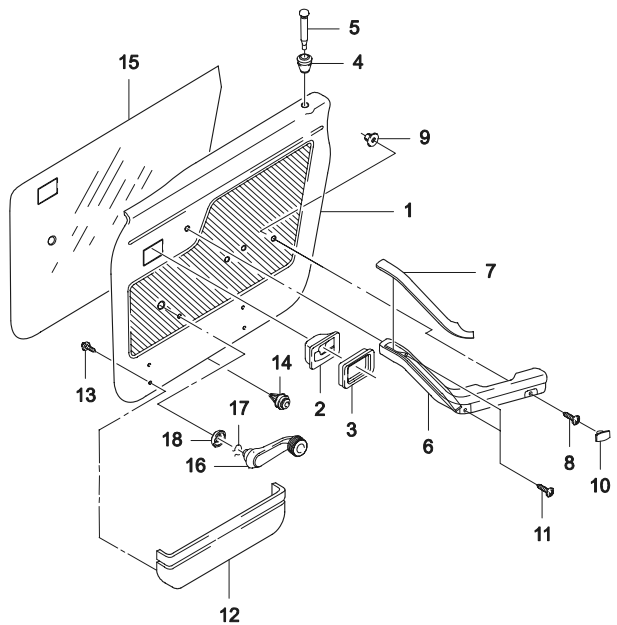

ВЗТ	№ ПОЗИЦИИ / НОМЕР ДЕТАЛИ	ДВГ	МОДЕЛЬ I	II	III	IV	КОМПЛЕКТАЦИЯ	Л/П	КОЛ	ПРИМЕНЕНИЕ С	ПО	ПРИМЕЧАНИЕ	КОД/Д
	[01]	(Р) ОБЛИЦОВКА ПЕРЕДНЕЙ ДВЕРИ					*(A) TRIM A-FRONT DOOR*						
	96220785	-	S	-	-	-		ЛВ	1		20020114	N100	
Y	96220793U	-	S	-	S	-		ЛВ	1	20020115		N100	
	S3617001	-	S	-	S	-		ЛВ	1	20080201		N150	
	96220787	-	S	-	-	-		ПР	1		20020114	N100	
Y	96220795U	-	S	-	S	-		ПР	1	20020115		N100	
	S3617021	-	S	-	S	-		ПР	1	20080201		N150	
	[02]	(Р) РУЧКА ВНУТРЕННЯЯ ПРИВОДА ЗАМКА					*(A) CONTROL-REMOTE*						
	96186652	-	S	-	S	-			2		20070904	N100	
Y	96186652U00	-	S	-	S	-			2	20070905		N100	
	S3585001	-	S	-	S	-			2	20080201		N150	
	96954108	-	S	-	S	-			2	20080201		N150	
	[03]	(Р) ОКАНТОВКА РУЧКИ ПРИВОДА ЗАМКА					*(A) ESCUTCHEON-REMOTE CONTROL*						
	96187222	-	S	-	S	-			2		20050620	N100	
O	96220561	-	S	-	S	-			2	20050621	20080202	N100	
Y	96220561U00	-	S	-	S	-			2	20080203		N100	
	S3585101	-	S	-	S	-			2	20080201		N150	
	96954107	-	S	-	S	-			2	20080201		N150	
	[04]	(Р) ГНЕЗДО КНОПКИ БЛОКИРОВКИ ЗАМКА					*(A) BUSHING-LOCKING BUTTON*						
	96163786	-	S	-	S	-			2			N100	
	96219275	-	S	-	S	-			2	20080201		N150	
	[05]	(Р) КНОПКА БЛОКИРОВКИ ЗАМКА					*(A) BUTTON-DOOR LOCKING*						
	90203106	-	S	-	S	-			2			N100	
	96954109	-	S	-	S	-			2	20080126		N150	
	[06]	(Р) ПОДЛОКОТНИК					*(A) ARMREST-FRONT*						
	96163753	-	S	-	S	-		ЛВ	1			N100	
	S3617121	-	S	-	S	-		ЛВ	1	20080201		N150	
	96163754	-	S	-	S	-		ПР	1			N100	
	S3617131	-	S	-	S	-		ПР	1	20080201		N150	
	[07]	(Р) ОБЛИЦОВКА РУЧКИ ПОДЛОКОТНИКА					*(A) COVER-ARMREST,REAR*						
	96163761	-	S	-	S	-		ЛВ	1			N100	
	96163762	-	S	-	S	-		ПР	1			N100	
	[08]	(Р) ВИНТ					*(A) SCREW*						
	11073612	-	S	-	S	-			2			6.3X32	

Содержание

Назад

7211 ОБШИВКА ПЕРЕДНЕЙ ДВЕРИ II

FRONT DOOR TRIM II

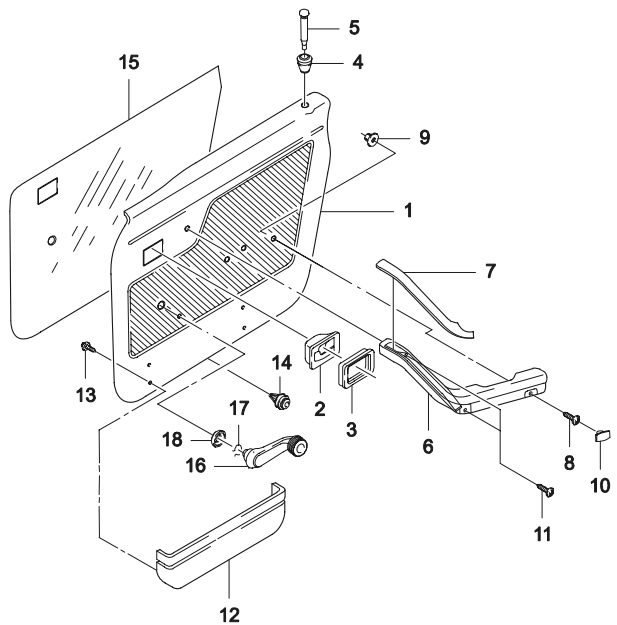

ВЗТ	№ ПОЗИЦИИ / НОМЕР ДЕТАЛИ	ДВГ	МОДЕЛЬ I	II	III	IV	КОМПЛЕКТАЦИЯ	Л/П	КОЛ	ПРИМЕНЕНИЕ С	ПО	ПРИМЕЧАНИЕ	КОД/Д
	[09]	(P) ГАЙКА КРЕПЛЕНИЯ РУЧКИ ПОДЛОКОТНИКА					*(A) NUT-ARMREST*						
	90244560	-	S	-	S	-			2				
	[10]	(P) ЗАГЛУШКА РУЧКИ ПОДЛОКОТНИКА					*(A) COVER-ARMREST,FRONT*						
	96163757	-	S	-	S	-		ЛВ	1		19961017		
	96163758	-	S	-	S	-		ПР	1		19961017		
	[11]	(P) ВИНТ					*(A) SCREW*						
	90225431	-	S	-	S	-			4			M5X18	
	[12]	(P) КАРМАН ПЕРЕДНЕЙ ДВЕРИ					*(A) BOX-DOOR DEPOSIT*						
	96163748	-	S	-	S	-			2				
	[13]	(P) ВИНТ					*(A) SCREW*						
	90038025	-	S	-	S	-			5		19961130	4.2X12	
Y	03160-42135	-	S	-	S	-			5	19961201	20030821	4.2X12	
O	94520315	-	S	-	S	-			5	20030822		4.2X12	
	[14]	(P) КЛИПСА КРЕПЛЕНИЯ ОБИВКИ					*(A) CLIP-DOOR TRIM*						
	90384111	-	S	-	S	-			30				
Y	90244505	-	S	-	S	-			32				
	[15]	(P) ПЛЕНКА ПЫЛЕЗАЩИТНАЯ					*(A) SEAL-FORNT DOOR TRIM*						
	96224495	-	S	-	S	-	&A30		2		20041006		AC
Y	96224495U00	-	S	-	S	-	&A30		2	20041007			
	[16]	(P) РУЧКА СТЕКЛОПОДЪЕМНИКА					*(A) CRANK-WINDOW LIFTER*						
	96167833	-	S	-	S	-			2			N100	
	96954105	-	S	-	S	-			2	20080201		N150	
	[17]	(P) ЗАЖИМ ПРУЖИННЫЙ					*(A) SPRING-RETAINING*						
	06235332	-	S	-	S	-			2		SOP		
Y	09388-00001	-	S	-	S	-			2	SOP	20080122		
O	94535137	-	S	-	S	-			2	20080123			
	[18]	(P) РОЗЕТКА РУЧКИ СТЕКЛОПОДЪЕМНИКА					*(A) WASHER-WINDOW LIFTER CRANK*						
	96167839	-	S	-	S	-			2			N100	
	96954106	-	S	-	S	-			2	20080201		N150	

Содержание

Назад

7220 ОБШИВКА ЗАДНЕЙ ДВЕРИ I

REAR DOOR TRIM I

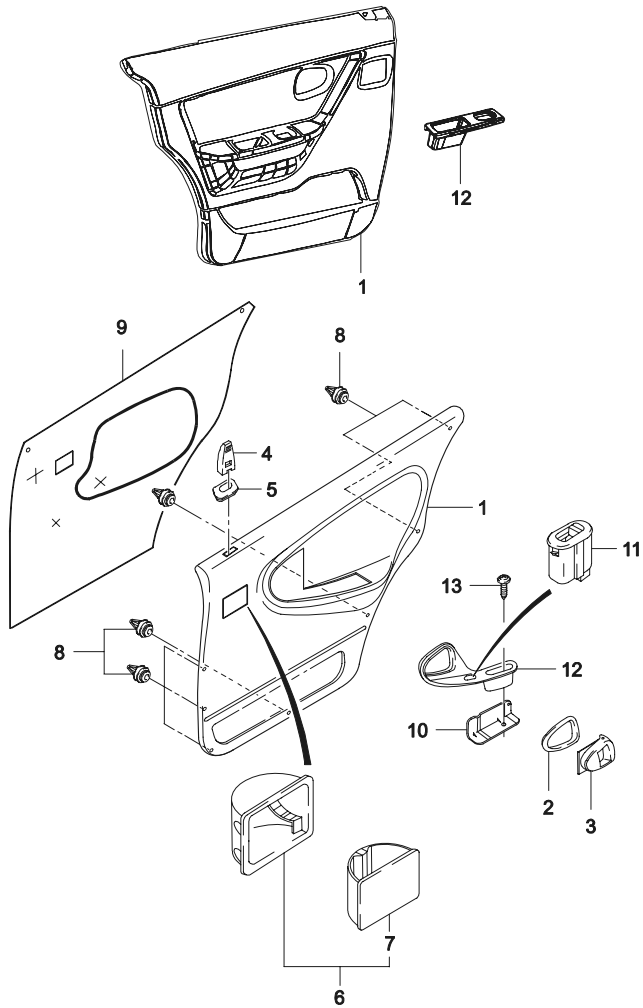

ВЗТ	№ ПОЗИЦИИ / НОМЕР ДЕТАЛИ	ДВГ	МОДЕЛЬ I	II	III	IV	КОМПЛЕКТАЦИЯ	Л/П	КОЛ	ПРИМЕНЕНИЕ С	ПО	ПРИМЕЧАНИЕ	КОД/Д
	[01]	(Р) ОБЛИЦОВКА ЗАДНЕЙ ДВЕРИ					*(A) TRIM A-REAR DOOR*						
	96191270	-	-	S	-	-		ЛВ	1		19030114	N100	
Y	96237817U	-	-	S	-	S		ЛВ	1	20030115		N100	
	96237820	-	-	-	-	O		ЛВ	1	20030115	20040614	N100, ПОД ДЕРЕВО	
	S3615401	-	-	S	-	S		ЛВ	1	20080201		N150	
	96191272	-	-	S	-	-		ПР	1		20030114	N100	
Y	96237818U	-	-	S	-	S		ПР	1	20030115		N100	
	96237822	-	-	-	-	O		ПР	1	20030115	20040614	N100, ПОД ДЕРЕВО	
	S3615421	-	-	S	-	S		ПР	1	20080201		N150	
	[02]	(Р) ОКАНТОВКА РУЧКИ ПРИВОДА ЗАМКА					*(A) ESCUTCHEON-REMOTE CONTROL*						
	96220561	-	-	S	-	S			2		20080202	N100	
Y	96220561U00	-	-	S	-	S			2	20080203		N100	
	96954107	-	-	S	-	S			2	20080201		N150	
	S3585101	-	-	S	-	S			2	20080201		N150	
	[03]	(Р) РУЧКА ВНУТРЕННЯЯ ПРИВОДА ЗАМКА					*(A) CONTROL-REMOTE*						
	96186652	-	-	S	-	S			2		20080213	N100	
Y	96186652U00	-	-	S	-	S			2	20070829		N100	
	S3585001	-	-	S	-	S			2	20080201		N150	
	96954108	-	-	S	-	S			2	20080201		N150	
	[04]	(Р) КНОПКА БЛОКИРОВКИ ЗАМКА					*(A) BUTTON-DOOR LOCKING*						
	96220180	-	-	S	-	S			2			N100	
	90203106	-	-	S	-	S			2	20080201	20080324	N150	
Y	96954109	-	-	S	-	S			2	20080126		N150	
	[05]	(Р) ГНЕЗДО КНОПКИ БЛОКИРОВКИ ЗАМКА					*(A) FRAME-LOCKING BUTTON*						
	96219275	-	-	S	-	S			2				
	[06]	(Р) ПЕПЕЛЬНИЦА ЗАДНЕЙ ДВЕРИ					*(A) ASHTRAY-REAR DOOR*						
	96191479	-	-	S	-	-			2		19980216	N100	
Y	96218834	-	-	S	-	S			2	20020412		N100	
	96191477	-	-	S	-	S			2	20080201		N150	
	[07]	(Р) ПОДНОС ПЕПЕЛЬНИЦЫ ЗАДНЕЙ ДВЕРИ					*(A) TRAY-ASHTRAY,REAR DOOR*						
	96191485	-	-	S	-	-			2		20020411		
Y	96218835	-	-	S	-	S			2	20020412			
	[08]	(Р) КЛИПСА					*(A) CLIP-DOOR TRIM*						
	96189841	-	-	S	-	S			16				

Содержание

Назад

7220 ОБШИВКА ЗАДНЕЙ ДВЕРИ I

REAR DOOR TRIM I

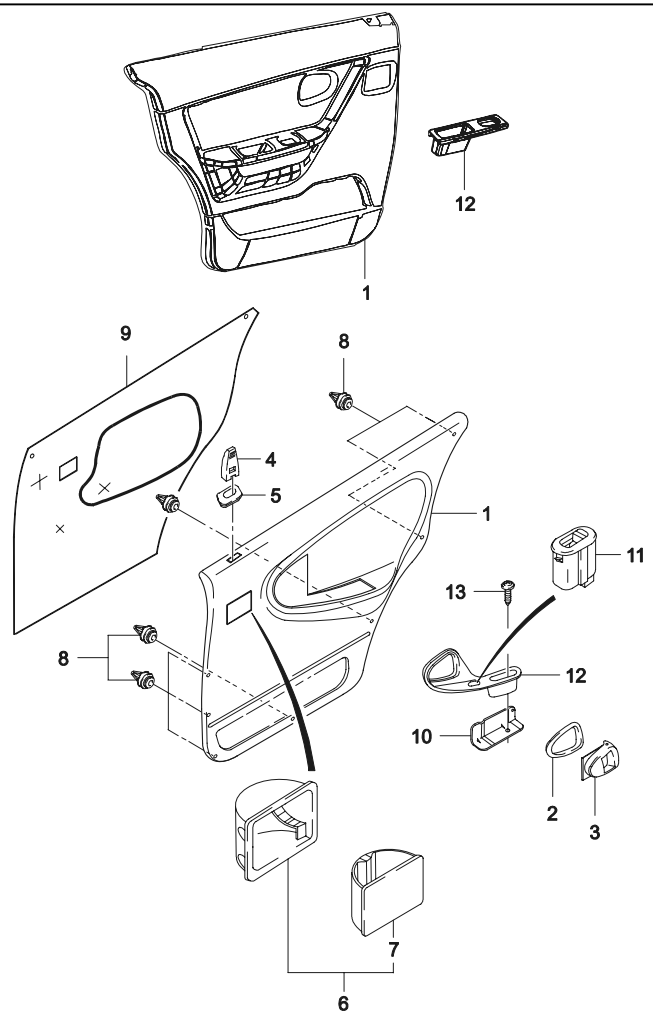

ВЗТ	№ ПОЗИЦИИ / НОМЕР ДЕТАЛИ	ДВГ	МОДЕЛЬ I	II	III	IV	КОМПЛЕКТАЦИЯ	Л/П	КОЛ	ПРИМЕНЕНИЕ С	ПО	ПРИМЕЧАНИЕ	КОД/Д
	[09] (P) ПЛЕНКА ПЫЛЕЗАЩИТНАЯ									*(A) SEAL-REAR DOOR TRIM*			
	96166793	-	-	S	-	S			2		20041006		BB
Y	96166793U00	-	-	S	-	S			2	20041007			
	[10] (P) КРОНШТЕЙН КРЕПЛЕНИЯ РУЧКИ									*(A) BRACKET-REAR DOOR POCKET*			
	96163237-B	-	-	S	-	-		ЛВ	1		19961031	N100	KA
Y	96163237	-	-	S	-	S		ЛВ	1	19961101		N100	EA
	S3615581	-	-	S	-	S		ЛВ	1	20080201		N150	
	96163238-B	-	-	S	-	-		ПР	1		19961031	N100	KB
Y	96163238	-	-	S	-	S		ПР	1	19961101		N100	EA
	S3615591	-	-	S	-	S		ПР	1	20080201		N150	
	[11] (P) ВКЛЮЧАТЕЛЬ СТЕКЛОПОДЪЕМНИКА									*(A) SWITCH-WINDOW LIFTER*			
	96179135	-	-	S	-	S			2				
	[12] (P) РУЧКА ЗАДНЕЙ ДВЕРИ									*(A) COVER-REAR DOOR CENTER PART*			
	96191820	-	-	S	-	S		ЛВ	1			N100	
	S3615531	-	-	S	-	S		ЛВ	1	20080201		N150	
	96191821	-	-	S	-	S		ПР	1			N100	
	S3615551	-	-	S	-	S		ПР	1	20080201		N150	
	[13] (P) ВИНТ									*(A) SCREW*			
	96156054	-	-	S	-	S			2			4.8	

Содержание

Назад

7221 ОБШИВКА ЗАДНЕЙ ДВЕРИ II

REAR DOOR TRIM II

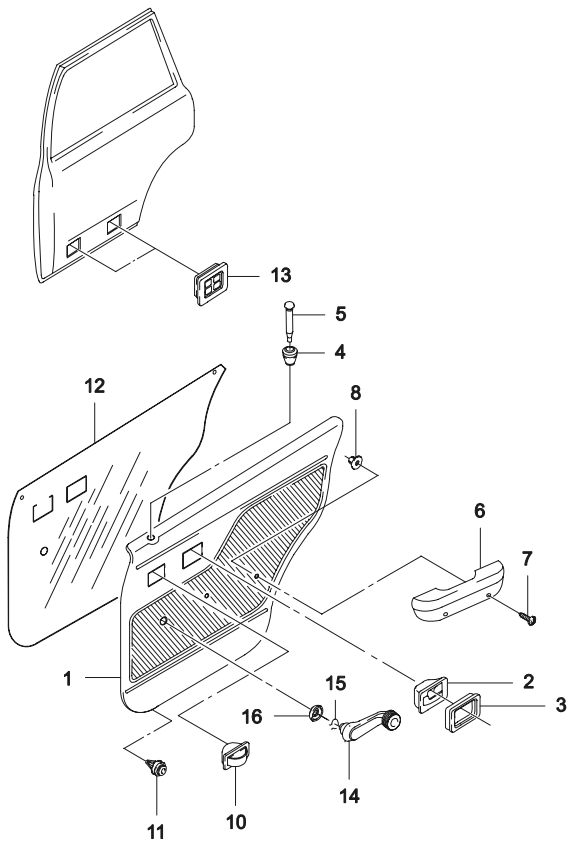

ВЗТ	№ ПОЗИЦИИ / НОМЕР ДЕТАЛИ	ДВГ	МОДЕЛЬ I	II	III	IV	НАИМЕНОВАНИЕ / КОМПЛЕКТАЦИЯ	Л/П	КОЛ	ПРИМЕНЕНИЕ С	ПО	ПРИМЕЧАНИЕ	КОД/Д
	[01]						(Р) ОБЛИЦОВКА ЗАДНЕЙ ДВЕРИ					*(A) TRIM A-REAR DOOR*	
	96225485	-	**S**	-	-	-		ЛВ	1		19961031	N100	
Y	96220913	-	**S**	-	-	-		ЛВ	1	19961101	20030114	N100	
O	96225489U	-	**S**	-	**S**	-		ЛВ	1	20030115		N100	
	S3617401	-	**S**	-	**S**	-		ЛВ	1	20080201		N150	
	96225486	-	**S**	-	-	-		ПР	1		19961031	N100	
Y	96220915	-	**S**	-	-	-		ПР	1	19961101	20030114	N100	
O	96225490U	-	**S**	-	**S**	-		ПР	1	20030115		N100	
	S3617421	-	**S**	-	**S**	-		ПР	1	20080201		N150	
	[02]						(Р) РУЧКА ВНУТРЕННЯЯ ПРИВОДА ЗАМКА					*(A) CONTROL-REMOTE*	
	96186652	-	**S**	-	**S**	-			2		20080213	N100	
Y	96186652U00	-	**S**	-	**S**	-			2	20070829		N100	
	S3585001	-	**S**	-	**S**	-			2	20080201		N150	
	96954108	-	**S**	-	**S**	-			2	20080201		N150	
	[03]						(Р) ОКАНТОВКА РУЧКИ ПРИВОДА ЗАМКА					*(A) ESCUTCHEON-REMOTE CONTROL*	
	96220561	-	**S**	-	**S**	-			2		20080202	N100	
Y	96220561U00	-	**S**	-	**S**	-			2	20080203		N100	
	96954107	-	**S**	-	**S**	-			2	20080201		N150	
	S3585101	-	**S**	-	**S**	-			2	20080201		N150	
	[04]						(Р) ГНЕЗДО КНОПКИ БЛОКИРОВКИ ЗАМКА					*(A) BUSHING-LOCKING BUTTON*	
	96163786	-	**S**	-	**S**	-			2				
	[05]						(Р) КНОПКА БЛОКИРОВКИ ЗАМКА					*(A) BUTTON-DOOR LOCKING*	
	90203106	-	**S**	-	**S**	-			2			N100	
	96954109	-	**S**	-	**S**	-			2	20080201		N150	
	[06]						(Р) РУЧКА ЗАДНЕЙ ДВЕРИ					*(A) ARMREST-REAR*	
	96163806	-	**S**	-	**S**	-			2			N100	
	S3615541	-	**S**	-	**S**	-		ЛВ	1	20080201		N150	
	S3615561	-	**S**	-	**S**	-		ПР	1	20080201		N150	
	[07]						(Р) ВИНТ					*(A) SCREW*	
	11073612	-	**S**	-	**S**	-			4			6.3X32	
	[08]						(Р) ГАЙКА КРЕПЛЕНИЯ РУЧКИ					*(A) NUT-ARMREST*	
	90244560	-	**S**	-	**S**	-			4				
	[10]						(Р) ПЕПЕЛЬНИЦА					*(A) ASHTRAY-ROTARY*	
	96163808	-	**S**	-	**S**	-			2		19980216	N100	

Содержание

Назад

7221 ОБШИВКА ЗАДНЕЙ ДВЕРИ II

REAR DOOR TRIM II

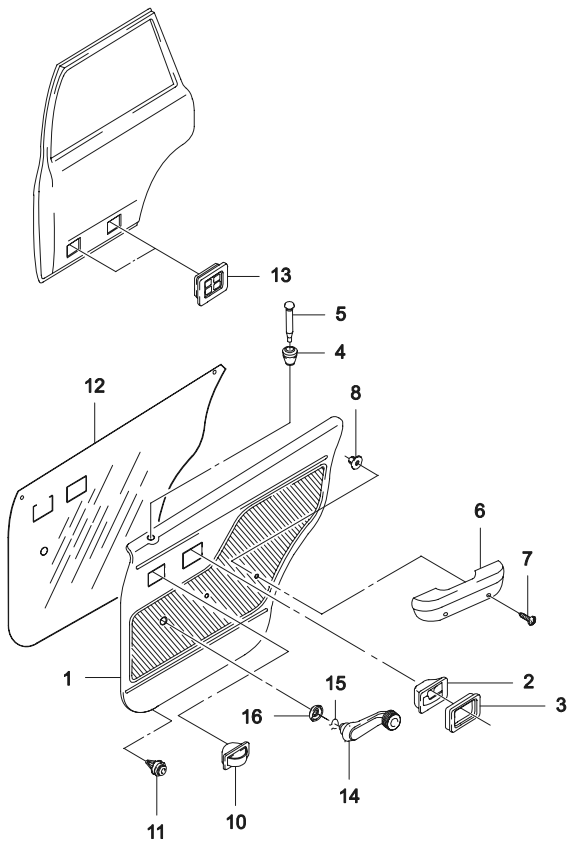

ВЗТ	№ ПОЗИЦИИ / НОМЕР ДЕТАЛИ	ДВГ	МОДЕЛЬ I	II	III	IV	КОМПЛЕКТАЦИЯ	Л/П	КОЛ	ПРИМЕНЕНИЕ С	ПО	ПРИМЕЧАНИЕ	КОД/Д
	[10]	(Р) ПЕПЕЛЬНИЦА					*(A) ASHTRAY-ROTARY*						
Y	96218833	-	S	-	S	-			2	19980217		N100	
	96191477	-	S	-	S	-			2	20080201		N150	
	[11]	(Р) КЛИПСА КРЕПЛЕНИЯ ОБИВКИ ЗАДНЕЙ ДВЕРИ					*(A) CLIP-DOOR TRIM*						
	90384111	-	S	-	S	-			20				
	[12]	(Р) ПЛЕНКА ПЫЛЕЗАЩИТНАЯ					*(A) SEAL-REAR DOOR TRIM*						
	96224496	-	S	-	S	-			2	20041006			
Y	96224496U00	-	S	-	S	-			2	20041007			
	[13]	(Р) ДЕФЛЕКТОР ВЕНТИЛЯЦИОННЫЙ					*(A) INSERT-VENTILATION*						
	90221933	-	S	-	S	-			4				
	[14]	(Р) РУЧКА СТЕКЛОПОДЪЕМНИКА					*(A) CRANK-WINDOW LIFTER*						
	96167833	-	S	-	S	-			2				
	96954105	-	S	-	S	-			2	20080201			
	[15]	(Р) ЗАЖИМ ПРУЖИННЫЙ					*(A) SPRING-RETAINING*						
	06235332	-	S	-	S	-			2		SOP		
Y	09388-00001	-	S	-	S	-			2	SOP	20080122		
O	94535137	-	S	-	S	-			2	20080123			
	[16]	(Р) РОЗЕТКА РУЧКИ СТЕКЛОПОДЪЕМНИКА					*(A) WASHER-WINDOW LIFTER CRANK*						
	96167839	-	S	-	S	-			2			N100	
	96954106	-	S	-	S	-			2	20080201		N150	

Содержание

Назад

7310 ОБЛИЦОВКА КРЫШИ САЛОНА

HEADLINING

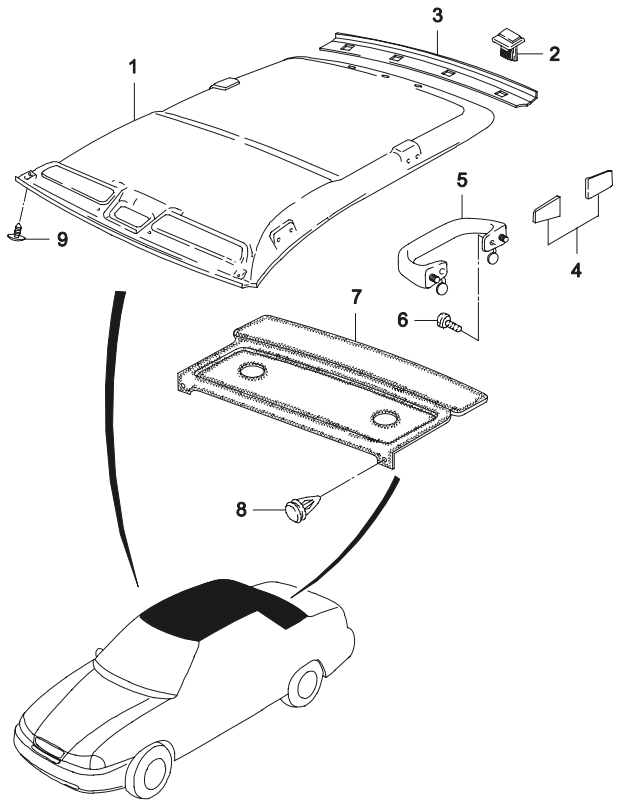

ВЗТ	№ ПОЗИЦИИ / НОМЕР ДЕТАЛИ	ДВГ	МОДЕЛЬ I	II	III	IV	КОМПЛЕКТАЦИЯ	Л/П	КОЛ	ПРИМЕНЕНИЕ С	ПО	ПРИМЕЧАНИЕ	КОД/Д
	[01] (Р) ОБЛИЦОВКА ПОТОЛКА									*(A) HEADLINING A*			
	96191540	-	S	S	S	S			1		20070126	винил	
Y	96191540U00	-	S	S	S	S			1	20060601		винил	
	[02] (Р) КЛИПСА									*(A) CLIP-LINKAGE*			
	90042667	-	S	S	S	S			5				
	90042667U00	-	S	S	S	S			5	20070227			
	[03] (Р) ОБЛИЦОВКА ЗАДНЕЙ РАМЫ КРЫШИ									*(A) COVER-REAR FRAME ROOF*			
	96191542	-	S	S	S	S			1		20070802		
	96191542U00	-	S	S	S	S			1	20061201			
	[04] (Р) КРЫШКА ОТВЕРСТИЯ РУЧКИ									*(A) COVER-HANDLE*			
	96191564	-	S	S	S	S			2		20060616		
	[05] (Р) РУЧКА									*(A) HANDLE A*			
	96191566	-	S	S	S	S	-EEC		3		19981227		
Y	96191565	-	S	S	S	S	&EEC		3	19981228			
	[06] (Р) ВИНТ									*(A) SCREW*			
	11088441	-	S	S	S	S			6			M5X16	
	90225431	-	S	S	S	S			6	19970124		M5X16	
	[07] (Р) ПОЛКА ЗАДКА									*(A) SHELF-BACK PANEL UPPER*			
	96224500	-	S	S	-	-			1		20030521		
O	96285355	-	S	S	S	S	&T93		1	20010701			
	[08] (Р) КЛИПСА									*(A) CLIP*			
	90244506	-	S	S	S	S			6				
Y	90244506U00	-	S	S	S	S			4	20060504			

Содержание

Назад

7320 СОЛНЦЕЗАЩИТНЫЙ КОЗЫРЕК И ЗЕРКАЛО

SUNSHADE & INSIDE MIRROR

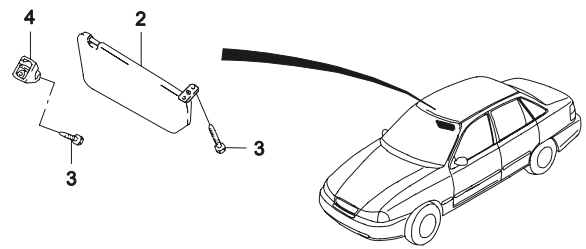

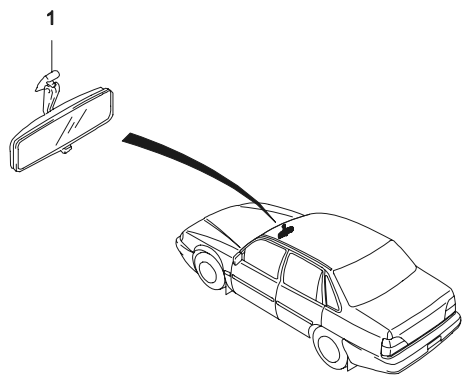

ВЗТ	№ ПОЗИЦИИ / НОМЕР ДЕТАЛИ	ДВГ	МОДЕЛЬ I	II	III	IV	КОМПЛЕКТАЦИЯ	Л/П	КОЛ	ПРИМЕНЕНИЕ С	ПО	ПРИМЕЧАНИЕ	КОД/Д
	[01]	(Р) ЗЕРКАЛО ЗАДНЕГО ВИДА								*(А) MIRROR A-INSIDE,TILTABLE*			
	96137563	-	S	S	S	S			1			БОЛЬШОЕ	
	[02]	(Р) КОЗЫРЕК СОЛНЦЕЗАЩИТНЫЙ								*(А) SUNSHADE A*			
	96193237	-	S	S	S	S	-AJ3	ЛВ	1			БЕЗ ЗЕРКАЛА, ВИНИЛ	
	96191534	-	S	S	S	S		ПР	1			С ЗЕРКАЛОМ, ВИНИЛ	
	[03]	(Р) ВИНТ								*(А) SCREW*			
	11038359	-	S	S	S	S			6		19961231	3.5X19	
Y	03130-35198	-	S	S	S	S			6	19970101	20030514	3.5X19	
O	94520236	-	S	S	S	S			6	20030515		3.5X19	
	[04]	(Р) КРОНШТЕЙН СОЛНЦЕЗАЩИТНОГО КОЗЫРЬКА								*(А) BRACKET-SUNSHADE*			
	96191537	-	S	S	S	S			1				

Содержание

Назад

7330 ОБЛИЦОВКА СТОЕК САЛОНА

PILLAR TRIM I

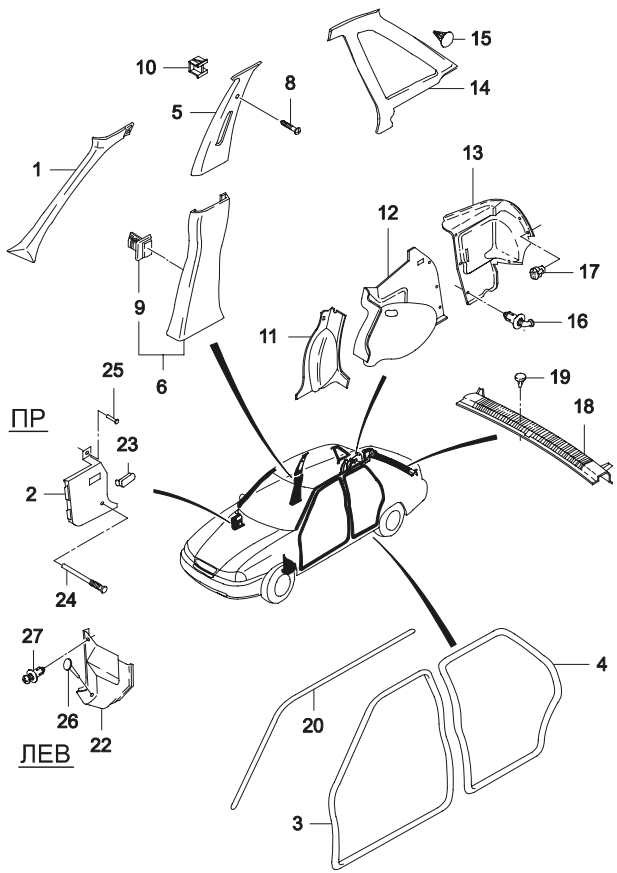

ВЗТ	№ ПОЗИЦИИ / НОМЕР ДЕТАЛИ	НАИМЕНОВАНИЕ / КОМПЛЕКТАЦИЯ	ДВГ	МОДЕЛЬ I	МОДЕЛЬ II	МОДЕЛЬ III	МОДЕЛЬ IV	Л/П	КОЛ	ПРИМЕНЕНИЕ С	ПРИМЕНЕНИЕ ПО	ПРИМЕЧАНИЕ	КОД/Д
	[01]	(Р) ОБЛИЦОВКА СТОЙКИ										*(A) TRIM-A PILLAR*	
	96191517		-	S	S	S	S	ЛВ	1		20070724		
Y	96191517U00		-	S	S	S	S	ЛВ	1	20070315			
	96191518		-	S	S	S	S	ПР	1		20070724		
Y	96191518U00		-	S	S	S	S	ПР	1	20070315			
	[02]	(Р) КОЖУХ БОКОВОЙ ОТДЕЛКИ										*(A) TRIM-SHROUD SIDE*	
	96216650		-	S	S	S	S	ПР	1				N100
	96242465		-	S	S	S	S	ПР	1				N100
	96865034		-	S	S	S	S	ПР	1	20080201			N150
	[03]	(Р) УПЛОТНИТЕЛЬ ПЕРЕДНЕЙ ДВЕРИ										*(A) WEATHERSTRIP-FRONT DOOR*	
	NP1382		-	S	S	S	S	ЛВ	1		19981107		
O	96267421		-	S	S	S	S	ЛВ	1	19981109			
	NP1384		-	S	S	S	S	ПР	1		19981107		
O	96267422		-	S	S	S	S	ПР	1	19981109			
	[04]	(Р) УПЛОТНИТЕЛЬ ЗАДНЕЙ ДВЕРИ										*(A) WEATHERSTRIP-REAR DOOR*	
	NP1388		-	S	S	S	S	ЛВ	1		19981107		
O	96267423		-	S	S	S	S	ЛВ	1	19981109			
	NP1390		-	S	S	S	S	ПР	1		19981107		
O	96267424		-	S	S	S	S	ПР	1	19981109			
	[05]	(Р) ОБЛИЦОВКА СТОЙКИ, ВЕРХНЯЯ										*(A) TRIM-B PILLAR,UPPER*	
	96191544		-	S	S	S	S	ЛВ	1		20070228		
Y	96191544U00		-	S	S	S	S	ЛВ	1	20070301			
	96191545		-	S	S	S	S	ПР	1		20070228		
Y	96191545U00		-	S	S	S	S	ПР	1	20070301			
	[06]	(Р) ОБЛИЦОВКА СТОЙКИ, НИЖНЯЯ										*(A) TRIM-B PILLAR,LOWER*	
	96165875		-	S	S	S	S	ЛВ	1				N100
	96865040		-	S	S	S	S	ЛВ	1	20080201			N150
	96165877		-	S	S	S	S	ПР	1				N100
	96865041		-	S	S	S	S	ПР	1	20080201			N150
	[08]	(Р) ВИНТ										*(A) SCREW*	
	90225431		-	S	S	S	S		2				M5X18
	[09]	(Р) ЗАЖИМ СОЕДИНИТЕЛЬНЫЙ										*(A) CLIP-LINKAGE*	
	90240879		-	S	S	S	S		4				
	[10]	(Р) ЗАЖИМ ПРУЖИННЫЙ										*(A) CLAMP-SPRING*	

Содержание

Назад

7330 ОБЛИЦОВКА СТОЕК САЛОНА

PILLAR TRIM I

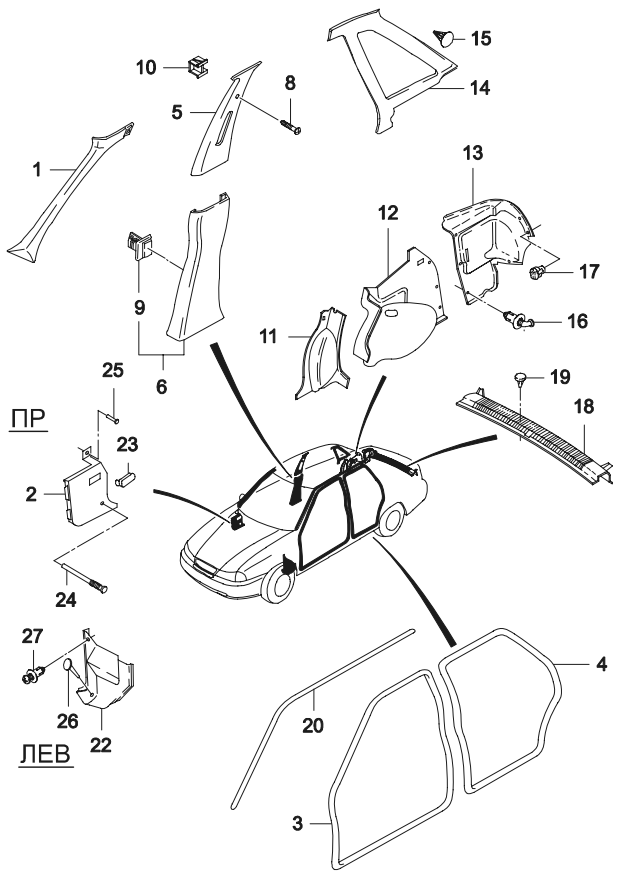

ВЗТ	№ ПОЗИЦИИ / НОМЕР ДЕТАЛИ	НАИМЕНОВАНИЕ	ДВГ	МОДЕЛЬ I	II	III	IV	КОМПЛЕКТАЦИЯ	Л/П	КОЛ	ПРИМЕНЕНИЕ С	ПО	ПРИМЕЧАНИЕ	КОД/Д
	[10]	(P) ЗАЖИМ ПРУЖИННЫЙ												
	90042557		-	S	S	S	S			2				
	[11]	(P) ОБЛИЦОВКА ПОДКРЫЛЬНИКА, ПЕРЕДНЯЯ												
	96191549		-	S	S	S	S		ЛВ	1				
	96191551		-	S	S	S	S		ПР	1				
	[12]	(P) ОБЛИЦОВКА ПОДКРЫЛЬНИКА, ЗАДНЯЯ												
	96084713-A		-	S	S	-	-		ЛВ	1			19980618	
O	96084713		-	S	S	S	S		ЛВ	1			19980619	
	96084714-A		-	S	S	-	-		ПР	1			19980618	
O	96084714		-	S	S	S	S		ПР	1			19980619	
	[13]	(P) ОБЛИЦОВКА ЗАДНЯЯ БОКОВИНЫ												
	96216659		-	S	S	S	S		ЛВ	1			20080520	
Y	96216659U00		-	S	S	S	S		ЛВ	1			20080521	
	96216660		-	S	S	S	S		ПР	1			20080520	
Y	96216660U00		-	S	S	S	S		ПР	1			20080521	
	[14]	(P) ОБЛИЦОВКА ЗАДНЕЙ ФОРТОЧКИ												
	96191560		-	S	S	S	S		ЛВ	1				
	96191561		-	S	S	S	S		ПР	1				
	[15]	(P) КЛИПСА												
	90244506		-	S	S	S	S			8			20070806	
Y	90244506U00		-	S	S	S	S			8			20060712	
	[16]	(P) КНОПКА												
	96191587		-	S	S	S	S			4				
	[17]	(P) КЛИПСА												
	90248330		-	S	S	S	S			8				
	[18]	(P) КРЫШКА ПАНЕЛИ ЗАДКА, НИЖНЯЯ												
	96214737		-	S	S	S	S			1				
	[19]	(P) ЗАЖИМ ПРУЖИННЫЙ												
	96177477		-	S	S	S	S			4				
	[20]	(P) УПЛОТНИТЕЛЬ БОКОВОЙ КРЫШИ												
	96191787		-	S	S	S	S		ЛВ	1			19990112	
O	96282192		-	S	S	S	S		ЛВ	1			19990113 20070215	
Y	96282192U10		-	S	S	S	S		ЛВ	1			20070215	
	96191788		-	S	S	S	S		ПР	1			19990112	
O	96282193		-	S	S	S	S		ПР	1			19990113 20070215	

Содержание

Назад

7330 ОБЛИЦОВКА СТОЕК САЛОНА

PILLAR TRIM I

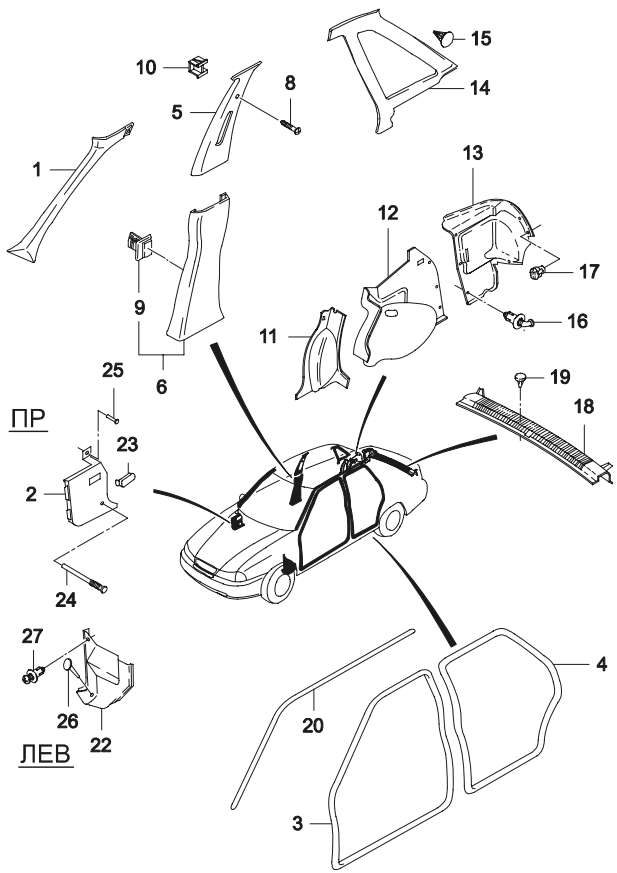

ВЗТ	№ ПОЗИЦИИ / НОМЕР ДЕТАЛИ	ДВГ	МОДЕЛЬ I	II	III	IV	КОМПЛЕКТАЦИЯ	Л/П	КОЛ	ПРИМЕНЕНИЕ С	ПО	ПРИМЕЧАНИЕ	КОД/Д
	[20] (Р) УПЛОТНИТЕЛЬ БОКОВОЙ КРЫШИ *(A) WEATHERSTRIP-ROOF SIDE*												
Y	96282193U10	-	S	S	S	S		ПР	1	20070215			
	[22] (Р) КОЖУХ БОКОВОЙ ОТДЕЛКИ *(A) TRIM-SHROUD SIDE*												
	96208536	-	S	S	S	S		ЛВ	1		19961130	N100	
O	96216650	-	S	S	S	S		ЛВ	1	19961201		N100	
	96865035	-	S	S	S	S		ЛВ	1	20080201		N150	
	[23] (Р) ЗАГЛУШКА БОКОВОГО КОЖУХА *(A) COVER-TRIM SHROUD SIDE*												
	96191528	-	S	S	S	S		ПР	1			N100	
	96865039	-	S	S	S	S		ПР	1	20080201		N150	
	[24] (Р) ЗАЖИМ *(A) CLIP*												
	96212529	-	S	S	S	S		ПР	1			N100	
	96234258	-	S	S	S	S		ПР	1			N100	
	96865038	-	S	S	S	S		ПР	1	20080201		N150	
	[25] (Р) КЛИПСА *(A) CLIP*												
	96212527	-	S	S	S	S		ПР	1			N100	
	96234256	-	S	S	S	S		ПР	1			N100	
	96865036	-	S	S	S	S		ПР	1	20080201		N150	
	[26] (Р) КЛИПСА *(A) CLIP*												
	96212528	-	S	S	S	S		ЛВ	1			N100	
	96234257	-	S	S	S	S		ЛВ	1			N100	
	96865037	-	S	S	S	S		ЛВ	1	20080201		N150	
	[27] (Р) КЛИПСА *(A) CLIP*												
	96208540	-	S	S	S	S		ЛВ	1		19960831		
	96234259	-	S	S	S	S		ЛВ	1	19960901			

Содержание

Назад

7510 ПЕРЕДНЕЕ СИДЕНИЕ
FRONT SEAT

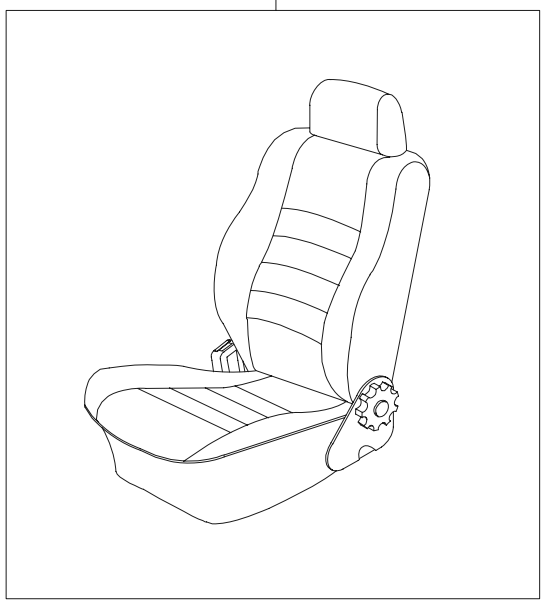

ВЗТ	№ ПОЗИЦИИ / НОМЕР ДЕТАЛИ	ДВГ	МОДЕЛЬ I	II	III	IV	КОМПЛЕКТАЦИЯ	Л/П	КОЛ	ПРИМЕНЕНИЕ С	ПО	ПРИМЕЧАНИЕ	КОД/Д
	[01]	(P) СИДЕНИЕ ПЕРЕДНЕЕ В СБОРЕ						*(A) SEAT A-FRONT*					
	96212687	-	S	S	S	S	&AQ8	ЛВ	1		20030114		
O	85001-V3L00	-	S	S	S	S	&AQ9	ЛВ	1	20030415			
	96210692	-	S	S	S	S	&AQ8	ПР	1		20030114		
O	85002-V3L00	-	S	S	S	S	&AQ9	ПР	1	20030415			
	96237535U	-	S	S	S	S	&AQ9	ЛВ	1	20030115	20030414		
O	85001-V3L00	-	S	S	S	S	&AQ9	ЛВ	1	20030414	20080126		
Y	85001-V3LU20	-	S	S	S	S	&AQ9	ЛВ	1	20071128			
	96237536U	-	S	S	S	S	&AQ9	ПР	1	20030115	20030414		
O	85002-V3L00	-	S	S	S	S	&AQ9	ПР	1	20030414	20080126		
Y	85002-V3LU20	-	S	S	S	S	&AQ9	ПР	1	20071128			

Содержание

Назад

7520 ЧАСТИ ПЕРЕДНЕГО СИДЕНИЯ
FRONT SEAT PARTS

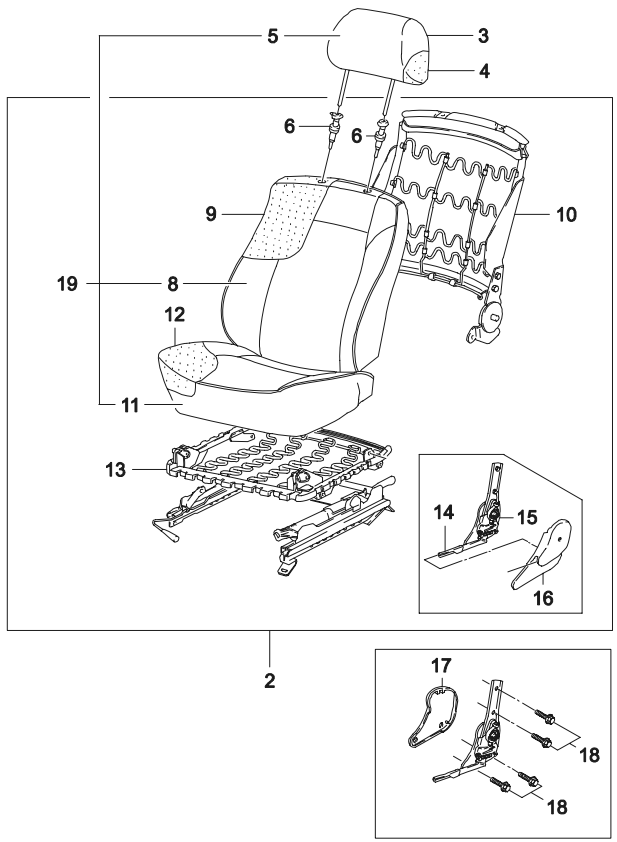

ВЗТ	№ ПОЗИЦИИ / НОМЕР ДЕТАЛИ	ДВГ	МОДЕЛЬ I	II	III	IV	КОМПЛЕКТАЦИЯ	Л/П	КОЛ	ПРИМЕНЕНИЕ С	ПО	ПРИМЕЧАНИЕ	КОД/Д
	[02]	(Р) СИДЕНИЕ ПЕРЕДНЕЕ					*(A) SEAT-FRONT*						
	96223606	-	S	S	S	S	&AQ8	ЛВ	1				
	96238500	-	S	S	S	S	&AQ9	ЛВ	1				
	96223610	-	S	S	S	S	&AQ8	ПР	1				
	96238501	-	S	S	S	S	&AQ9	ПР	1				
	[03]	(Р) ПОДГОЛОВНИК					*(A) HEADREST*						
	96223616	-	S	S	S	S			2				
	96238502	-	S	S	S	S			2				
	[04]	(Р) НАБИВКА ПОДГОЛОВНИКА					*(A) PAD A-HEADREST*						
	96219895	-	S	S	S	S			2				
	[05]	(Р) ЧЕХОЛ ПОДГОЛОВНИКА					*(A) COVERING-HEADREST*						
	96238518	-	S	S	S	S			2				
	[06]	(Р) ВТУЛКА КРЕПЛЕНИЯ ПОДГОЛОВНИКА					*(A) SLEEVE-HEADREST*						
	96156609	-	S	S	S	S			2			С ЗАМКОМ	
	96444621	-	S	S	S	S			2			С ЗАМКОМ	
	[08]	(Р) ЧЕХОЛ СПИНКИ					*(A) COVERING-FRONT SEAT BACK*						
	96238513	-	S	S	S	S		ЛВ	1				
	96238514	-	S	S	S	S		ПР	1				
	[09]	(Р) СПИНКА ПЕРЕДНЕГО СИДЕНИЯ					*(A) PAD-FRONT SEAT BACK*						
	96215257	-	S	S	S	S			2				
	[10]	(Р) КАРКАС СПИНКИ					*(A) FRAME-FRONT SEAT BACK*						
	96215253	-	S	S	S	S		ЛВ	1				
	96215254	-	S	S	S	S		ПР	1				
	[11]	(Р) ЧЕХОЛ СЕДЛА					*(A) COVERING-FRONT SEAT CUSHION*						
	96238511	-	S	S	S	S		ЛВ	1				
	96238512	-	S	S	S	S		ПР	1				
	[12]	(Р) СЕДЛО ПЕРЕДНЕГО СИДЕНИЯ					*(A) PAD-FRONT SEAT CUSHION*						
	96215255	-	S	S	S	S		ЛВ	1				
	96215256	-	S	S	S	S		ПР	1				
	[13]	(Р) КАРКАС СЕДЛА					*(A) FRAME-FRONT SEAT CUSHION*						
	96215251	-	S	S	S	S		ЛВ	1				
	96215252	-	S	S	S	S		ПР	1				
	[14]	(Р) РУКОЯТКА					*(A) KNOB-RECLINER,LEVER*						
	96224083	-	S	S	S	S		ЛВ	1				

Содержание

Назад

7520 ЧАСТИ ПЕРЕДНЕГО СИДЕНИЯ
FRONT SEAT PARTS

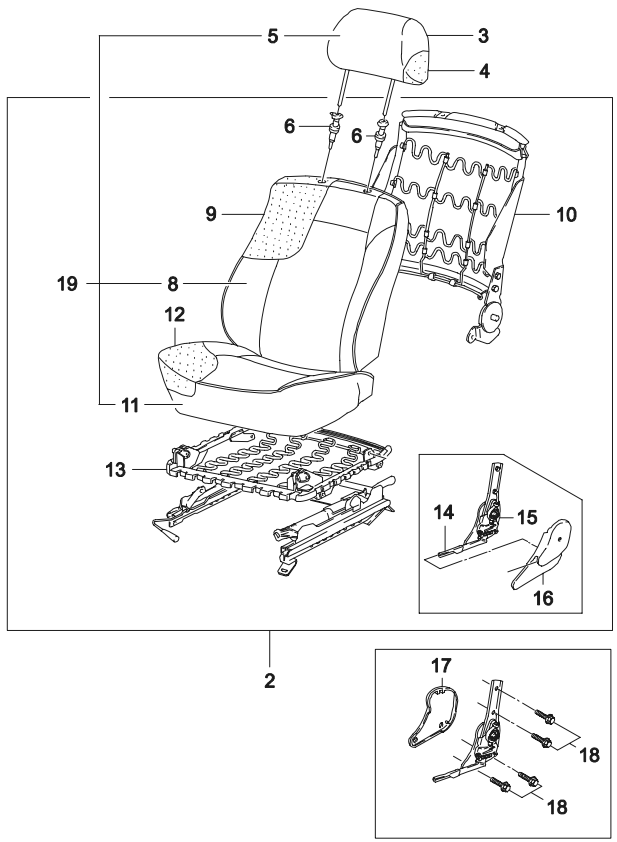

ВЗТ	№ ПОЗИЦИИ / НОМЕР ДЕТАЛИ	НАИМЕНОВАНИЕ	ДВГ	МОДЕЛЬ I	II	III	IV	КОМПЛЕКТАЦИЯ	Л/П	КОЛ	ПРИМЕНЕНИЕ С	ПО	ПРИМЕЧАНИЕ	КОД/Д
	[14]	(P) РУКОЯТКА											*(A) KNOB-RECLINER,LEVER*	
	96224085		-	S	S	S	S		ПР	1				
	[15]	(P) МЕХАНИЗМ НАКЛОНА СПИНКИ											*(A) RECLINER A*	
	96167291		-	S	S	S	S		ЛВ	1				
	96227733		-	S	S	S	S		ЛВ	1				
	96167292		-	S	S	S	S		ПР	1				
	96227734		-	S	S	S	S		ПР	1				
	[16]	(P) ОБЛИЦОВКА НАРУЖНЯЯ											*(A) COVER-RECLINER,OUTER*	
	96167012		-	S	S	S	S		ЛВ	1				
	96167014		-	S	S	S	S		ПР	1				
	[17]	(P) ОБЛИЦОВКА ВНУТРЕННЯЯ											*(A) COVER-RECLINER,INNER*	
	96168589		-	S	S	S	S		ЛВ	1				
	96168591		-	S	S	S	S		ПР	1				
	[18]	(P) ВИНТ											*(A) SCREW*	
	96232839		-	S	S	S	S			8			M10X1.25	
	[19]	(P) КОМПЛЕКТ ЧЕХЛА СИДЕНИЯ											*(A) COVERING SET-FRONT SEAT*	
	96238441U00		-	S	S	S	S		ЛВ	1			20030101	
	96238442U00		-	S	S	S	S		ПР	1			20030101	

Содержание

Назад

7530 МЕХАНИЗМ РЕГУЛИРОВКИ ПЕРЕДНЕГО СИДЕНИЯ

SEAT GUIDE RAIL

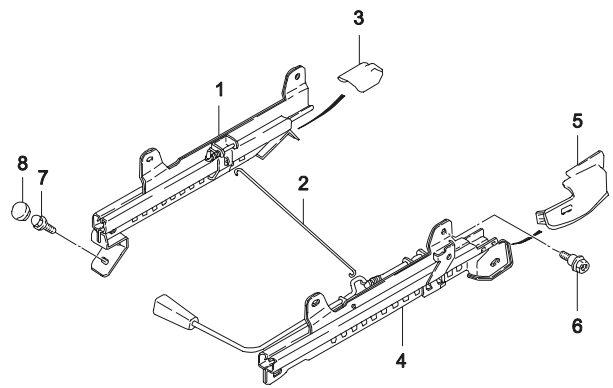

ВЗТ	№ ПОЗИЦИИ / НОМЕР ДЕТАЛИ	ДВГ	МОДЕЛЬ I	II	III	IV	НАИМЕНОВАНИЕ / КОМПЛЕКТАЦИЯ	Л/П	КОЛ	ПРИМЕНЕНИЕ С	ПО	ПРИМЕЧАНИЕ	КОД/Д
	[01]						(Р) ПОЛЗУН САЛАЗОК			*(A) RAIL-INNER GUIDE*			
	96166361	-	S	S	S	S		ЛВ	1				
	96194215	-	S	S	S	S		ЛВ	1				
	96167007	-	S	S	S	S		ПР	1				
	96238562	-	S	S	S	S		ПР	1				
	[02]						(Р) ТРОС РЕГУЛИРОВОЧНЫЙ			*(A) WIRE-SEAT ADJUSTER*			
	90197064	-	S	S	S	S			1				
	96168770	-	S	S	S	S			1				
	[03]						(Р) НАКОНЕЧНИК САЛАЗОК			*(A) PIECE-SEAT ADJUSTMENT END*			
	96135434	-	S	S	S	S			2				
	[04]						(Р) НАПРАВЛЯЮЩАЯ САЛАЗОК			*(A) RAIL-OUTER GUIDE*			
	96166362	-	S	S	S	S		ЛВ	1				
	96194217	-	S	S	S	S		ЛВ	1				
	96167008	-	S	S	S	S		ПР	1				
	96238560	-	S	S	S	S		ПР	1				
	[05]						(Р) МОЛДИНГ САЛАЗОК, ВНУТРЕННИЙ			*(A) MOLDING-GUIDE RAIL,INNER*			
	96165004	-	S	S	S	S		ЛВ	1				
	96165006	-	S	S	S	S		ПР	1				
	[06]						(Р) БОЛТ			*(A) BOLT*			
	11087961	-	S	S	S	S			4			M8X22Z1	
	[07]						(Р) ВИНТ			*(A) SCREW*			
	90196045	-	S	S	S	S			8				
	[08]						(Р) КРЫШКА ВИНТА			*(A) COVER-SCREW*			
	96116761	-	S	S	S	S			2				

Содержание

Назад

7540 ЗАДНЕЕ СИДЕНИЕ
REAR SEAT

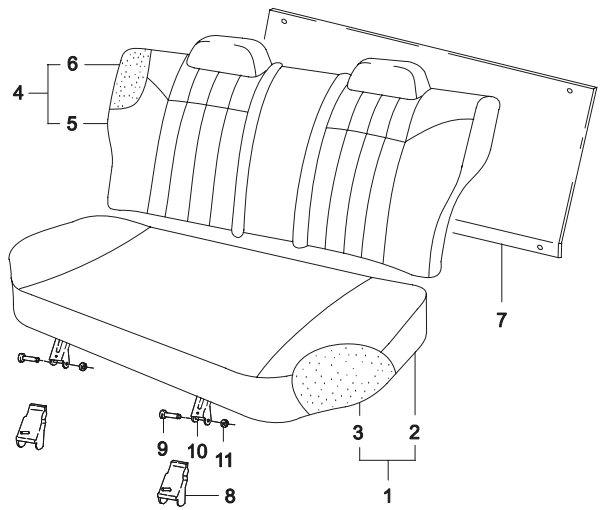

ВЗТ	№ ПОЗИЦИИ / НОМЕР ДЕТАЛИ	НАИМЕНОВАНИЕ	ДВГ	МОДЕЛЬ I	II	III	IV	КОМПЛЕКТАЦИЯ	Л/П	КОЛ	ПРИМЕНЕНИЕ С	ПО	ПРИМЕЧАНИЕ	КОД/Д
	[01]	(Р) ПОДУШКА ЗАДНЕГО СИДЕНИЯ												
	96187932		-	S	S	S	S			1		20030114		
Y	96237528U		-	S	S	S	S			1	20030115	20030414		
Y	87301-V3L00		-	S	S	S	S			1	20030401			
	[02]	(Р) ЧЕХОЛ ПОДУШКИ												
	96238475U00		-	S	S	S	S			1				
	[03]	(Р) ПОДУШКА												
	96125128		-	S	S	S	S			1				
	[04]	(Р) СПИНКА ЗАДНЕГО СИДЕНИЯ												
	96187936		-	S	S	S	S			1		20030114		
Y	96237484U		-	S	S	S	S			1	20030115	20030414		
Y	87101-V3L00		-	S	S	S	S			1	20030414			
	[05]	(Р) ЧЕХОЛ СПИНКИ												
	96238463U00		-	S	S	S	S			1				
	[06]	(Р) СПИНКА												
	96125130		-	S	S	S	S			1				
	[07]	(Р) КРЫШКА ЗАДНЕГО СИДЕНИЯ												
	96179071		-	S	S	S	S			1				
	[08]	(Р) КРЫШКА ПЕТЛИ ЗАДНЕГО СИДЕНИЯ												
	96168875		-	S	S	S	S			2		20070611		
Y	96168875U00		-	S	S	S	S			2	20060928			
	[09]	(Р) ПАЛЕЦ ПЕТЕЛЬНЫЙ												
	08975592		-	S	S	S	S			2				
	[10]	(Р) ПЕТЛЯ ЗАДНЕГО СИДЕНИЯ												
	08975598		-	S	S	S	S			2				
	[11]	(Р) КОЛЬЦО СТОПОРНОЕ												
	11072042		-	S	S	S	S			2		19961031		
Y	08332-21053		-	S	S	S	S			2	19961101	20030529		
Y	94535162		-	S	S	S	S			2	20030530			

(A) SEAT A-REAR
(A) COVERING-REAR SEAT
(A) PAD-REAR SEAT
(A) SEAT BACK A-REAR
(A) COVERING-REAR SEAT BACK
(A) PAD-REAR SEAT BACK
(A) COVER-REAR SEAT BACK
(A) COVER-REAR SEAT HINGE
(A) PIN-HINGE
(A) HINGE-REAR SEAT
(A) RING-RETAINER

Содержание

Назад

7550 РЕМНИ БЕЗОПАСНОСТИ ПЕРЕДНЕГО СИДЕНИЯ

FRONT SEAT BELT

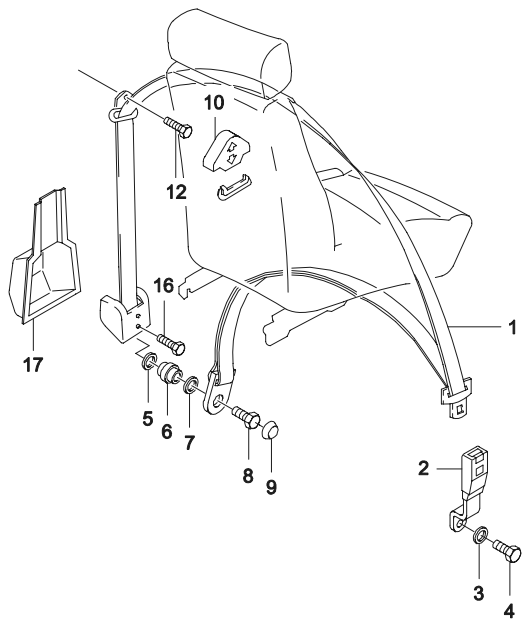

ВЗТ	№ ПОЗИЦИИ / НОМЕР ДЕТАЛИ	ДВГ	МОДЕЛЬ I	II	III	IV	НАИМЕНОВАНИЕ / КОМПЛЕКТАЦИЯ	Л/П	КОЛ	ПРИМЕНЕНИЕ С	ПО	ПРИМЕЧАНИЕ	КОД/Д
	[01]	(Р) РЕМЕНЬ БЕЗОПАСНОСТИ ПЕРЕДНЕГО СИДЕНИЯ					*(A) BELT-FRONT SEAT*						
	96210915	-	S	S	S	S		ЛВ	1		20040418		
Y	96210915U00	-	S	S	S	S		ЛВ	1	20040419			
	96210916	-	S	S	S	S		ПР	1		20040418		
Y	96210916U00	-	S	S	S	S		ПР	1	20040419			
	[02]	(Р) ПРЯЖКА РЕМНЯ БЕЗОПАСНОСТИ СИДЕНИЯ					*(A) BUCKLE-FRONT SEAT BELT*						
	96169984	-	S	S	S	S		ЛВ	1		20040418		
Y	96169984U00	-	S	S	S	S		ЛВ	1	20040419			
	96169983	-	S	S	S	S		ПР	1		20040418		
Y	96169983U00	-	S	S	S	S		ПР	1	20040419			
	[03]	(Р) ШАЙБА ПРУЖИННАЯ					*(A) WASHER-SPRING*						
	11088281	-	S	S	S	S			2			17	
	[04]	(Р) БОЛТ					*(A) BOLT*						
	90196103	-	S	S	S	S			2			7/16	
	[05]	(Р) ШАЙБА					*(A) WASHER*						
	90244533	-	S	S	S	S			2				
	[06]	(Р) ВТУЛКА ДИСТАНЦИОННАЯ					*(A) SLEEVE-BELT GUIDE SPACER*						
	90046359	-	S	S	S	S			2		19961231		
N	96243284	-	S	S	S	S			2	19970101	19970131		
N	90046359	-	S	S	S	S			2	19970201			
	[07]	(Р) ШАЙБА НАТЯЖНАЯ					*(A) WASHER-TENSION*						
	11055502	-	S	S	S	S			2				
	[08]	(Р) ВИНТ					*(A) SCREW*						
	09288604	-	S	S	S	S			2		19961231	7/16	
N	96243274	-	S	S	S	S			2	19970101	19970131		
N	09288604	-	S	S	S	S			2	19970201			
	[09]	(Р) КОЛПАЧОК ВИНТА					*(A) CAP-SCREW*						
	90244486	-	S	S	S	S			2				
	[10]	(Р) КРЫШКА НАПРАВЛЯЮЩЕЙ РЕМНЯ					*(A) CAP-GUIDE PULLEY*						
	96191356	-	S	S	S	S			2				
	96191356U00	-	S	S	S	S			2	20061220	20071003		
	[12]	(Р) ВИНТ					*(A) SCREW*						
	09288602	-	S	S	S	S			2		20030825	7/16	
Y	96243271	-	S	S	S	S			2	20030826		7/16	

Содержание

Назад

7550 РЕМНИ БЕЗОПАСНОСТИ ПЕРЕДНЕГО СИДЕНИЯ

FRONT SEAT BELT

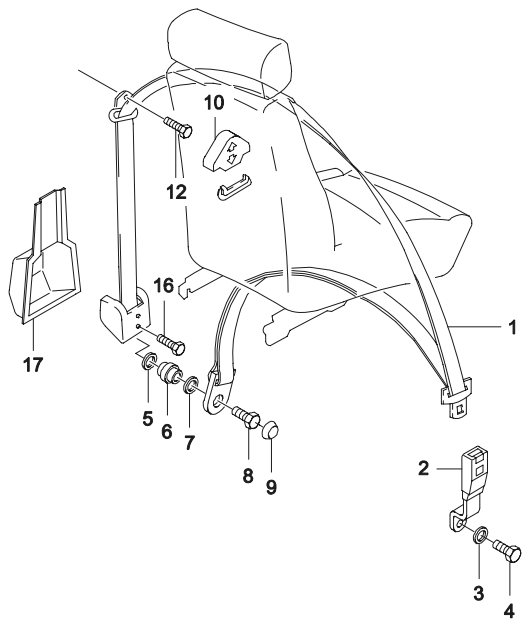

ВЗТ	№ ПОЗИЦИИ / НОМЕР ДЕТАЛИ	ДВГ	МОДЕЛЬ I	II	III	IV	НАИМЕНОВАНИЕ / КОМПЛЕКТАЦИЯ	Л/П	КОЛ	ПРИМЕНЕНИЕ С	ПО	ПРИМЕЧАНИЕ	КОД/Д
	[16]	(P) ВИНТ					*(A) SCREW*						
	09288602	-	S	S	S	S			2		20030825	7/16	
Y	96243271	-	S	S	S	S			2	20030826		7/16	
	[17]	(P) КРЫШКА НАТЯЖИТЕЛЯ РЕМНЯ БЕЗОПАСНОСТИ					*(A) CAP-SEAT BELT RETRACTOR*						
	96213905	-	S	S	S	S			2				

Содержание

Назад

7560 РЕМНИ БЕЗОПАСНОСТИ ЗАДНЕГО СИДЕНИЯ

REAR SEAT BELT

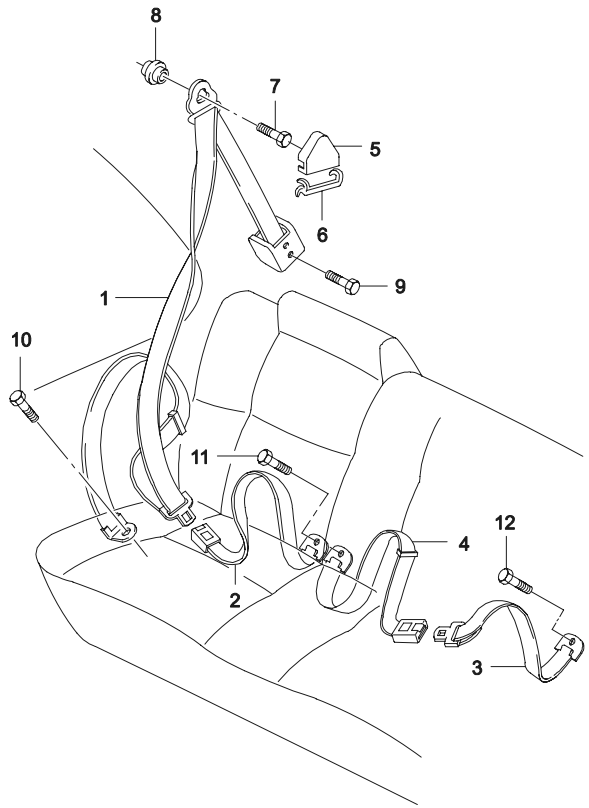

ВЗТ	№ ПОЗИЦИИ / НОМЕР ДЕТАЛИ	ДВГ	МОДЕЛЬ I	II	III	IV	КОМПЛЕКТАЦИЯ	Л/П	КОЛ	ПРИМЕНЕНИЕ С	ПО	ПРИМЕЧАНИЕ	КОД/Д
	[01]	(Р) РЕМЕНЬ БЕЗОПАСНОСТИ ЗАДНЕГО СИДЕНИЯ								*(A) BELT-REAR SEAT*			
	96178853	-	S	S	S	S		ЛВ	1		20040509		IG
Y	96178853U00	-	S	S	S	S		ЛВ	1	20040510			
	96185240	-	S	S	S	S		ПР	1		20040509		IH
Y	96178852U00	-	S	S	S	S		ПР	1	20040510			
	[02]	(Р) ПРЯЖКА РЕМНЯ БЕЗОПАСНОСТИ СИДЕНИЯ								*(A) BUCKLE-RAER SEAT BELT*			
	96185252	-	S	S	S	S			2		20040517		
Y	96185252U00	-	S	S	S	S			2	20040518			
	[03]	(Р) РЕМЕНЬ БЕЗОПАСНОСТИ ЗАДНЕГО СИДЕНИЯ, ЦЕНТРАЛЬНЫЙ								*(A) BELT-CENTER PELVIS,REAR*			
	96158627	-	S	S	S	S			1		20040517		IM
Y	96158627U00	-	S	S	S	S			1	20040518			
	[04]	(Р) ПРЯЖКА РЕМНЯ БЕЗОПАСНОСТИ СИДЕНИЯ								*(A) BUCKLE-REAR SEAT BELT,CENTER*			
	96185253	-	S	S	S	S			1		20040517		
Y	96185253U00	-	S	S	S	S			1	20040518			
	[05]	(Р) КРЫШКА НАПРАВЛЯЮЩЕЙ РЕМНЯ								*(A) CAP-GUIDE PULLEY*			
	96191357	-	S	S	S	S			2				
	[06]	(Р) НАПРАВЛЯЮЩАЯ РЕМНЯ БЕЗОПАСНОСТИ								*(A) GUIDE-SEAT BELT*			
	96192165	-	S	S	S	S	&AK9	ЛВ	1		20070401		
N	90245695U00	-	S	S	S	S	&AK9	ЛВ	1	20070320	20070819		
O	96192165U00	-	S	S	S	S	&AK9	ЛВ	1	20070820			
	96192166	-	S	S	S	S	&AK9	ПР	1		20070819		
Y	96192166U00	-	S	S	S	S	&AK9	ПР	1	20070820			
	[07]	(Р) ВИНТ								*(A) SCREW*			
	09288604	-	S	S	S	S			2		19961231	7/16	
Y	96243274	-	S	S	S	S			2	19970101	19970131	7/16	
Y	09288604	-	S	S	S	S			2	19970201		7/16	
	[08]	(Р) ВТУЛКА ДИСТАНЦИОННАЯ								*(A) SLEEVE-BELT GUIDE SPACER*			
	90046359	-	S	S	S	S			2		19961231		
Y	96243284	-	S	S	S	S			2	19970101	19970131		
Y	90046359	-	S	S	S	S			2	19970201			
	[09]	(Р) ВИНТ								*(A) SCREW*			
	90040525	-	S	S	S	S			2			7/16	

Содержание

Назад

7560 РЕМНИ БЕЗОПАСНОСТИ ЗАДНЕГО СИДЕНИЯ

REAL SEAT BELT

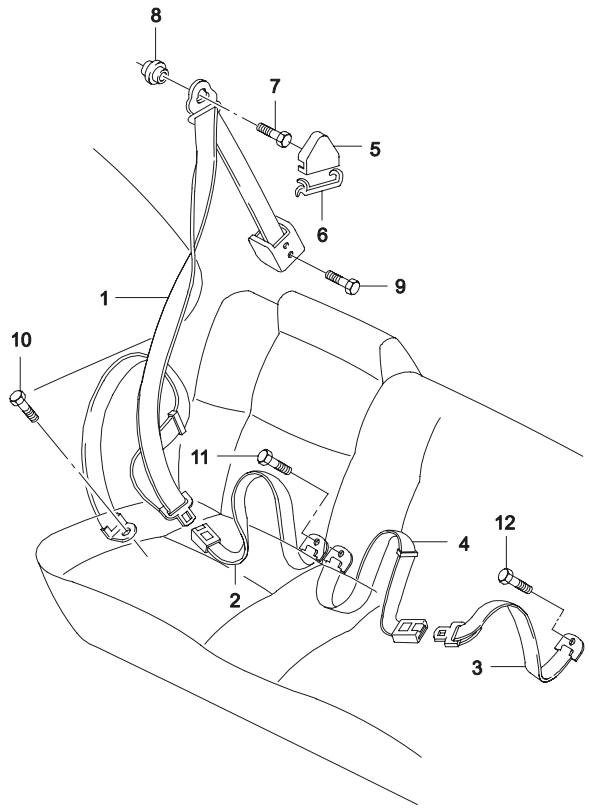

ВЗТ	№ ПОЗИЦИИ / НОМЕР ДЕТАЛИ	ДВГ	МОДЕЛЬ I	II	III	IV	НАИМЕНОВАНИЕ / КОМПЛЕКТАЦИЯ	Л/П	КОЛ	ПРИМЕНЕНИЕ С	ПО	ПРИМЕЧАНИЕ	КОД/Д
	[10] 09288604	(Р) ВИНТ -	S	S	S	S	*(A) SCREW*		2			7/16	
	[11] 96243271	(Р) ВИНТ -	S	S	S	S	*(A) SCREW*		2			7/16	
	[12] 09288604	(Р) ВИНТ -	S	S	S	S	*(A) SCREW*		2			7/16	

Содержание

Назад

7610 НАСТИЛ ПОЛА САЛОНА

FLOOR CARPET

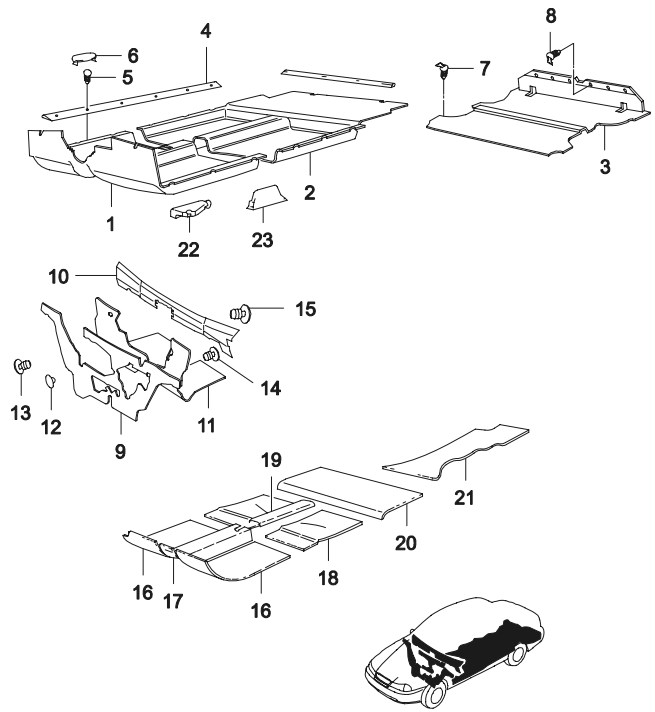

ВЗТ	№ ПОЗИЦИИ / НОМЕР ДЕТАЛИ	ДВГ	МОДЕЛЬ I	II	III	IV	КОМПЛЕКТАЦИЯ	Л/П	КОЛ	ПРИМЕНЕНИЕ С	ПО	ПРИМЕЧАНИЕ	КОД/Д
	[01]	(Р) НАСТИЛ ПОЛА САЛОНА, ПЕРЕДНИЙ					*(A) LINING-FLOOR PANEL,FRONT*						
	96226367	-	S	S	S	S			1				
	[02]	(Р) НАСТИЛ ПОЛА САЛОНА, ЗАДНИЙ					*(A) LINING-FLOOR PANEL,REAR*						
	96225994	-	S	S	S	S			1				
	[03]	(Р) НАСТИЛ ПОЛА БАГАЖНИКА					*(A) MAT-FLOOR PANEL,TRUNK*						
	96177471	-	S	-	S	-			1		19980205		
N	96214727	-	S	S	S	S			1	19980206			
	[04]	(Р) НАКЛАДКА ОБЛИЦОВОЧНАЯ					*(A) COVER-ROCKER PANEL*						
	96189264	-	S	S	S	S		ЛВ	1			N100	
	96865032	-	S	S	S	S		ЛВ	1	20080201		N150	
	96189265	-	S	S	S	S		ПР	1			N100	
	96865033	-	S	S	S	S		ПР	1	20080218		N150	
	[05]	(Р) ВИНТ					*(A) SCREW*						
	11048373	-	S	S	S	S			8			3.919	
	[06]	(Р) КРЫШКА ОБЛИЦОВОЧНОЙ НАКЛАДКИ					*(A) CAP-ROCKER PANEL COVER*						
	96193241	-	S	S	S	S			16		20020502		
O	96193250	-	S	S	S	S			16	20020503			
	96193250U00	-	S	S	S	S			16	20080201		N150	
	[08]	(Р) КЛИПСА					*(A) CLIP*						
	90248330	-	S	S	S	S			8				
	[09]	(Р) ИЗОЛЯЦИЯ ПАНЕЛИ ЩИТКА, НАРУЖНЯЯ					*(A) INSULATION-DASH PANEL,OUTER*						
	96134779-B	-	S	S	S	S			1		19961231		
O	96134779	-	S	S	S	S			1	19970101	20080526		
Y	96134779U00	-	S	S	S	S			1	20070812			
	[10]	(Р) ИЗОЛЯЦИЯ ПАНЕЛИ ЩИТКА, ВНУТРЕННЯЯ ВЕРХНЯЯ					*(A) INSULATION-DASH PANEL UPPER,INNER*						
	96160961	-	S	S	S	S			1		20080526		
Y	96160961U00	-	S	S	S	S			1	20070812			
	[11]	(Р) ИЗОЛЯЦИЯ ПАНЕЛИ ЩИТКА, ВНУТРЕННЯЯ					*(A) INSULATION-DASH PANEL,INNER*						
	96109847	-	S	S	S	S			1		20071001		
	96109847U00	-	S	S	S	S			1	20061010	20080326		
	96109847U10	-	S	S	S	S			1	20080430			
	[12]	(Р) ПРОБКА					*(A) PLUG*						
	90244148	-	S	S	S	S			6				

Содержание

Назад

7610 НАСТИЛ ПОЛА САЛОНА

FLOOR CARPET

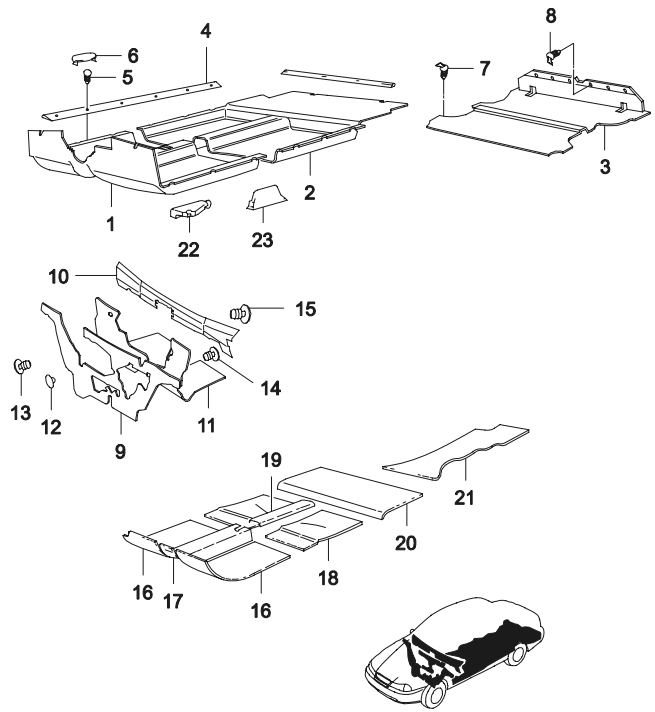

ВЗТ	№ ПОЗИЦИИ / НОМЕР ДЕТАЛИ	ДВГ	МОДЕЛЬ I	II	III	IV	НАИМЕНОВАНИЕ / КОМПЛЕКТАЦИЯ	Л/П	КОЛ	ПРИМЕНЕНИЕ С	ПО	ПРИМЕЧАНИЕ	КОД/Д
	[13]	(P) КНОПКА					*(A) BUTTON-PUSH*						
	90248270	-	S	S	S	S			3		19961031		
Y	09409-05320	-	S	S	S	S			3	19961101	20040203		
O	94530396	-	S	S	S	S			3	20040204			
	[14]	(P) ПРОБКА					*(A) PLUG*						
	90244148	-	S	S	S	S			6				
	[15]	(P) КНОПКА					*(A) BUTTON-PUSH*						
	90244149	-	S	S	S	S			2				
	[16]	(P) ШУМОПОГЛОТИТЕЛЬ ПЕРЕДНИЙ					*(A) DEADENER-FLOOR PANEL,FRONT*						
	96211048	-	S	S	S	S		ЛВ	1		20030227		
Y	96218625	-	S	S	S	S		ЛВ	1	20030228	20050730		
O	96218625U00	-	S	S	S	S		ЛВ	1	20050116			
	96211049	-	S	S	S	S		ПР	1		20030227		
Y	96218626	-	S	S	S	S		ПР	1	20030228	20050730		
O	96218626U00	-	S	S	S	S		ПР	1	20050116			
	[17]	(P) ШУМОПОГЛОТИТЕЛЬ ТУННЕЛЯ ПОЛА					*(A) DEADENER-FLOOR FRONT TUNNEL*						
	96211046	-	S	S	S	S			1		20030403		
Y	96218621	-	S	S	S	S			1	20030404	20050730		
O	96218621U00	-	S	S	S	S			1	20050115			
	[18]	(P) ШУМОПОГЛОТИТЕЛЬ ЗАДНИЙ					*(A) DEADENER-FLOOR PANEL,REAR*						
	96211050	-	S	S	S	S		ЛВ	1		20030324		
	96211051	-	S	S	S	S		ПР	1		20030324		
Y	96156451	-	S	S	S	S			2	20030326	20050730		
O	96156451U00	-	S	S	S	S			2	20050530			
	[19]	(P) ШУМОПОГЛОТИТЕЛЬ ТУННЕЛЯ ПОЛА					*(A) DEADENER-FLOOR REAR TUNNEL*						
	96211047	-	S	S	S	S			1		20030327		
Y	96189337	-	S	S	S	S			1	20030404	20050730		
O	96189337U00	-	S	S	S	S			1	20050130			
	[20]	(P) ШУМОПОГЛОТИТЕЛЬ ПОЛА ПОД ЗАДНИМ СИДЕНИЕМ					*(A) DEADENER-REAR SEAT FLOOR*						
	96211052	-	S	S	S	S			1		20030306		
Y	90244121	-	S	S	S	S			1	20030317	20050803		
O	96244121U00	-	S	S	S	S			1	20050115			
	[21]	(P) ШУМОПОГЛОТИТЕЛЬ ПОЛА БАГАЖНИКА					*(A) DEADENER-TRUNK FLOOR*						
	96211054	-	S	S	S	S			1		20030317		

Содержание

Назад

7610 НАСТИЛ ПОЛА САЛОНА

FLOOR CARPET

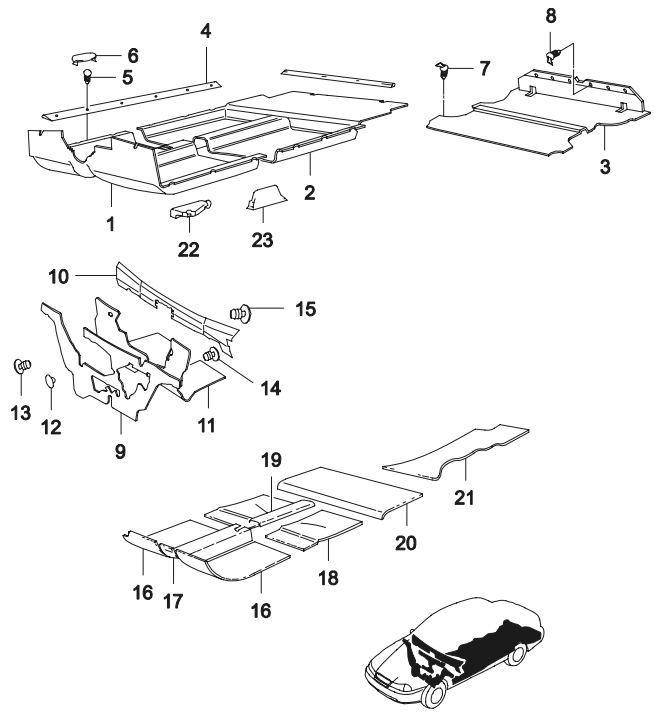

ВЗТ	№ ПОЗИЦИИ / НОМЕР ДЕТАЛИ	НАИМЕНОВАНИЕ	ДВГ	МОДЕЛЬ I	II	III	IV	КОМПЛЕКТАЦИЯ	Л/П	КОЛ	ПРИМЕНЕНИЕ С	ПО	ПРИМЕЧАНИЕ	КОД/Д
	[21]	(Р) ШУМОПОГЛОТИТЕЛЬ ПОЛА БАГАЖНИКА									*(A) DEADENER-TRUNK FLOOR*			
Y	96156453		-	S	S	S	S			1	20030318	20050725		
O	96156453U00		-	S	S	S	S			1	20050530			
	[22]	(Р) ИЗОЛЯЦИЯ ПЕРЕДНЕЙ СТОЙКИ									*(A) INSULATION-A PILLAR*			
	90244140		-	S	S	S	S		ЛВ	1		20060930		
Y	90244140U00		-	S	S	S	S		ЛВ	1	20060502			
	90244141		-	S	S	S	S		ПР	1		20060930		
Y	90244141U00		-	S	S	S	S		ПР	1	20060502			
	[23]	(Р) ИЗОЛЯЦИЯ СРЕДНЕЙ СТОЙКИ									*(A) INSULATION-B PILLAR*			
	96162022		-	S	S	S	S			2		20060919		
Y	96162022U00		-	S	S	S	S			2	20060502			

Содержание

Назад

8 ОТОПЛЕНИЕ И КОНДИЦИОНИРОВАНИЕ САЛОНА

8110 ВЕНТИЛЯЦИЯ КУЗОВА

8210 ОТОПИТЕЛЬ

8220 ВЕНТИЛЯТОР ВЕНТИЛЯЦИИ КУЗОВА

8230 КОРПУС ВОЗДУХОЗАБОРНИКА КОНДИЦИОНЕРА

8320 КОМПРЕССОР

8330 КРЕПЛЕНИЕ КОМПРЕССОРА

8340 КОНДИЦИОНЕР

8350 УПРАВЛЕНИЕ КОНДИЦИОНЕРОМ

Содержание

Назад

8110 ВЕНТИЛЯЦИЯ КУЗОВА

AIR DISTRIBUTION

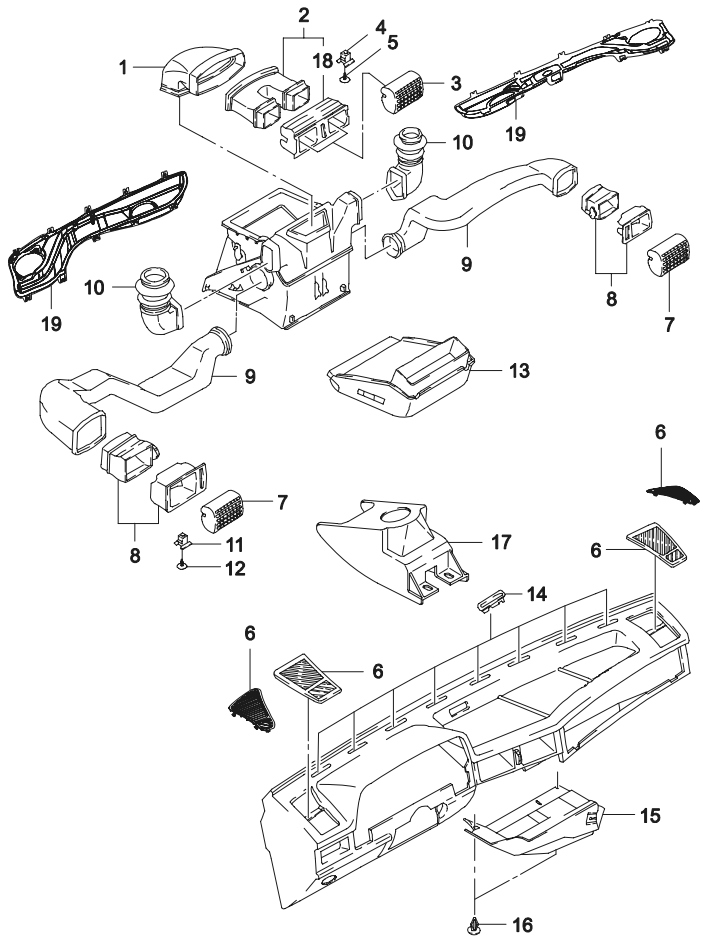

ВЗТ	№ ПОЗИЦИИ / НОМЕР ДЕТАЛИ	ДВГ	МОДЕЛЬ I	II	III	IV	КОМПЛЕКТАЦИЯ	Л/П	КОЛ	ПРИМЕНЕНИЕ С	ПО	ПРИМЕЧАНИЕ	КОД/Д
	[01]	(P) ВОЗДУХОПРОВОД ВЕРХНИЙ					*(A) BLOCK-JUNCTION,UPPER*						
	90186254	-	S	S	-	-			1		20030403		
Y	94581082	-	S	S	S	S			1	20030404			
	[02]	(P) СОПЛО ЦЕНТРАЛЬНОЕ В СБОРЕ					*(A) HOUSING A-NOZZLE,CENTER*						
	96189564	-	S	S	-	-			1		19990124	N100	
Y	96284818	-	S	S	S	S			1	19990125		N100	
	[03]	(P) ДЕФЛЕКТОР ЦЕНТРАЛЬНЫЙ					*(A) INSERT-NOZZLE,CENTER*						
	96189572	-	S	S	S	S			2			N100	
	96952015	-	S	S	S	S			2	20080201		N150	
	[04]	(P) ПРОБКА МОНТАЖНАЯ					*(A) DOWEL*						
	90244114	-	S	S	S	S			2				
	[05]	(P) ВИНТ					*(A) SCREW*						
	90185409	-	S	S	S	S			2		19961031		
Y	03160-42165	-	S	S	S	S			2	19961101	20030522		
O	94520320	-	S	S	S	S			2	20030523			
	[06]	(P) ДЕФЛЕКТОР ОБОГРЕВА БОКОВОГО СТЕКЛА					*(A) NOZZLE-DEFROSTER,LATERAL*						
	96165427	-	S	S	S	S		ЛВ	1			N100	
	S3131101	-	S	S	S	S		ЛВ	1	20080201		N150	
	96165484	-	S	S	S	S		ПР	1			N100	
	S3131121	-	S	S	S	S		ПР	1	20080201		N150	
	[07]	(P) ДЕФЛЕКТОР					*(A) INSERT-NOZZLE,OUTER*						
	96189551	-	S	S	S	S			2				
	[08]	(P) СОПЛО ВЕНТИЛЯЦИОННОЕ					*(A) HOUSING-NOZZLE,OUTER*						
	96189543	-	S	S	S	S			1				
	[09]	(P) ВОЗДУХОПРОВОД ВЕНТИЛЯЦИОННЫЙ					*(A) HOSE-VENTILATION*						
	90186249-A	-	S	S	S	S		ЛВ	1		19990804		
Y	90186249	-	S	S	S	S		ЛВ	1	19990805			
	90186250-A	-	S	S	S	S		ПР	1		19990804		
Y	90186250	-	S	S	S	S		ПР	1	19990805			
	[10]	(P) ВОЗДУХОПРОВОД ОТОПИТЕЛЯ					*(A) HOSE-DEFROSTER*						
	90186251	-	S	S	S	S		ЛВ	1		20061027		
Y	90186251U00	-	S	S	S	S		ЛВ	1	20060218			
	90186252	-	S	S	S	S		ПР	1		20061027		
Y	90186252U00	-	S	S	S	S		ПР	1	20060218			

Содержание

Назад

8110 ВЕНТИЛЯЦИЯ КУЗОВА

AIR DISTRIBUTION

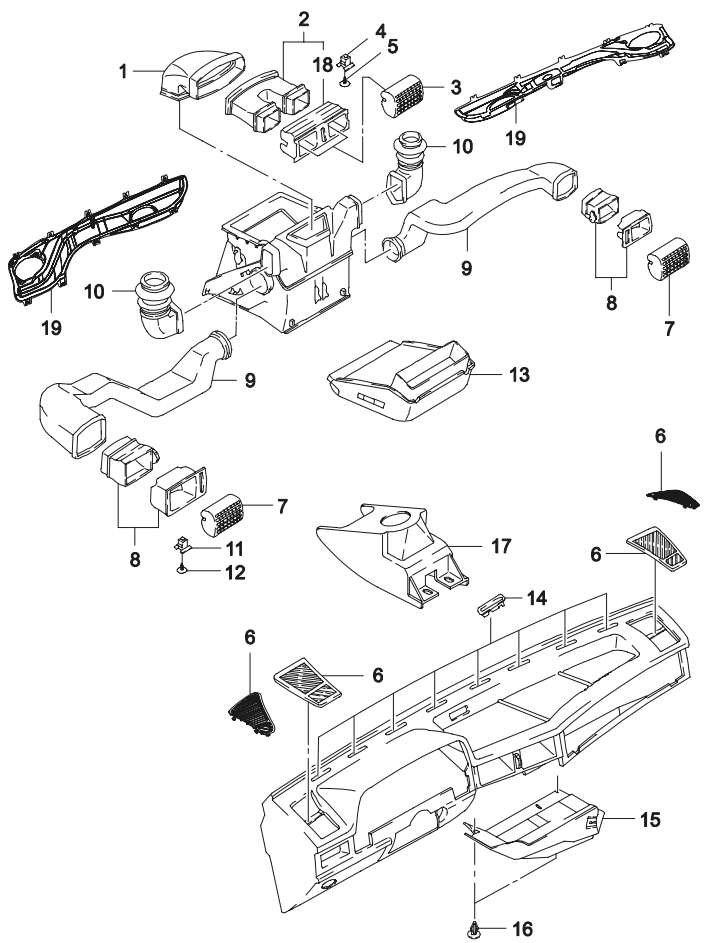

ВЗТ	№ ПОЗИЦИИ / НОМЕР ДЕТАЛИ	ДВГ	МОДЕЛЬ I	II	III	IV	КОМПЛЕКТАЦИЯ	Л/П	КОЛ	ПРИМЕНЕНИЕ С	ПО	ПРИМЕЧАНИЕ	КОД/Д
	[11]	(Р) ПРОБКА МОНТАЖНАЯ					*(A) DOWEL*						
	96125839	-	S	S	S	S			2				
	[12]	(Р) ВИНТ					*(A) SCREW*						
	90185409	-	S	S	S	S			2		19961031		
Y	03160-42165	-	S	S	S	S			2	19961101	20030522		
O	94520320	-	S	S	S	S			2	20030523			
	[13]	(Р) КОРОБКА ВОЗДУХОРАСПРЕДЕЛИТЕЛЬНАЯ					*(A) HOUSING-AIR DISTRIBUTION*						
	96226514	-	S	S	S	S			1		19990125		
Y	96226515	-	S	S	S	S			1	19990126			
	[14]	(Р) РАМА ОТОПИТЕЛЯ					*(A) FRAME-DEFROSTER*						
	90204543	-	S	S	S	S			7		20020106	СЕРАЯ	
N	96165425	-	S	S	S	S			7	20020107		СЕРАЯ	
	[15]	(Р) КРЫШКА ВОЗДУХОРАСПРЕДЕЛИТЕЛЬНАЯ					*(A) COVER-AIR CONDITIONING*						
	96208949	-	S	S	S	S			1		19961231		
Y	90186278	-	S	S	S	S			1	19970101	19990107		
	[16]	(Р) КЛИПСА					*(A) CLIP*						
	90099084	-	S	S	S	S			2	19990107	19990107		
	[17]	(Р) КОРПУС СОЕДИНИТЕЛЬНЫЙ ВЕНТИЛЯЦИОННЫЙ					*(A) CONNECTOR-REAR DUCT*						
	96165705	-	S	S	S	S			1				
	[18]	(Р) СОПЛО ЦЕНТРАЛЬНОЕ ВЕНТИЛЯЦИОННОЕ					*(A) HOUSING-NOZZLE,CENTER*						
	96189568	-	S	S	S	S			1				N100
	96189568	-	S	S	S	S			1	20080201			N150
	[19]	(Р) ВОЗДУХОВОД ВЕНТИЛЯЦИОННЫЙ					*(A) DEFROSTER-AIR VENT DUCT*						
	S3101121	-	S	S	S	S		ЛВ	1	20080201			N150
	S3101131	-	S	S	S	S		ПР	1	20080201			N150

Содержание

Назад

8210 ОТОПИТЕЛЬ

EVAPORATOR(A/C)

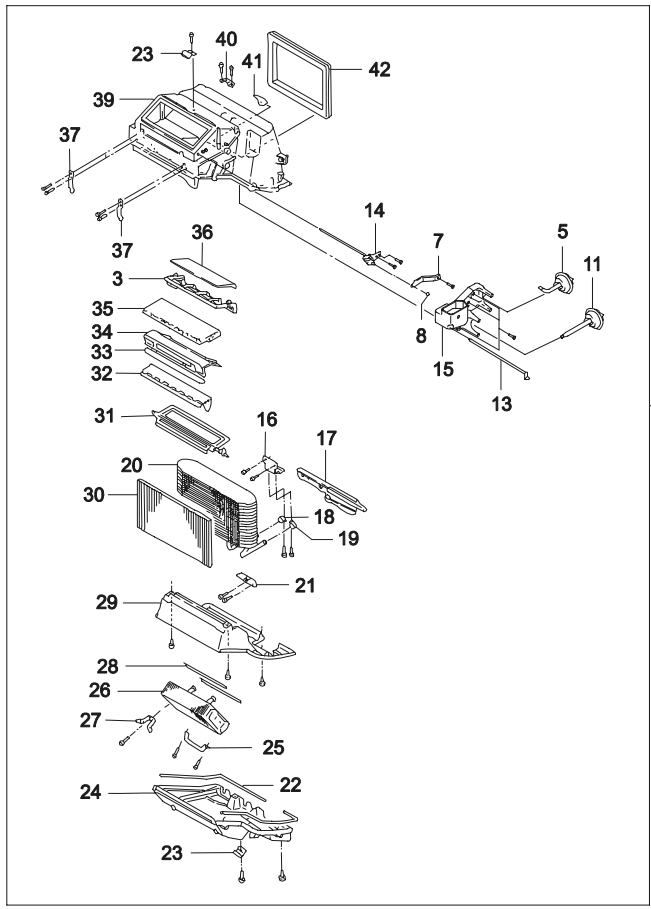

ВЗТ	№ ПОЗИЦИИ / НОМЕР ДЕТАЛИ	ДВГ	МОДЕЛЬ I	II	III	IV	НАИМЕНОВАНИЕ / КОМПЛЕКТАЦИЯ	Л/П	КОЛ	ПРИМЕНЕНИЕ С	ПО	ПРИМЕЧАНИЕ	КОД/Д
	[01]	(Р) ОТОПИТЕЛЬ В СБОРЕ					*(A) AIR CONDITIONER A*						
	52455943	-	S	S	S	S	&C59		1		20080120		TL
Y	52455943U00	-	S	S	S	S	&C59		1	20061120			
	96191007-A	-	O	O	O	O	&C60		1		19961031		TH
Y	96191007	-	O	O	O	O	&C60		1	19961101	20020305		TH
O	96191007-A	-	O	O	O	O	&C60		1	20020306	20030317		TH
Y	94581185	-	O	O	O	O	&C60		1	20030318	20080120		
	94581185U00	-	O	O	O	O	&C60		1	20061120			
	[03]	(Р) РАМА					*(A) FRAME*						
	03092880	-	S	S	S	S			1				
	[05]	(Р) ИСПАРИТЕЛЬ ВАКУУМНЫЙ					*(A) ACTUATOR-VACUUM*						
	01996778	-	S	S	S	S			1			MODE	
	[07]	(Р) РЫЧАГ					*(A) LEVER*						
	03053003	-	S	S	S	S			1				
	[08]	(Р) ФИКСАТОР					*(A) RETAINER*						
	03039831	-	S	S	S	S			1				
	[11]	(Р) ИСПАРИТЕЛЬ ВАКУУМНЫЙ					*(A) ACTUATOR-VACUUM*						
	01996813	-	S	S	S	S			1				
	[13]	(Р) ОСЬ					*(A) SHAFT*						
	03095890	-	S	S	S	S			1			L=83	
	[14]	(Р) ОСЬ					*(A) SHAFT*						
	03059834	-	S	S	S	S			1				
	[15]	(Р) ВОЗДУХОВОД ОТОПИТЕЛЯ					*(A) DUCT-AIR DEFROSTER*						
	52460603	-	S	S	S	S	&REF		1				
	[16]	(Р) КРОНШТЕЙН					*(A) BRACKET*						
	611524	-	O	O	O	O	&C60		1				
	[17]	(Р) ПРОКЛАДКА					*(A) SEAL-TUBE&MOUNTING*						
	611559	-	S	S	S	S	&C59		1				
	611523	-	O	O	O	O	&C60		1				
	[18]	(Р) ЗАЖИМ					*(A) CLAMP*						
	611525	-	O	O	O	O	&C60		1				
	[20]	(Р) РАДИАТОР ИСПАРИТЕЛЯ					*(A) CORE-EVAPORATOR*						
	611114	-	O	O	O	O	&C60		1				
	[21]	(Р) КРОНШТЕЙН КРЕПЛЕНИЯ ИСПАРИТЕЛЯ					*(A) BRACKET-EVAPORATOR MOUNT*						

Содержание

Назад

8210 ОТОПИТЕЛЬ

EVAPORATOR(A/C)

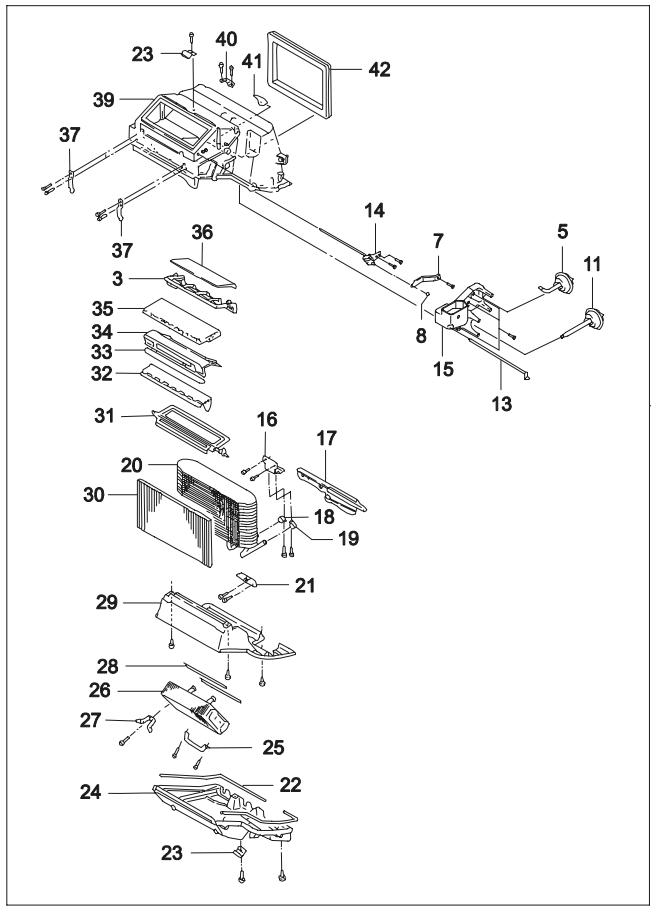

ВЗТ	№ ПОЗИЦИИ / НОМЕР ДЕТАЛИ	НАИМЕНОВАНИЕ / КОМПЛЕКТАЦИЯ	ДВГ	МОДЕЛЬ I	II	III	IV	Л/П	КОЛ	ПРИМЕНЕНИЕ С	ПО	ПРИМЕЧАНИЕ	КОД/Д
	[21] 03047731	(Р) КРОНШТЕЙН КРЕПЛЕНИЯ ИСПАРИТЕЛЯ *(A) BRACKET-EVAPORATOR MOUNT*	-	O	O	O	O		1			&C60	
	[22] 03092106	(Р) ПРОКЛАДКА *(A) GASKET*	-	S	S	S	S		1				
	[23] 03090162	(Р) ЗАЖИМ *(A) CLIP*	-	S	S	S	S		2				
	[24] 611556	(Р) КРЫШКА *(A) COVER-HEATER&EVAPORATOR CORE*	-	S	S	S	S		1				
	[25] 03031556	(Р) РЕМЕНЬ РАДИАТОРА ИСПАРИТЕЛЯ *(A) STRAP-CORE MOUNTING*	-	S	S	S	S		1				
	[26] 03059812	(Р) РАДИАТОР ОТОПИТЕЛЯ *(A) CORE-HEATER*	-	S	S	S	S		1				
	[27] 03047726	(Р) КРЕПЛЕНИЕ РАДИАТОРА ОТОПИТЕЛЯ *(A) CLAMP-HEATER CORE MOUNT*	-	S	S	S	S		2				
	[28] 03048242	(Р) ПРОКЛАДКА *(A) SEAL*	-	S	S	S	S		1				
	[29] 03047021	(Р) КОЖУХ РАДИАТОРА ОТОПИТЕЛЯ *(A) SHROUD-HEATER CORE*	-	S	S	S	S		1				
	[30] 03053193	(Р) ФИЛЬТР ВОДЯНОЙ РАДИАТОРА ИСПАРИТЕЛЯ *(A) FILTER-WATER CORE*	-	S	S	S	S		1				
	[31] 03053000	(Р) ЗАСЛОНКА УПРАВЛЕНИЯ ВОЗДУХОПРИТОКОМ *(A) VALVE-TEMPERATURE*	-	S	S	S	S		1				
	[32] 03059831	(Р) ЗАСЛОНКА ОТОПИТЕЛЯ И ИСПАРИТЕЛЯ *(A) VALVE-HEATER&EVAPORATOR*	-	S	S	S	S		1				
	[33] 03047724	(Р) ПРОКЛАДКА ИСПАРИТЕЛЯ И КОРПУСА *(A) SEAL-EVAPORATOR&CASE*	-	S	S	S	S		1				
	[34] 03093014	(Р) СТОЙКА ОТОПИТЕЛЯ И ИСПАРИТЕЛЯ *(A) SEAT-HEATER&EVAPORATOR*	-	S	S	S	S		1				
	[35] 03092957	(Р) ЗАСЛОНКА С ПРОКЛАДКОЙ *(A) VALVE-W/SEAL*	-	S	S	S	S		1				
	[36] 03092814	(Р) ПРОКЛАДКА ОТОПИТЕЛЯ И ИСПАРИТЕЛЯ *(A) SEAL-HEATER&EVAPORATOR*	-	S	S	S	S		1				
	[37] 03090709	(Р) ЗАЖИМ *(A) CLIP*	-	S	S	S	S		2				

Содержание

Назад

8210 ОТОПИТЕЛЬ

EVAPORATOR(A/C)

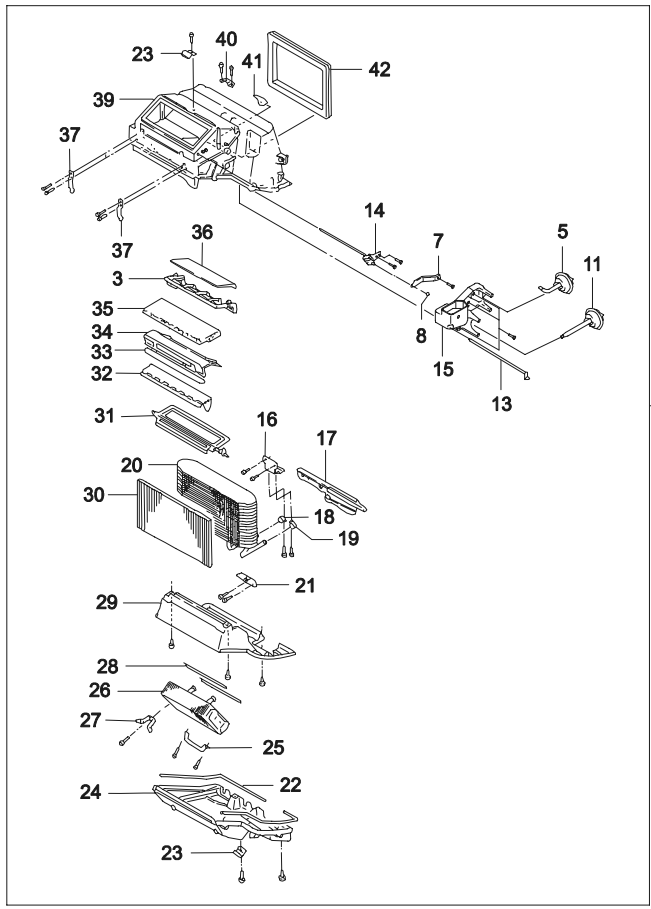

ВЗТ	№ ПОЗИЦИИ / НОМЕР ДЕТАЛИ	НАИМЕНОВАНИЕ									КОД/Д
		ДВГ	МОДЕЛЬ I	II	III	IV	КОМПЛЕКТАЦИЯ	Л/П	КОЛ	ПРИМЕНЕНИЕ С	ПО	ПРИМЕЧАНИЕ	
	[39] 611557	(Р) КОРПУС ОТОПИТЕЛЯ И ИСПАРИТЕЛЯ										*(А) CASE-HEATER & EVAPORATOR*	
		-	S	S	S	S			1				
	[40] 03092894	(Р) КРОНШТЕЙН ОТОПИТЕЛЯ И ИСПАРИТЕЛЯ										*(А) BRACKET-HEATER&EVAPORATOR*	
		-	S	S	S	S			1				
	[41] 03092848	(Р) ДЕФЛЕКТОР ВОЗДУШНЫЙ										*(А) BAFFLE-AIR*	
		-	S	S	S	S			1				
	[42] 03056661	(Р) ПРОКЛАДКА РАДИАТОРА ИСПАРИТЕЛЯ										*(А) SEAL-EVAPORATOR CORE*	
		-	S	S	S	S			1				

Содержание

Назад

8220 ВЕНТИЛЯТОР ВЕНТИЛЯЦИИ КУЗОВА

BLOWER(A/C)

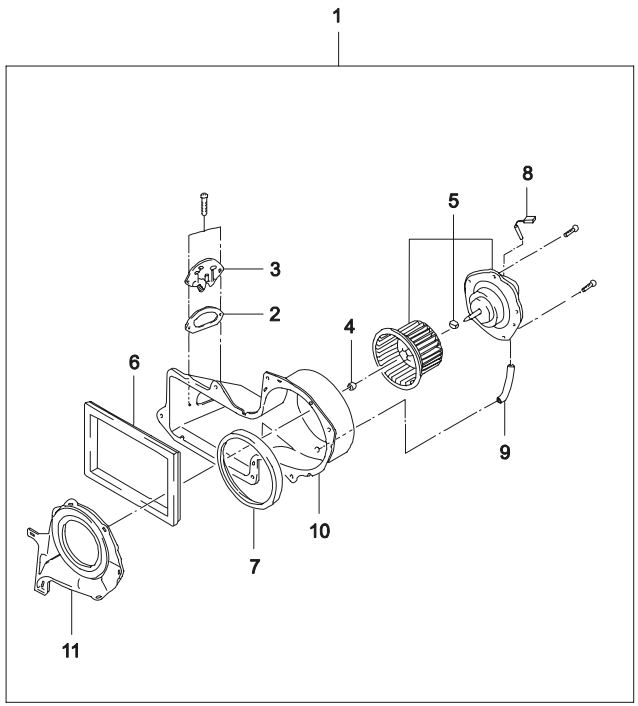

ВЗТ	№ ПОЗИЦИИ / НОМЕР ДЕТАЛИ	ДВГ	МОДЕЛЬ I	II	III	IV	КОМПЛЕКТАЦИЯ	Л/П	КОЛ	ПРИМЕНЕНИЕ С	ПО	ПРИМЕЧАНИЕ	КОД/Д
	[01]	(Р) ВЕНТИЛЯТОР В СБОРЕ								*(A) BLOWER A-AIR CONDITION UNIT*			
	96165748-A	-	S	S	S	S			1	19960930			
O	96212678	-	S	S	S	S			1	19960931	20080416		
Y	96212678U00	-	S	S	S	S			1	20080328			
	[02]	(Р) ПРОКЛАДКА РЕЗИСТОРА ВЕНТИЛЯТОРА								*(A) GASKET-BLOWER RESISTOR*			
	03092238	-	S	S	S	S			1				
	[03]	(Р) РЕЗИСТОР ЭЛЕКТРОДВИГАТЕЛЯ ВЕНТИЛЯТОРА								*(A) RESISTOR-BLOWER MOTOR*			
	00526897	-	S	S	S	S			1				
	[04]	(Р) ГАЙКА								*(A) NUT*			
	03042351	-	S	S	S	S			1				
	[05]	(Р) ЭЛЕКТРОДВИГАТЕЛЬ И ВЕНТИЛЯТОР								*(A) MOTOR&FAN A*			
	96168699	-	S	S	S	S			1			SOP	
	96212676	-	S	S	S	S			1				
	96248566	-	S	S	S	S			1				
	96212676U00	-	S	S	S	S			1	20080328			
	[06]	(Р) ПРОКЛАДКА								*(A) GASKET*			
	96157596	-	S	S	S	S			1				
	[07]	(Р) ПРОКЛАДКА								*(A) GASKET*			
	96157597	-	S	S	S	S			1				
	[08]	(Р) КЛЕММА ЭЛЕКТРОДВИГАТЕЛЯ								*(A) TERMINAL-BLOWER MOTOR*			
	S8220002	-	S	S	S	S			1				
	[09]	(Р) ТРУБКА ЭЛЕКТРОДВИГАТЕЛЯ								*(A) TUBE-MOTOR*			
	03040590	-	S	S	S	S			1				
	[10]	(Р) КОРПУС								*(A) CASE*			
	03059818	-	S	S	S	S			1				
	[11]	(Р) КОРПУС ЗАСЛОНКИ И ОТВЕРСТИЯ								*(A) CASE-CUT OFF&ORIFICE*			
	03091391	-	S	S	S	S			1				

Содержание

Назад

8230 КОРПУС ВОЗДУХОЗАБОРНИКА КОНДИЦИОНЕРА

AIR INLET HOUSING(A/C)

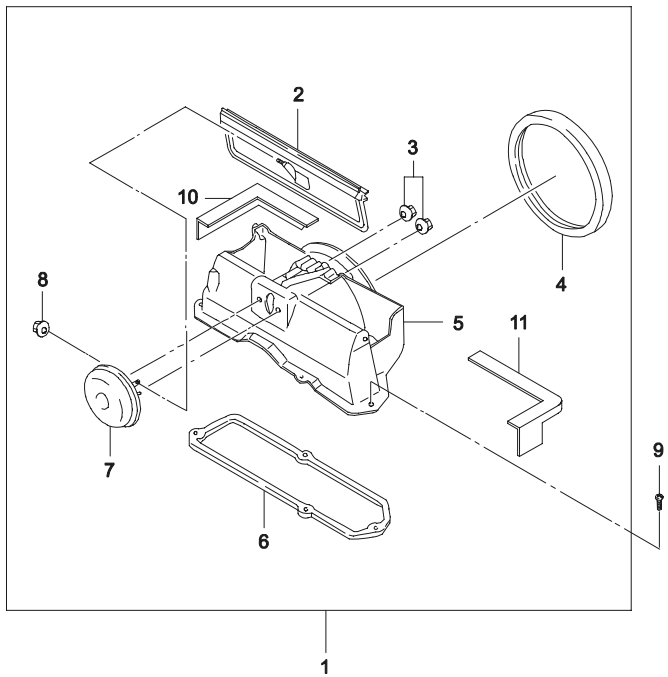

ВЗТ	№ ПОЗИЦИИ / НОМЕР ДЕТАЛИ	ДВГ	МОДЕЛЬ I	II	III	IV	КОМПЛЕКТАЦИЯ	Л/П	КОЛ	ПРИМЕНЕНИЕ С	ПО	ПРИМЕЧАНИЕ	КОД/Д
	[01]	(Р) ВОЗДУХОЗАБОРНИК В СБОРЕ					*(A) HOUSING A-AIR INLET*						
	96134555-A	-	S	S	S	S			1	19961031			
Y	96134555	-	S	S	S	S			1	19961101	20030430		
O	96134555-A	-	S	S	S	S			1	20020206	20030430		
Y	94581157	-	S	S	S	S			1	20030501			
	[02]	(Р) ЗАСЛОНКА УПРАВЛЕНИЯ ВОЗДУХОПРИТОКОМ					*(A) VALVE-AIR INLET*						
	03055528	-	S	S	S	S			1				
	[03]	(Р) ГАЙКА					*(A) NUT*						
	11502523	-	S	S	S	S			1			M5X15	
	[04]	(Р) ПРОКЛАДКА КОРПУСА ВОЗДУХОПРИТОКА					*(A) GASKET-AIR INLET*						
	03050639	-	S	S	S	S			1				
	[05]	(Р) КОРПУС ВОЗДУХОПРИТОКА					*(A) CASE-AIR INLET*						
	03055624	-	S	S	S	S			1				
	[06]	(Р) ПРОКЛАДКА					*(A) GASKET-AIR INLET MOUNTING*						
	96241670	-	S	S	S	S			1				
	[07]	(Р) ИСПАРИТЕЛЬ ВАКУУМНЫЙ					*(A) ACTUATOR-VACUUM*						
	03055485	-	S	S	S	S			1	19960631			
Y	96233457	-	S	S	S	S			1	19960701			
	[08]	(Р) ГАЙКА					*(A) NUT*						
	11501937	-	S	S	S	S			2				
	[09]	(Р) ВИНТ КРЕПЛЕНИЯ КОРПУСА					*(A) SCREW-HOUSING*						
	96167538	-	S	S	S	S			4			6.3X24	
	[10]	(Р) УПЛОТНЕНИЕ					*(A) SEAL-CLIP*						
	610809	-	S	S	S	S			4				
	[11]	(Р) УПЛОТНЕНИЕ					*(A) SEAL-CLIP*						
	610810	-	S	S	S	S			4				

Содержание

Назад

8320 КОМПРЕССОР
COMPRESSOR

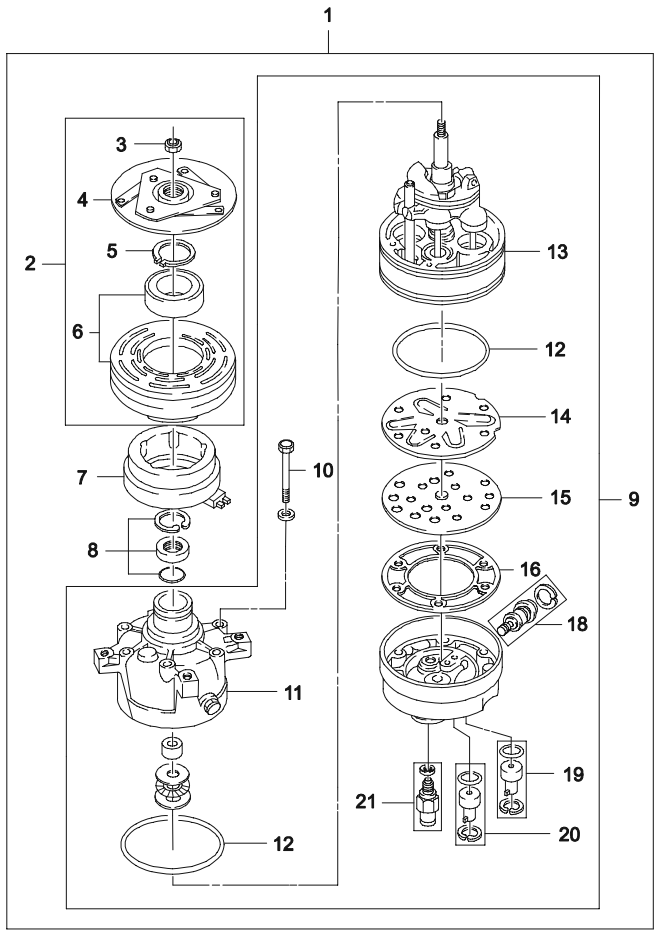

ВЗТ	№ ПОЗИЦИИ / НОМЕР ДЕТАЛИ	ДВГ	МОДЕЛЬ I	II	III	IV	КОМПЛЕКТАЦИЯ	Л/П	КОЛ	ПРИМЕНЕНИЕ С	ПО	ПРИМЕЧАНИЕ	КОД/Д
	[01]	(Р) КОМПРЕССОР										*(A) COMPRESSOR A*	
	96191807	-	O	O	O	O	&C60		1				
	[02]	(Р) МУФТА И ШКИВ										*(A) CLUTCH&PULLEY KIT*	
	NP1072	-	O	O	O	O			1				
	[03]	(Р) ГАЙКА										*(A) NUT*	
	6557414	-	O	O	O	O			1				
Y	96407526	-	O	O	O	O			1				
	[04]	(Р) МУФТА КОМПРЕССОРА В СБОРЕ										*(A) DRIVE A-CLUTCH*	
	6552807	-	O	O	O	O			1				
O	713402	-	O	O	O	O			1				
	[05]	(Р) КОЛЬЦО СТОПОРНОЕ										*(A) RING-RETAINING*	
	6557617	-	O	O	O	O			1				
	[06]	(Р) ШКИВ И ПОДШИПНИК										*(A) PULLEY&BEARING A*	
	713074	-	O	O	O	O			1				
O	713403	-	O	O	O	O			1				
	[07]	(Р) КАТУШКА ЭЛЕКТРОМАГНИТНАЯ И ПОДШИПНИК										*(A) COIL&BEARING A*	
	SP0244	-	O	O	O	O			1				
	[08]	(Р) КОМПЛЕКТ ВТУЛКИ И КОЛЕЦ										*(A) LOCK&SLEEVE KIT*	
	6557616	-	O	O	O	O			1				
	[09]	(Р) УЗЕЛ СБОРОЧНЫЙ КОМПРЕССОРА										*(A) COMPRESSOR SUB A*	
	SP0246	-	O	O	O	O			1				
	[10]	(Р) БОЛТ										*(A) BOLT*	
	6559617	-	O	O	O	O			6				
	[11]	(Р) КАРТЕР										*(A) HEAD-FRONT*	
	N/S(9)	-											
	[12]	(Р) КОЛЬЦО УПЛОТНИТЕЛЬНОЕ										*(A) RING-O FR HEAD,CYLINDER*	
	06557662	-	O	O	O	O			1				
	[13]	(Р) БЛОК ЦИЛИНДРОВ С ВАЛОМ										*(A) CYLINDER-SHAFT&GUIDE PIN*	
	N/S(9)	-											
	[14]	(Р) ПЛАСТИНА С ЛЕПЕСТКОВЫМИ КЛАПАНАМИ										*(A) REED-SUCTION*	
	6559801	-	O	O	O	O			1				
	[15]	(Р) ПЛАСТИНА РАСПРЕДЕЛИТЕЛЬНАЯ										*(A) PLATE-VALVE*	
	6559802	-	O	O	O	O			1				
	[16]	(Р) ПРОКЛАДКА ЗАДНЕЙ КРЫШКИ										*(A) GASKET-HEAD*	

Содержание

Назад

8320 КОМПРЕССОР
COMPRESSOR

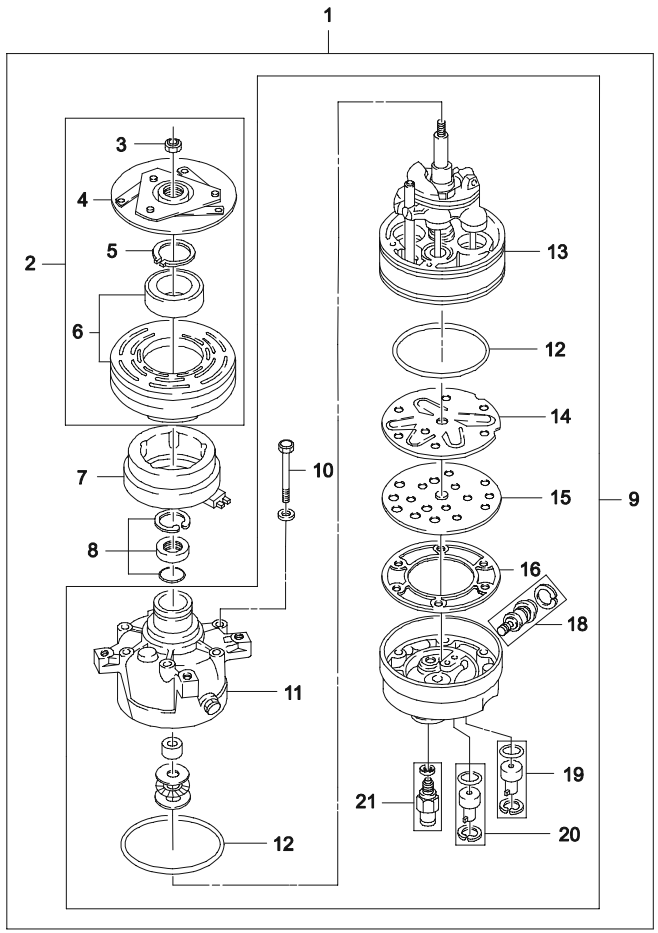

ВЗТ	№ ПОЗИЦИИ / НОМЕР ДЕТАЛИ	НАИМЕНОВАНИЕ	ДВГ	МОДЕЛЬ I	II	III	IV	КОМПЛЕКТАЦИЯ	Л/П	КОЛ	ПРИМЕНЕНИЕ С	ПО	ПРИМЕЧАНИЕ	КОД/Д
	[16] 6559628	(P) ПРОКЛАДКА ЗАДНЕЙ КРЫШКИ	-	O	O	O	O			*(A) GASKET-HEAD* 1				
	[18] 713017	(P) КЛАПАН УПРАВЛЕНИЯ КОМПРЕССОРОМ	-	O	O	O	O	&REF		*(A) VALVE KIT-CONTROL* 1				
	[19] NP1430	(P) ВКЛЮЧАТЕЛЬ ПРЕРЫВАТЕЛЯ	-	O	O	O	O	&REF		*(A) SWITCH KIT-CUT OUT* 1				
	[20] NP1429	(P) КОМПЛЕКТ ВКЛЮЧАТЕЛЯ ВЕНТИЛЯТОРА	-	O	O	O	O	&REF		*(A) SWITCH KIT-FAN CYCLING* 1				
	[21] 6552743	(P) КЛАПАН РЕДУКЦИОННЫЙ	-	O	O	O	O			*(A) VALVE-HIGH PRESSURE RELIF* 1				

Содержание

Назад

8330 КРЕПЛЕНИЕ КОМПРЕССОРА

COMPRESSOR FIXED

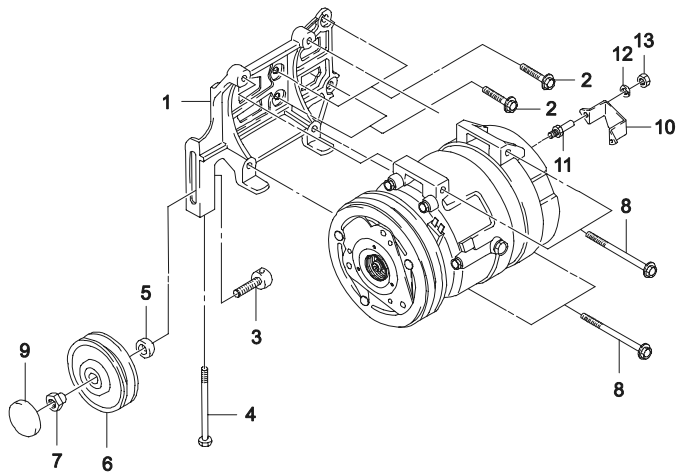

ВЗТ	№ ПОЗИЦИИ / НОМЕР ДЕТАЛИ	ДВГ	МОДЕЛЬ I	II	III	IV	КОМПЛЕКТАЦИЯ	Л/П	КОЛ	ПРИМЕНЕНИЕ С	ПО	ПРИМЕЧАНИЕ	КОД/Д
	[01] (Р) КРОНШТЕЙН КРЕПЛЕНИЯ КОМПРЕССОРА						*(A) BRACKET-COMPRESSOR*						
	96180925	Y	O	O	-	-	&LX6		1		19981129		
O	96353012	Y	O	O	-	-	&LX6		1	19981130			
	96353013	V6	-	-	O	O	&L43/L44		1	20020801			
	[02] (Р) ВИНТ						*(A) SCREW*						
	96180956	-	O	O	O	O			4		19961231	M10X25	
Y	01517-08853	-	O	O	O	O			4	19970101	20030825	M10X25	
O	94500452	-	O	O	O	O			4	20030826		M10X25	
	[03] (Р) ОСЬ ШКИВА НАТЯЖИТЕЛЯ						*(A) SLIDING PIECE*						
	96193361	-	O	O	O	O			1				
	[04] (Р) ВИНТ						*(A) SCREW-TENSION*						
	96180940	-	O	O	O	O			1		19961031		
Y	09100-08008	-	O	O	O	O			1	19961101	20030615		
O	94500783	-	O	O	O	O			1	20030616			
	[05] (Р) ВТУЛКА						*(A) SPACER*						
	96209433	-	O	O	O	O			1				
	[06] (Р) ШКИВ НАТЯЖНОЙ В СБОРЕ						*(A) PULLEY A*						
	96208428	-	O	O	O	O			1			13A TYPE	
	[07] (Р) ГАЙКА						*(A) NUT*						
	11069873	-	O	O	O	O			1		20010129	M10X1.5	
Y	09159-10007	-	O	O	O	O			1	20010130	20030524	M10X1.5	
O	94515383	-	O	O	O	O			1	20030525		M10X1.5	
	[08] (Р) ВИНТ						*(A) SCREW-FLANGED*						
	96180956	-	O	O	O	O			4		19961231		
Y	01517-08853	-	O	O	O	O			4	19970101	20030825		
O	94500452	-	O	O	O	O			4	20030826			
	[09] (Р) КРЫШКА ПЫЛЕЗАЩИТНАЯ						*(A) COVER-DUST*						
	96187507	-	O	O	O	O			1				
	[10] (Р) ПЛАСТИНА ЗАЩИТНАЯ						*(A) PLATE-GUARD*						
	96158346	-	O	O	O	O			1				
	[11] (Р) ШПИЛЬКА						*(A) STUD*						
	90245146	-	O	O	O	O			3				
	[12] (Р) ШАЙБА ПРУЖИННАЯ						*(A) WASHER-SPRING*						
	11043016	-	O	O	O	O			3		20000704	8	

Содержание

Назад

8330 КРЕПЛЕНИЕ КОМПРЕССОРА

COMPRESSOR FIXED

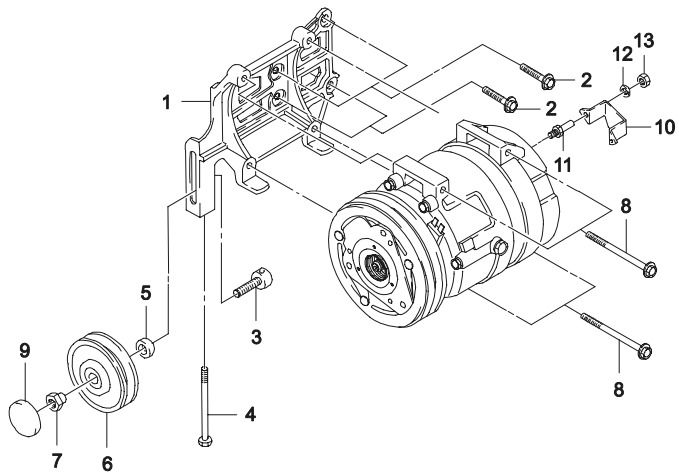

ВЗТ	№ ПОЗИЦИИ / НОМЕР ДЕТАЛИ	ДВГ	МОДЕЛЬ I	II	III	IV	НАИМЕНОВАНИЕ / КОМПЛЕКТАЦИЯ	Л/П	КОЛ	ПРИМЕНЕНИЕ С	ПО	ПРИМЕЧАНИЕ	КОД/Д
	[12]	(Р) ШАЙБА ПРУЖИННАЯ					*(A) WASHER-SPRING*						
Y	08311-38082	-	O	O	O	O			3	20000705	20021015	8	
Y	08311-38083	-	O	O	O	O			3	20021016	20030409	8	
O	94515067	-	O	O	O	O			3	20030410		8	
	[13]	(Р) ГАЙКА					*(A) NUT*						
	11014033	-	O	O	O	O			3		20000704	M8	
Y	08311-38082	-	O	O	O	O			3	20000705	20021015	M8	
Y	08311-38083	-	O	O	O	O			3	20021016	20030409	M8	
O	94515067	-	O	O	O	O			3	20030410		M8	

Содержание

Назад

8340 КОНДИЦИОНЕР

AIR-CON HOSE & PIPE LINE

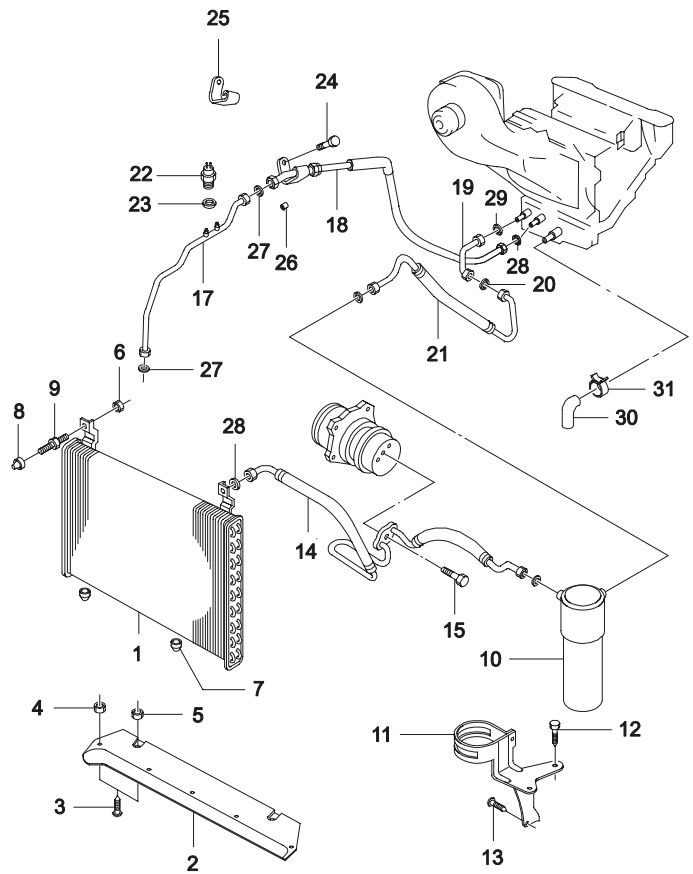

ВЗТ	№ ПОЗИЦИИ / НОМЕР ДЕТАЛИ	ДВГ	МОДЕЛЬ I	II	III	IV	КОМПЛЕКТАЦИЯ	Л/П	КОЛ	ПРИМЕНЕНИЕ С	ПО	ПРИМЕЧАНИЕ	КОД/Д
	[01]	(Р) РАДИАТОР КОНДИЦИОНЕРА								*(A) CONDENSER A*			
	96164823	-	O	O	O	O	&C60&REF-VAT		1		19980319		
O	96265216	-	O	O	O	O	&C60&REF-VAT		1	19980320			
Y	96265216U00	-	O	O	O	O	&C60&REF-VAT		1	20060902			
	[02]	(Р) ОПОРА ПЕРЕДНЯЯ								*(A) AIR DAM-FRONT*			
	96122364	-	O	O	O	O	&C60		1				
	[03]	(Р) ВИНТ								*(A) SCREW*			
	10080305	-	O	O	O	O	&C60		5		19960725	4.2X1.41X16	
N	94500766	-	O	O	O	O	&C60		2	20080222		M6X12	
	[04]	(Р) ГАЙКА								*(A) NUT*			
	96213926	-	O	O	O	O	&C60		3		19961031		
Y	09148-04017	-	O	O	O	O	&C60		3	19961101			
	[05]	(Р) ГАЙКА СПЕЦИАЛЬНАЯ								*(A) NUT-SPECIAL*			
	08948104	-	O	O	O	O	&C60		2		20040901		
	[06]	(Р) ГАЙКА								*(A) NUT*			
	11063471	-	O	O	O	O	&C60		2		19961031	M6X1.0	
Y	09159-06001	-	O	O	O	O	&C60		2	19961101	20030520	M6X1.0	
O	94515333	-	O	O	O	O	&C60		2	20030521		M6X1.0	
	[07]	(Р) УПЛОТНЕНИЕ ИЗОЛЯЦИОННОЕ								*(A) GROMMET-INSULATING*			
	90245007	-	O	O	O	O	&C60		2				
	[08]	(Р) ГАЙКА РАСШИРИТЕЛЬНАЯ								*(A) NUT-EXPANSION*			
	90245100	-	O	O	O	O	&C60		2				
	[09]	(Р) ПОДУШКА РАДИАТОРА КОНДИЦИОНЕРА								*(A) BUMPER-CONDENSER*			
	90244956	-	O	O	O	O	&C60		2		20030429		
O	94581111	-	O	O	O	O	&C60		2	20030430			
	[10]	(Р) БАЧОК ХЛАДАГЕНТА								*(A) ACCUMULATOR A*			
	HR132836	-	O	O	O	O	&C60&REF		1		20061124		
O	T3870011	-	O	O	O	O	&C60&REF		1	20060220			
	[11]	(Р) КРОНШТЕЙН БАЧКА ХЛАДАГЕНТА								*(A) BRACKET-ACCUMULATOR*			
	96178549	-	O	O	O	O	&C60-EEC/XRA		1		20040301		
N	96216226	-	O	O	O	O	&C60-EEC/XRA		1	20040302	20050429		
N	96178549U00	-	O	O	O	O	&C60-EEC/XRA		1	20050430			
	[12]	(Р) ВИНТ КРЕПЛЕНИЯ БАЧКА ХЛАДАГЕНТА								*(A) SCREW-ACCUMULATOR BRACKET*			
	96133618	-	O	O	O	O	&C60		2				

Содержание

Назад

8340 КОНДИЦИОНЕР

AIR-CON HOSE & PIPE LINE

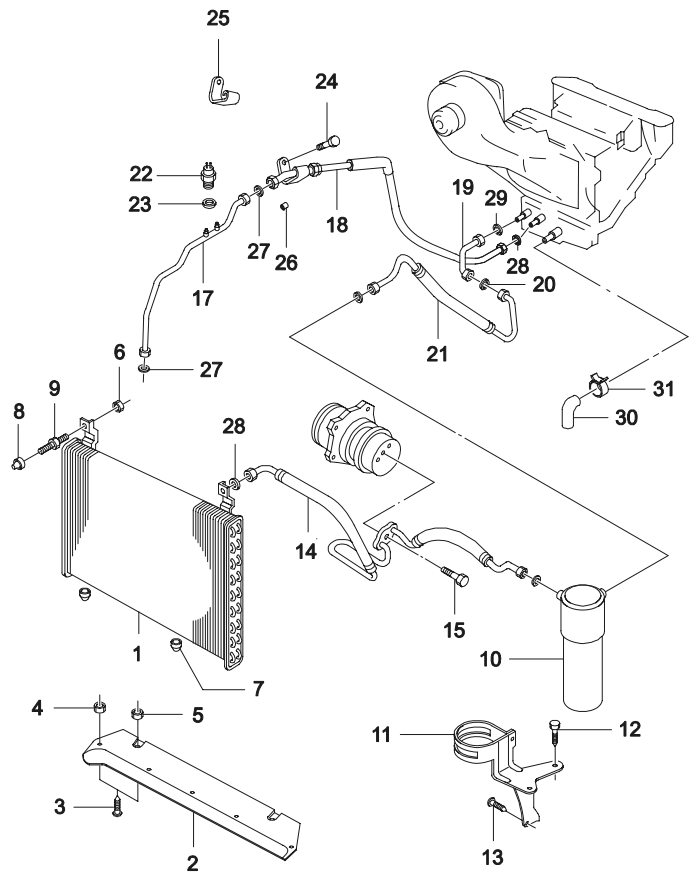

ВЗТ	№ ПОЗИЦИИ / НОМЕР ДЕТАЛИ	ДВГ	МОДЕЛЬ I	II	III	IV	КОМПЛЕКТАЦИЯ	Л/П	КОЛ	ПРИМЕНЕНИЕ С	ПО	ПРИМЕЧАНИЕ	КОД/Д
	[13]	(P) ВИНТ								*(A) SCREW*			
	11072641	-	O	O	O	O	&C60		1		19961231	6.3X16Z2	YD
Y	03152-63163	-	O	O	O	O	&C60		1	19970101	19970531	6.3X16Z2	YD
Y	09139-06006	-	O	O	O	O	&C60		1	19970601	20030404	6.3X16Z2	
O	94520583	-	O	O	O	O	&C60		1	20030405		6.3X16Z2	
	[14]	(P) ШЛАНГ ХЛАДАГЕНТА								*(A) HOSE-SUCT&DISCH FREON*			
	96178550-A	-	O	O	O	O	&C60&REF		1		19990628		ZD
Y	96297630	-	O	O	O	O	&C60&REF		1	19990629	20001002		
O	96348811	-	O	O	O	O	&C60&REF		1	20001003	20080326		
	96348811U00	-	O	O	O	O	&C60&REF&NM7/NN7		1	20060902			
	96887348	-	O	O	O	O	&C60&REF&NN1		1	20071224	20071224		
Y	96887348U00	-	O	O	O	O	&C60&REF&NN1		1	20071224			
	[15]	(P) ВИНТ								*(A) SCREW*			
	11040075	-	O	O	O	O	&C60		1			M10X32	
	[17]	(P) ТРУБКА РАДИАТОРА КОНДИЦИОНЕРА								*(A) PIPE-CONDENSOR LIQUID*			
	96185078	-	O	O	O	O	&C60&REF		1		20001004		ZJ
O	96348815	-	O	O	O	O	&C60&REF		1	20001005	20070530		
Y	96348815U00	-	O	O	O	O	&C60&REF		1	20060917			
	[18]	(P) ТРУБКА ИСПАРИТЕЛЯ								*(A) PIPE-EVAPORATOR LIQUID*			
	96178546	-	O	O	O	O	&C60&REF		1				ZK
	96178546U00	-	O	O	O	O	&C60&REF		1	20060917			
	[19]	(P) ТРУБКА ИСПАРИТЕЛЯ								*(A) PIPE-SUCTION,EVAPORATOR*			
	96167933	Y	O	O	-	-	&LX6&C60&REF		1				YD
	96185065	V6	-	-	O	O	&L43&C60&REF		1	20020801	20070320		
Y	96185065U00	V6	-	-	O	O	&L43/L44&C60&REF		1	20060918			
	[20]	(P) КОЛЬЦО								*(A) RING-O*			
	96185076	-	O	O	O	O	&C60&REF		1			15.49X2.62	
Y	09280-18001	-	O	O	O	O	&C60&REF		1			15.49X2.62	
O	94535513	-	O	O	O	O	&C60&REF		1			15.49X2.62	
	[21]	(P) ШЛАНГ НАГНЕТАЮЩИЙ ХЛАДАГЕНТА								*(A) HOSE-REFRIGERANT SUCTION*			
	96208508	-	O	O	O	O	&C60&REF		1		20001018		YN
Y	96348812	-	O	O	O	O	&C60&REF		1	20001019	20060616		
N	96379381	-	O	O	O	O	&C60&REF		1	20060616	20070611		
O	96348812U00	-	O	O	O	O	&C60&REF		1	20060918			

Содержание

Назад

8340 **КОНДИЦИОНЕР**

AIR-CON HOSE & PIPE LINE

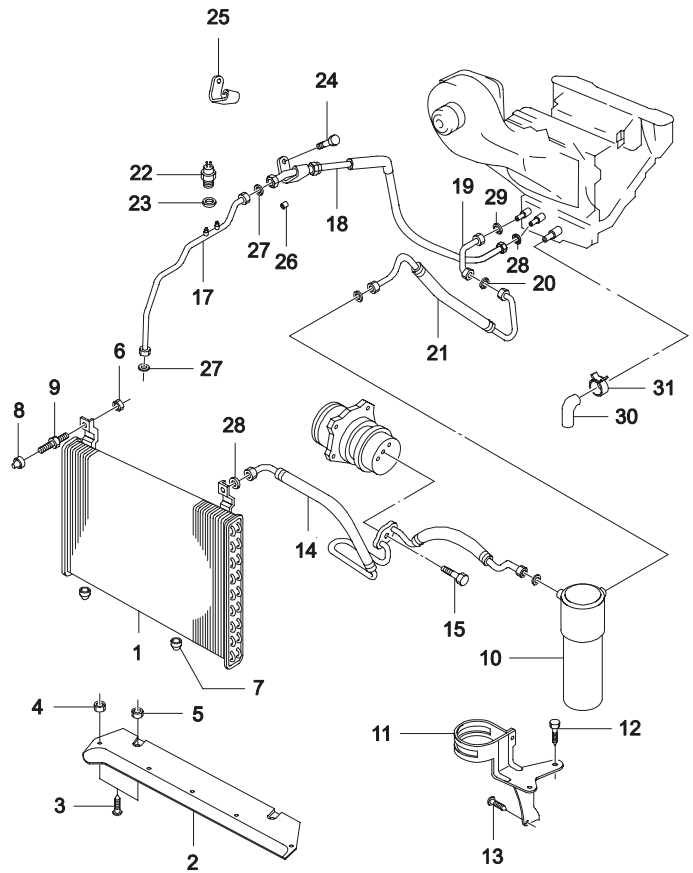

ВЗТ	№ ПОЗИЦИИ / НОМЕР ДЕТАЛИ	ДВГ	МОДЕЛЬ I	II	III	IV	КОМПЛЕКТАЦИЯ	Л/П	КОЛ	ПРИМЕНЕНИЕ С	ПО	ПРИМЕЧАНИЕ	КОД/Д
	[22] (Р) ВЫКЛЮЧАТЕЛЬ КОМПРЕССОРА *(A) SWITCH-COMPRESSOR CUT OFF*												
	96177469	-	O	O	O	O	&C60&REF		1		19961031		
O	96213038	-	O	O	O	O	&C60&REF		1	19961101			
	[23] (Р) КОЛЬЦО *(A) O RING*												
	96176436	-	O	O	O	O	&C60		1		19970331	6.4X1.9	
Y	09280-08001	-	O	O	O	O	&C60		1	19970401	20050103	6.4X1.9	
O	94535490	-	O	O	O	O	&C60		1	20050104		6.4X1.9	
	[24] (Р) ВИНТ *(A) SCREW*												
	11072642	-	O	O	O	O	&C60		1			6.3X16	
	[25] (Р) ЗАЖИМ *(A) CLIP-MOUNTING*												
	96176239	-	O	O	O	O	&C60		1	20000906			
	[26] (Р) ПЕРЕХОДНИК *(A) ORIFICE*												
	1845404	-	O	O	O	O	&C60		1				
	[27] (Р) КОЛЬЦО *(A) O RING*												
	09280-18002	-	O	O	O	O	&C60&REF		1			7.65X1.78	
	[28] (Р) КОЛЬЦО *(A) O RING*												
	09280-12001	-	O	O	O	O	&C60&REF		3			10.82X1.78	
	[29] (Р) КОЛЬЦО *(A) O RING*												
	09280-18002	-	O	O	O	O	&C60&REF		3			16.3X2.0	
	[30] (Р) ШЛАНГ ДРЕНАЖНЫЙ *(A) HOSE-WATER DRAIN*												
	90239786	-	O	O	O	O	&C60		1		19981110		
Y	96190676	-	O	O	O	O	&C60		1	19981111	19990131		
O	96211764	-	O	O	O	O	&C60		1	19990201			
	[31] (Р) ХОМУТ *(A) CLAMP-HOSE*												
	96130857	-	O	O	O	O	&C60		1		19961231	LC 25	
Y	09401-20401	-	O	O	O	O	&C60		1	19970101	20000920	LC 25	
Y	09401-20406	-	O	O	O	O	&C60		1	20000921	20030619	LC 25	
O	94530055	-	O	O	O	O	&C60		1	20030501		LC 25	

Содержание

Назад

8350 УПРАВЛЕНИЕ КОНДИЦИОНЕРОМ
AIR-CON VACUUM CONTROL

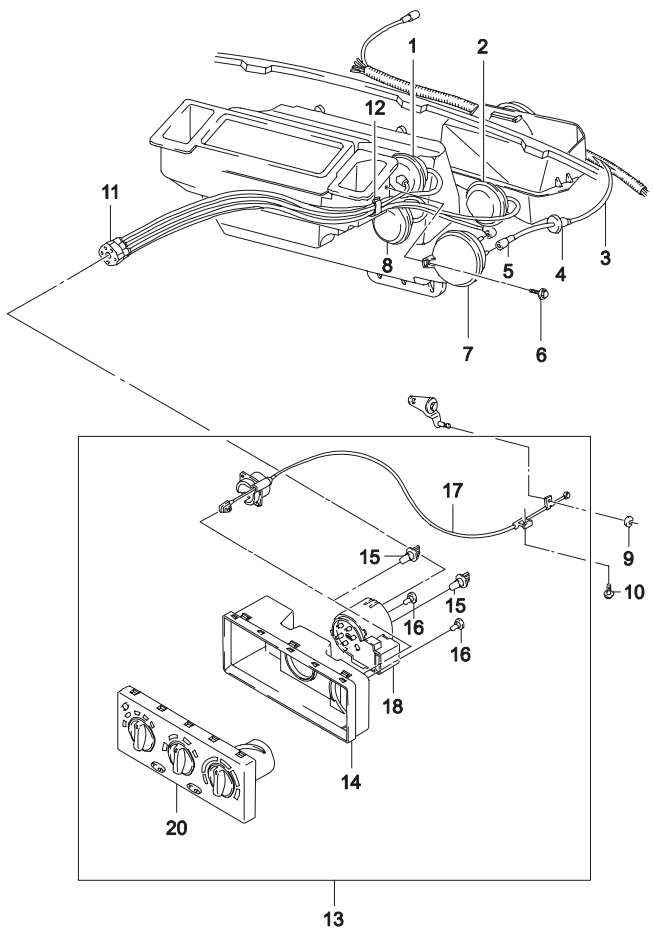

ВЗТ	№ ПОЗИЦИИ / НОМЕР ДЕТАЛИ	ДВГ	МОДЕЛЬ I	II	III	IV	КОМПЛЕКТАЦИЯ	Л/П	КОЛ	ПРИМЕНЕНИЕ С	ПО	ПРИМЕЧАНИЕ	КОД/Д
	[01]	(Р) АКТИВАТОР ВАКУУМНЫЙ					*(A) ACTUATOR-VACUUM*						
	01996778	-	S	S	S	S			1			РЕЖИМНЫЙ	
	[02]	(Р) АКТИВАТОР ВАКУУМНЫЙ					*(A) ACTUATOR-VACUUM*						
	03055485	-	S	S	S	S			1			ВСАСЫВАЮЩИЙ	
	[03]	(Р) ТРУБКА ВАКУУМНАЯ					*(A) PIPE-VACUUM*						
	96116018	-	O	O	O	O	&C60		1		19961231		
O	96241673	-	O	O	O	O	&C60		1	19970101			
	[04]	(Р) УПЛОТНИТЕЛЬ ВАКУУМНОЙ ТРУБКИ					*(A) GROMMET-PIPE VACUUM*						
	90124885	-	S	S	S	S			1				
	[05]	(Р) ШЛАНГ ВАКУУМНЫЙ					*(A) HOSE-VACUUM TANK&PIPE*						
	90076677	-	S	S	S	S			1				
	[06]	(Р) ВИНТ					*(A) SCREW*						
	11069291	-	S	S	S	S			1			4.8X13Z2	
	[07]	(Р) ВАКУУМ					*(A) TANK-VACUUM*						
	96166714	-	S	S	S	S			1		19960630		
O	96233457	-	S	S	S	S			1	19960701			
	[08]	(Р) АКТИВАТОР ВАКУУМНЫЙ					*(A) ACTUATOR-VACUUM*						
	01996813	-	S	S	S	S			1				
	[09]	(Р) ЗАЖИМ ПРУЖИННЫЙ					*(A) CLIP-SPRING*						
	08941997	-	S	S	S	S			1		19961130		
Y	09148-04009	-	S	S	S	S			1	19961201	20030523		
O	94515249	-	S	S	S	S			1	20030524			
	[10]	(Р) ВИНТ					*(A) SCREW*						
	11038732	-	S	S	S	S			1			3.9X13	
	[11]	(Р) ШЛАНГ ВАКУУМНЫЙ В СБОРЕ					*(A) HOSE A-VACUUM*						
	96178551	-	S	S	S	S			1				
	[12]	(Р) ЗАЖИМ ПРУЖИННЫЙ					*(A) CLAMP-SPRING*						
	90104279	-	S	S	S	S			1				
	[13]	(Р) ПАНЕЛЬ УПРАВЛЕНИЯ ОТОПИТЕЛЕМ В СБОРЕ					*(A) SWITCH A-AIR CON CONTROL*						
	96222507	-	S	S	S	S	&C59		1				CN
	96222508	-	O	O	O	O	&C60		1				CP
	[14]	(Р) КОРПУС ПАНЕЛИ УПРАВЛЕНИЯ					*(A) HOUSING-CONTROL SWITCH*						
	159087	-	S	S	S	S			1				
	[15]	(Р) ЦОКОЛЬ И ЛАМПА НАКАЛИВАНИЯ					*(A) SOCKET&BULB*						

Содержание

Назад

8350 УПРАВЛЕНИЕ КОНДИЦИОНЕРОМ

AIR-CON VACUUM CONTROL

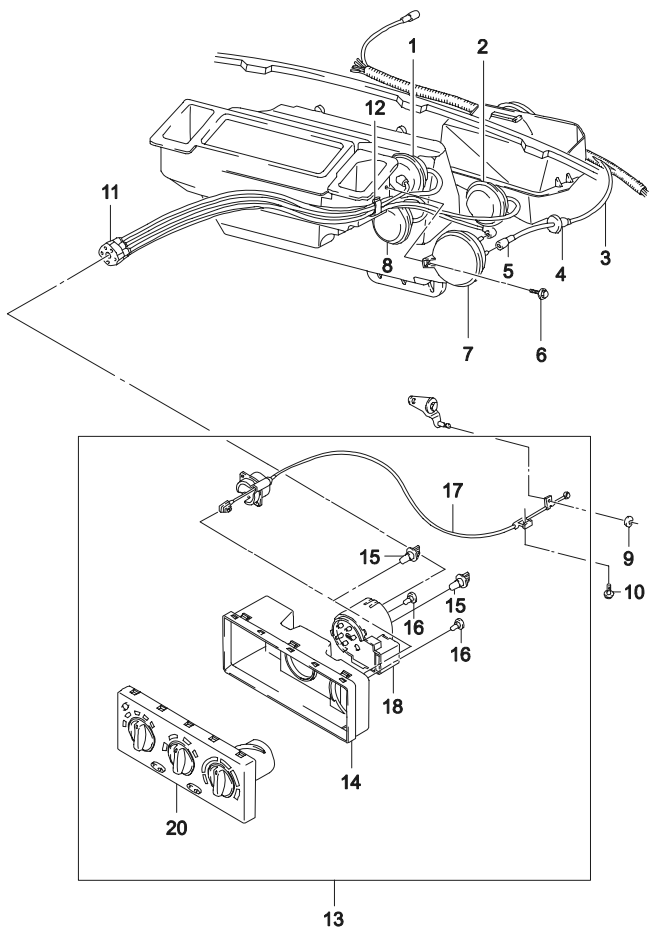

ВЗТ	№ ПОЗИЦИИ / НОМЕР ДЕТАЛИ	ДВГ	МОДЕЛЬ I	II	III	IV	КОМПЛЕКТАЦИЯ	Л/П	КОЛ	ПРИМЕНЕНИЕ С	ПО	ПРИМЕЧАНИЕ	КОД/Д
	[15] 752593	-	**S**	**S**	**S**	**S**	(Р) ЦОКОЛЬ И ЛАМПА НАКАЛИВАНИЯ		*(A) SOCKET&BULB* 2				
	[16] 752594	-	**S**	**S**	**S**	**S**	(Р) ЦОКОЛЬ И ЛАМПА НАКАЛИВАНИЯ		*(A) SOCKET&BULB* 2				
	[17] 759049	-	**S**	**S**	**S**	**S**	(Р) ЭЛЕКТРОПРОВОД		*(A) CABLE* 1				
	[19] 759050	-	**S**	**S**	**S**	**S**	(Р) АКТИВАТОР ВАКУУМНЫЙ		*(A) ACTUATOR-VACUUM* 1				
	[20] 759162	-	**S**	**S**	**S**	**S**	(Р) РЫЧАГИ УПРАВЛЕНИЯ &C59		*(A) SWITCH-CONTROL* 1				
	759161	-	**O**	**O**	**O**	**O**	&C60		1				

Содержание

Назад

9 ИНСТРУМЕНТЫ И ЭКСПЛУАТАЦИОННЫЕ МАТЕРИАЛЫ

9110 ИНСТРУМЕНТЫ

9120 МАСЛО, СМАЗОЧНЫЙ МАТЕРИАЛ И КРАСКА

9110 ИНСТРУМЕНТЫ
TOOL

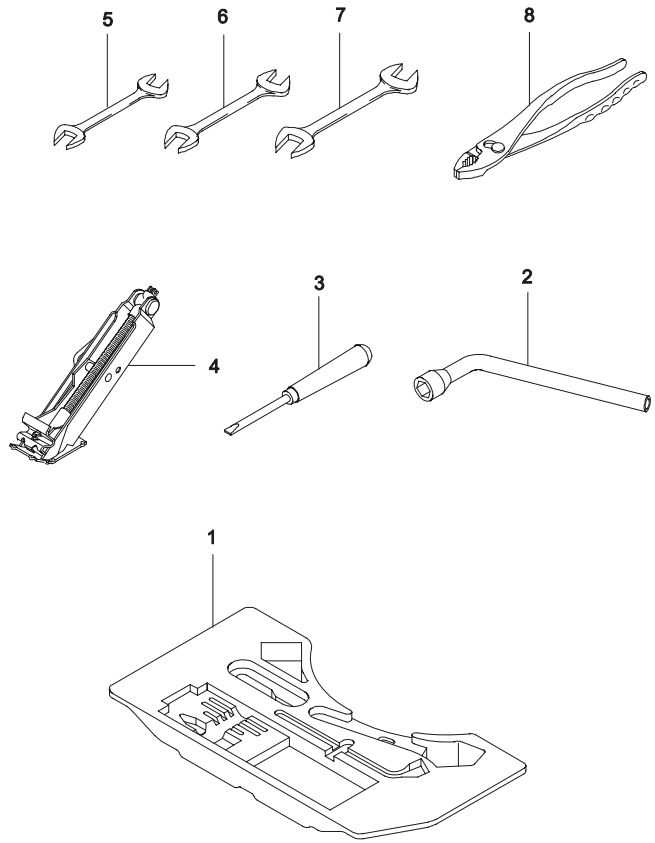

ВЗТ	№ ПОЗИЦИИ / НОМЕР ДЕТАЛИ	ДВГ	МОДЕЛЬ I	II	III	IV	КОМПЛЕКТАЦИЯ	Л/П	КОЛ	ПРИМЕНЕНИЕ С	ПО	ПРИМЕЧАНИЕ	КОД/Д
	[01]	(Р) ПОДНОС ИНСТРУМЕНТАЛЬНЫЙ								*(A) BOX-TOOL KIT DEPOSIT*			
	96161986	-	S	S	S	S			1		19990214		
O	96292416	-	S	S	S	S			1	19990215			
	[02]	(Р) КЛЮЧ НАКИДНОЙ								*(A) WRENCH-WHEEL NUT*			
	96178751	-	S	S	S	S			1		19961031	19 мм	
Y	09816-19002	-	S	S	S	S			1	19961101	19990201	19 мм	
Y	09816U19002	-	S	S	S	S			1	19990202	20040526	19 мм	
O	94535651	-	S	S	S	S			1	20040527		19 мм	
	[03]	(Р) ОТВЕРТКА								*(A) DRIVER-SCREW*			
	96214814	-	S	S	S	S			1		19961231		
Y	09814-12001	-	S	S	S	S			1	19970101	19990201		
Y	09814U00014	-	S	S	S	S			1	19990202	20040526		
O	94535647	-	S	S	S	S			1	20040527			
	[04]	(Р) ДОМКРАТ								*(A) JACK A*			
	90278524	-	S	S	S	S			1		20021016		
O	96251748	-	S	S	S	S			1	20020801			
	[05]	(Р) КЛЮЧ ГАЕЧНЫЙ								*(A) SPANNER*			
	94798341	-	S	S	S	S			1		19961031	8X10	
Y	09813-08001	-	S	S	S	S			1	19961101	19990201	8X10	
Y	09813U08001	-	S	S	S	S			1	19990202	20040526	8X10	
O	94535639	-	S	S	S	S			1	20040527		8X10	
	[06]	(Р) КЛЮЧ ГАЕЧНЫЙ								*(A) SPANNER*			
	94817288	-	S	S	S	S			1		19961031	13X15	
O	09813-13001	-	S	S	S	S			1	19961101	19990201	13X15	
Y	09813U13001	-	S	S	S	S			1	19990202	20040526	13X15	
	[07]	(Р) КЛЮЧ ГАЕЧНЫЙ								*(A) SPANNER*			
	94817289	-	S	S	S	S			1		19961031	14X17	
O	09813-14001	-	S	S	S	S			1	19961101	19990201	14X17	
Y	09813U14001	-	S	S	S	S			1	19990202	20040526	14X17	
	[08]	(Р) ПЛОСКОГУБЦЫ								*(A) PLIER*			
	94798995	-	S	S	S	S			1		19961031	150 мм	
O	09812-42001	-	S	S	S	S			1	19961101	19990201	150 мм	
Y	09812U42001	-	S	S	S	S			1	19990202		150 мм	

Содержание

Назад

9120 МАСЛО, СМАЗОЧНЫЙ МАТЕРИАЛ И КРАСКА

OIL, GREASE & PAINT

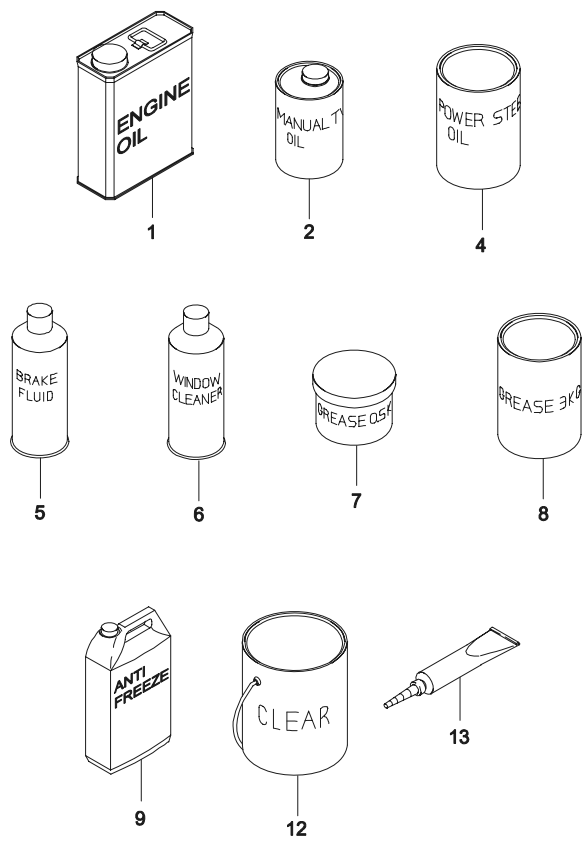

ВЗТ	№ ПОЗИЦИИ / НОМЕР ДЕТАЛИ	ДВГ	МОДЕЛЬ I	II	III	IV	КОМПЛЕКТАЦИЯ	Л/П	КОЛ	ПРИМЕНЕНИЕ С	ПО	ПРИМЕЧАНИЕ	КОД/Д
	[01]	(P) МАСЛО МОТОРНОЕ						*(A) OIL-ENGENE*					
	B0401013V	Y	**S**	**S**	**-**	**-**	&LX6-XCA		1			1 л (15W40,SF/CC)	
O	93740128	Y	**S**	**S**	**-**	**-**	&LX6-XCA		1			1 л (10W30,SL/CC)	
	B0401013A	Y	**S**	**S**	**-**	**-**	&LX6-XCA		1			4 л (15W40,SF/CC)	
O	93740129	Y	**S**	**S**	**-**	**-**	&LX6-XCA		1			4 л (10W30,SL/CC)	
	09985687F	V6	**-**	**-**	**S**	**S**	&L43&XCA		1	20020801		3.8 л (5W30,SG/CC)	
O	93740127	V6	**-**	**-**	**S**	**S**	&L43&XCA		1			4.0 л (5W30,SL/CC)	
	[02]	(P) МАСЛО КПП						*(A) OIL-MANUAL TRANSAXLE*					
	B0400075	-	**S**	**S**	**S**	**S**			1			1 л	
	[04]	(P) МАСЛО РУЛЕВОГО УПРАВЛЕНИЯ						*(A) OIL-POWER STEERING*					
	B0401024	-	**-**	**O**	**-**	**O**	&N40		1				
	B0401004	-	**-**	**O**	**-**	**O**	&N40		1				
	[05]	(P) ЖИДКОСТЬ ТОРМОЗНАЯ						*(A) FLUID-BRAKE*					
	05KGM4653M	-	**S**	**S**	**S**	**S**			1			0.5 л	
Y	93740135	-	**S**	**S**	**S**	**S**			1			0.5 л	
	1KGM4653M	-	**S**	**S**	**S**	**S**			1			1 л	
Y	93740136	-	**S**	**S**	**S**	**S**			1			1 л	
	[06]	(P) ЖИДКОСТЬ СТЕКЛООЧИСТИТЕЛЬНАЯ						*(A) FLUID-WINDOW CLEANER*					
	SH110	-	**S**	**S**	**S**	**S**			1				
Y	93740317	-	**S**	**S**	**S**	**S**			1				
	[07]	(P) СМАЗКА						*(A) GREASE*					
	B0400625A	-	**S**	**S**	**S**	**S**			1			0.5 кг	
	[08]	(P) СМАЗКА						*(A) GREASE*					
	B0400625B	-	**S**	**S**	**S**	**S**			1			3 кг	
Y	93740139	-	**S**	**S**	**S**	**S**			1			3 кг	
	[09]	(P) АНТИФРИЗ						*(A) ANTIFREEZE*					
	B0400240-4	-	**S**	**S**	**S**	**S**			1			4 л	
O	93740141	-	**S**	**S**	**S**	**S**			1			4 л	
	[12]	(P) РАСТВОРИТЕЛЬ						*(A) VARNISH-CLEAR*					
	U/T-CLR-4L	-	**O**	**O**	**O**	**O**			1			4 л	
	93740174	-	**O**	**O**	**O**	**O**			1			4 л	
	[13]	(P) ГЕРМЕТИК						*(A) GASKET*					
	S9120012	-	**O**	**O**	**O**	**O**			1			50 мл	
	93740028	-	**O**	**O**	**O**	**O**			1			50 мл	

Содержание

Назад

Идентификация наименования детали

Содержание

ИДЕНТИФИКАЦИЯ НАИМЕНОВАНИЯ

НАИМЕНОВАНИЕ	ПОЗИЦИЯ
= А =	
АКТИВАТОР ВАКУУМНЫЙ	8350 01
АМОРТИЗАТОР ЗАДНЕЙ ПОДВЕСКИ	4320 07
АМОРТИЗАТОР ПЕРЕДНЕЙ ПОДВЕСКИ	4140 15
АНТЕННА	5420 05
АНТЕННА НА КРЫШЕ	5420 06
АНТИФРИЗ	9120 09
= Б =	
БАЗА АНТЕННЫ	5420 07
БАК ТОПЛИВНЫЙ	2110 01
БАЛКА ЗАДНЯЯ	6520 10
БАЛКА КРЫШИ, НАРУЖНЯЯ	6410 04
БАЛКА ПОЛА, НАРУЖНЯЯ	6410 05
БАМПЕР ЗАДНИЙ	6730 01
БАМПЕР ПЕРЕДНИЙ	6720 01
БАРАБАН ТОРМОЗНОЙ ЗАДНЕГО ТОРМОЗА	4330 10
БАТАРЕЯ АККУМУЛЯТОРНАЯ	5610 01
БАЧОК ВАКУУМНЫЙ, VGIS	2452 11
БАЧОК ВПУСКНОЙ	2210 06
БАЧОК ВЫПУСКНОЙ	2210 07
БАЧОК ГИДРОСИСТЕМЫ	4950 07
БАЧОК ГЛАВНОГО ЦИЛИНДРА	4620 18
БАЧОК ПРИВОДА СЦЕПЛЕНИЯ	4410 03
БАЧОК РАСШИРИТЕЛЬНЫЙ	2230 08
	2231 08
БАЧОК СТЕКЛООМЫВАТЕЛЯ В СБОРЕ	5330 01
БАЧОК ХЛАДАГЕНТА	8340 10
БКЫЗГОВИК ПЕРЕДНЕГО КРЫЛА	6750 01
БЛОК ВЫПРЯМИТЕЛЬНЫЙ	1740 16
БЛОК ВЫПРЯМИТЕЛЬНЫЙ И ЩЕТКИ	1741 29
БЛОК УПРАВЛЕНИЯ	5140 17
БЛОК ЦИЛИНДРОВ В СБОРЕ	1120 01
	1210 01
БЛОК ЦИЛИНДРОВ С ВАЛОМ	8320 13
БЛОК ШЕСТЕРЕН В СБОРЕ	3240 03
БЛОК ЭЛЕКТРОННОГО УПРАВЛЕНИЯ	2510 01
БОКОВИНА В СБОРЕ	6410 01
БОКОВИНА ВНУТРЕННЯЯ	6410 17
БОКОВИНА НАРУЖНЯЯ В СБОРЕ	6410 02
БОЛТ	1111 04
	1210 14
	1220 05
	1230 29
	1240 02
	1311 06
	1320 04
	1321 04
	1330 17
	1331 03
	1332 05
	1410 03
	1411 03
	1412 03
	1520 09

НАИМЕНОВАНИЕ	ПОЗИЦИЯ
БОЛТ	1522 08
	1530 04
	1532 05
	1681 06
	1682 06
	1711 05
	1713 05
	1720 23
	1740 24
	1741 20
	1750 05
	1751 02
	1760 24
	2230 19
	2231 16
	2460 11
	3220 19
	3240 04
	3250 02
	3260 28
	3270 10
	3910 11
	4130 14
	4310 06
	4410 16
	4420 10
	4440 21
	4512 10
	4940 05
	4950 11
	6230 10
	6450 07
	6660 07
	6730 26
	7530 06
	7550 04
	8320 10
БОЛТ ДРЕНАЖНЫЙ	1230 24
БОЛТ И ШАЙБА	6220 10
	6320 11
	6450 02
БОЛТ КРЕПЛЕНИЯ ЗАПАСНОГО КОЛЕСА	6660 08
БОЛТ РЕГУЛИРОВОЧНЫЙ	4940 04
БОЛТ С ШАЙБОЙ	1230 14
	1331 13
	1680 04
БОЛТ СРЕЗНОЙ	4830 08
БОЛТ ТОЛКАТЕЛЯ	4620 14
БОЛТ ШЕСТИГРАННЫЙ	1210 05
	2110 18
	3110 03
	3220 10
	4190 10
	5410 02
БРЫЗГОВИК ЗАДНЕГО БАМПЕРА	6750 06
БРЫЗГОВИК ПЕРЕДНЕГО КРЫЛА	6140 07
БУФЕР ХОДА СЖАТИЯ	4140 13

НАИМЕНОВАНИЕ	ПОЗИЦИЯ
= В =	
ВАКУУМ	8350 07
ВАЛ ВТОРИЧНЫЙ КПП	3230 02
ВАЛ КОЛЕНЧАТЫЙ	1220 07
ВАЛ НАПРАВЛЯЮЩИЙ	3260 13
ВАЛ ПЕДАЛИ СЦЕПЛЕНИЯ	4420 03
ВАЛ ПЕРВИЧНЫЙ	3240 02
ВАЛ ПОЛУОСЕВОЙ	4120 08
ВАЛ РАСПРЕДЕЛИТЕЛЬНЫЙ	1320 10
	1321 10
ВАЛ РУЛЕВОГО УПРАВЛЕНИЯ В СБОРЕ	4830 01
ВАЛ РУЛЕВОЙ	4830 20
ВАЛ ЧЕРВЯКА	4920 08
ВАЛИК В СБОРЕ	1720 09
ВЕНТИЛЯТОР В СБОРЕ	8220 01
ВЕНТИЛЯТОР ВСПОМОГАТЕЛЬНЫЙ В СБОРЕ	2220 11
ВЕНТИЛЯТОР ГЕНЕРАТОРА	1740 05
	1741 05
ВЕНТИЛЯТОР РАДИАТОРА	2220 05
ВЕНТИЛЯТОР РАДИАТОРА В СБОРЕ	2220 13
ВИЛКА ВКЛЮЧЕНИЯ 1 И 2 ПЕРЕДАЧ	3260 01
ВИЛКА ВКЛЮЧЕНИЯ 3 И 4 ПЕРЕДАЧ	3260 04
ВИЛКА ВКЛЮЧЕНИЯ 5 ПЕРЕДАЧИ	3260 07
ВИЛКА ВКЛЮЧЕНИЯ ЗАДЕНГО ХОДА	3260 09
ВИЛКА ОТЖИМНАЯ СЦЕПЕЛНИЯ	3220 18
ВИЛКА СКОЛЬЗЯЩАЯ	3250 11
ВИНТ	1110 03
	1230 10
	1330 08
	1410 09
	1411 09
	1521 06
	1522 36
	1531 05
	1710 02
	1740 19
	1741 12
	1760 11
	2110 14
	2120 12
	2130 03
	2220 03
	2230 17
	2231 04
	2410 06
	2460 06
	2510 03
	3210 02
	3220 16
	3250 23
	3910 04
	4130 10
	4150 07
	4190 02
	4310 02

НАИМЕНОВАНИЕ	ПОЗИЦИЯ
ВИНТ	4320 08
	4330 11
	4410 02
	4440 12
	4520 11
	4530 02
	4650 08
	4820 03
	4830 04
	4910 06
	4920 02
	5110 03
	5140 11
	5310 10
	5330 07
	5410 06
	5420 04
	5430 06
	5610 07
	6110 03
	6130 05
	6140 02
	6150 10
	6220 02
	6320 02
	6330 06
	6350 15
	6420 03
	6440 03
	6450 09
	6630 05
	6720 09
	6730 20
	6750 07
	7110 03
	7111 03
	7121 15
	7130 11
	7140 03
	7210 07
	7211 08
	7220 13
	7221 07
	7310 06
	7320 03
	7330 08
	7520 18
	7530 07
	7550 08
	7560 07
	7610 05
	8110 05
	8330 02
	8340 03
	8350 06
ВИНТ И ШАЙБА	1720 06
ВИНТ КРЕПЛЕНИЯ БАЧКА ХЛАДАГЕНТА	8340 12
ВИНТ КРЕПЛЕНИЯ ДАТЧИКА УКАЗАТЕЛЯ	2110 12

Содержание

НАИМЕНОВАНИЕ	ПОЗИЦИЯ
ВИНТ КРЕПЛЕНИЯ КОРПУСА	8230 09
ВИНТ КРЕПЛЕНИЯ ОБЛИЦОВКИ РАДИАТОРА	6710 02
ВИНТ КРЕПЛЕНИЯ ТОПЛИВНОГО НАСОСА	2110 04
ВИНТ СТОПОРНЫЙ	6730 19
ВИНТ ШЕСТИГРАННЫЙ	3220 07
ВИНТ-САМОРЕЗ	4820 05
	5110 09
ВКЛАДЫШ КОРЕННОЙ, КОМПЛЕКТ	1220 08
ВКЛАДЫШ ШАТУННЫЙ, КОМПЛЕКТ	1220 06
ВКЛЮЧАТЕЛЬ АВАРИЙНЫХ ОГНЕЙ	7120 02
	7121 02
ВКЛЮЧАТЕЛЬ АНТИОБЛЕДЕНИТЕЛЯ	7120 03
	7121 03
ВКЛЮЧАТЕЛЬ ЗАЖИГАНИЯ	4830 35
ВКЛЮЧАТЕЛЬ ОСВЕЩЕНИЯ ВЕЩЕВОГО ЯЩИКА	5410 14
ВКЛЮЧАТЕЛЬ ПРЕРЫВАТЕЛЯ	8320 19
ВКЛЮЧАТЕЛЬ ПРОТИВОТУМАННОГО ФОНАРЯ	7120 11
	7121 11
ВКЛЮЧАТЕЛЬ ПРОТИВОТУМАННЫХ ФАР	7120 04
	7121 04
ВКЛЮЧАТЕЛЬ СИГНАЛА ОТКРЫТОЙ ДВЕРИ	6220 15
	6320 16
ВКЛЮЧАТЕЛЬ СТЕКЛООЧИСТИТЕЛЯ	4810 06
ВКЛЮЧАТЕЛЬ СТЕКЛОПОДЪЕМНИКА	7210 18
	7220 11
ВКЛЮЧАТЕЛЬ СТОП-ФОНАРЯ	4430 14
ВКЛЮЧАТЕЛЬ СТОЯНОЧНОГО ТОЗМОЗА	4530 04
ВКЛЮЧАТЕЛЬ УКАЗАТЕЛЯ СИГНАЛА ПОВОРОТА	4810 05
ВКЛЮЧАТЕЛЬ ФОНАРЯ ЗАДНЕГО ХОДА	3220 27
ВОЗДУХОВОД ВЕНТИЛЯЦОННЫЙ	8110 19
ВОЗДУХОВОД ОТОПИТЕЛЯ	8210 15
ВОЗДУХОЗАБОРНИК В СБОРЕ	8230 01
ВОЗДУХОЗАБОРНИК ВОЗДУШНОГО ФИЛЬТРА	2410 21
ВОЗДУХОПРОВОД ВЕНТИЛЯЦИОННЫЙ	8110 09
ВОЗДУХОПРОВОД ВЕРХНИЙ	8110 01
ВОЗДУХОПРОВОД ОТОПИТЕЛЯ	8110 10
ВТУЛКА	1210 11
	1741 19
	1760 13
	3220 30
	4320 06
	4440 06
	4530 06
	6350 08
	6420 09
	8330 05
ВТУЛКА БУФЕРНАЯ	1740 23
ВТУЛКА ГОЛОВКИ БЛОКА ЦИЛИНДРОВ	1310 06
ВТУЛКА ДИСТАНЦИОННАЯ	2410 07
	7550 06
	7560 08
ВТУЛКА ЗАДНЕЙ ОСИ	4310 03

НАИМЕНОВАНИЕ	ПОЗИЦИЯ
ВТУЛКА КАРТЕРА СЦЕПЛЕНИЯ	1210 07
ВТУЛКА КРЕПЛЕНИЯ ПОДГОЛОВНИКА	7520 06
ВТУЛКА КРЫШКИ	3260 25
ВТУЛКА МАСЛЕНОГО КАНАЛА	1311 08
ВТУЛКА НАПРАВЛЯЮЩАЯ КЛАПАНА	1310 02
	1311 02
ВТУЛКА ОТЖИМНОГО РЫЧАГА	3220 05
ВТУЛКА ПЕДАЛИ СЦЕПЛЕНИЯ	4420 04
ВТУЛКА ПЕРЕДНЯЯ	4150 04
ВТУЛКА ПЫЛЕЗАЩИТНАЯ	4920 25
ВТУЛКА РАСПОРНАЯ	4150 12
ВТУЛКА РЕГУЛИРОВОЧНАЯ ТОЛКАТЕЛЯ	4620 10
ВТУЛКА РЕЗИНОВАЯ	3910 05
ВТУЛКА РЕЗЬБОВАЯ	6220 11
	6320 12
ВТУЛКА РЕЙКИ	4920 15
ВТУЛКА РЫЧАГА, ЗАДНЯЯ	4150 03
ВТУЛКА ТРУБЫ РУЛЕВОГО ВАЛА	4830 17
ВТУЛКА УГЛА ОПЕРЕЖЕНИЯ ЗАЖИГАНИЯ	1210 04
ВЫКЛЮЧАТЕЛЬ ЗАМКА БАГАЖНИКА	6460 04
ВЫКЛЮЧАТЕЛЬ ЗАМКА ДВЕРИ	6460 03
ВЫКЛЮЧАТЕЛЬ ЗАМКА ЗАЖИГАНИЯ	6460 02
ВЫКЛЮЧАТЕЛЬ ЗАМКА ЯЩИКА	6460 05
ВЫКЛЮЧАТЕЛЬ КОМПРЕССОРА	8340 22
ВЫКЛЮЧАТЕЛЬ ПРИВОДА ЗАМКА БАГАЖНИКА	6450 10

= Г =

ГАЙКА	1412 24
	1520 04
	1521 04
	1522 16
	1530 05
	1531 03
	1532 03
	1711 02
	1712 02
	1713 02
	1720 21
	1740 02
	1741 02
	1750 07
	1751 07
	1760 19
	2130 04
	2220 08
	2230 10
	2231 10
	2410 13
	2452 14
	2460 12
	4130 08
	4140 02
	4150 06
	4190 05
	4310 04
	4320 02

НАИМЕНОВАНИЕ	ПОЗИЦИЯ
ГАЙКА	4410 08
	4420 06
	4430 03
	4530 13
	4620 03
	4830 02
	4910 05
	4940 06
	4950 23
	5110 04
	5140 02
	5310 06
	5410 07
	5610 04
	6140 03
	6150 12
	6220 19
	6320 20
	6330 10
	6450 14
	6610 06
	6720 08
	6730 23
	6750 03
	7110 02
	7111 02
	7130 13
	7140 07
	8220 04
	8230 03
	8320 03
	8330 07
	8340 04
ГАЙКА КОРОНЧАТАЯ	4130 08
	4150 14
	4330 06
ГАЙКА КРЕПЕЖНАЯ	6720 13
	6750 08
ГАЙКА КРЕПЛЕНИЯ КОЖУХА	2210 11
ГАЙКА КРЕПЛЕНИЯ ОБЛИЦОВКИ РАДИАТОРА	6710 03
ГАЙКА КРЕПЛЕНИЯ РУЧКИ	7221 08
ГАЙКА КРЕПЛЕНИЯ РУЧКИ ПОДЛОКОТНИКА	7211 09
ГАЙКА РАСШИРИТЕЛЬНАЯ	8340 08
ГАЙКА РЕГУЛИРОВОЧНАЯ	4920 22
ГАЙКА СПЕЦИАЛЬНАЯ	2110 09
	6720 25
	6730 13
	7110 08
	8340 05
ГАЙКА СТОПОРНАЯ	5310 05
ГАЙКА-САМОРЕЗ	6450 15
ГЕНЕРАТОР	1740 01
	1741 01
ГЕНЗДО ФОНАРЯ	6410 11
ГЕРМЕТИК	1230 34
	9120 13
ГИЛЬЗА МАСЛЯНОГО НАСОСА	1230 12

НАИМЕНОВАНИЕ	ПОЗИЦИЯ
ГЛУШИТЕЛЬ ЗАДНИЙ	2460 15
ГЛУШИТЕЛЬ ПЕРЕДНИЙ	2460 14
ГНЕЗДО КНОПКИ	7210 05
ГНЕЗДО КНОПКИ БЛОКИРОВКИ ЗАМКА	7211 04
	7220 05
	7221 04
ГНЕЗДО ПРИКУРИВАТЕЛЯ	7130 09
ГНЕЗДО УПОРА КАПОТА	6110 05
ГОЛОВКА БЛОКА ЦИЛИНДРОВ	1310 01
	1311 01
ГОЛОВКА БЛОКА ЦИЛИНДРОВ В СБОРЕ	1310 24
ГОРЛОВИНА ТОПЛИВОЗАЛИВНАЯ	6420 12
ГРУЗИК БАЛАНСИРОВОЧНЫЙ	6660 02

= Д =

ДАТЧИК АБСОЛЮТНОГО ДАВЛЕНИЯ	1522 37
	2510 05
ДАТЧИК БЕЗКОНТАКТНЫЙ	1720 07
ДАТЧИК ДАВЛЕНИЯ МАСЛА	1230 16
ДАТЧИК ДЕТОНАЦИИ	1210 13
ДАТЧИК КИСЛОРОДНЫЙ	1530 06
	1531 07
	1532 07
	2460 31
ДАТЧИК НЕРОВНОСТИ ДОРОГИ	2510 11
ДАТЧИК ПАРКОВКИ	5140 16
ДАТЧИК ПОЗИЦИИ ДРОССЕЛЬНОЙ ЗАСЛОНКИ	1410 04
	1411 04
ДАТЧИК ПОЛОЖЕНИЯ КОЛЕНВАЛА	1330 24
	1331 32
	1332 32
ДАТЧИК ПОЛОЖЕНИЯ КОЛЕСА	4130 12
ДАТЧИК ПОЛОЖЕНИЯ РАСПРЕДВАЛА	1320 14
	1331 42
	1332 42
ДАТЧИК ТАХОМЕТРА	2510 04
ДАТЧИК ТЕМПЕРАТУРНЫЙ	1310 07
	1311 20
	1520 05
	1522 23
	2220 09
	2410 03
ДАТЧИК УКАЗАТЕЛЯ УРОВНЯ ЖИДКОСТИ	5330 02
ДАТЧИК УКАЗАТЕЛЯ УРОВНЯ ТОПЛИВА	2110 10
ДВЕРЬ ЗАДНЯЯ	6210 02
ДВЕРЬ ПЕРЕДНЯЯ	6210 01
ДВИГАТЕЛЬ В СБОРЕ	1110 01
	1111 01
ДЕФЛЕКТОР	8110 07
ДЕФЛЕКТОР ВЕНТИЛЯЦИОННЫЙ	7221 13
ДЕФЛЕКТОР ВОЗДУШНЫЙ	8210 41
ДЕФЛЕКТОР ГЕНЕРАТОРА	1740 10
ДЕФЛЕКТОР ОБОГРЕВА БОКОВОГО СТЕКЛА	8110 06
ДЕФЛЕКТОР ЦЕНТРАЛЬНЫЙ	8110 03
ДИНАМИК ЗАДНИЙ	5410 08
ДИНАМИК ПЕРЕДНИЙ	5410 05

Содержание

НАИМЕНОВАНИЕ	ПОЗИЦИЯ
ДИСК ВЕДОМЫЙ СЦЕПЛЕНИЯ	3110 01
ДИСК КОЛЕСА	6660 01
ДИСК ЛИТОЙ	6660 01
ДИСК НАЖИМНОЙ СЦЕПЛЕНИЯ	3110 02
ДИСК ТОРМОЗНОЙ	4130 06
ДИСПЛЕЙ ПАРКОВКИ	5140 15
ДОМКРАТ	9110 04
= Ж =	
ЖГУТ АККУМУЛЯТОРНОЙ БАТАРЕИ	5710 10
ЖГУТ АНТИОБЛЕДЕНИТЕЛЯ	5710 13
ЖГУТ ДАТЧИКА СКОРОСТИ	5710 15
ЖГУТ ДВИГАТЕЛЯ	5710 03
ЖГУТ ЗАДКА	5710 08
ЖГУТ ЗАДНЕЙ ДВЕРИ	5710 06
ЖГУТ ИНЖЕКТОРОВ	5710 04
ЖГУТ ОСВЕЩЕНИЯ НОМЕРНОГО ЗНАКА	5710 12
ЖГУТ ОТКРЫВАНИЯ БАГАЖНИКА	5710 11
ЖГУТ ПАНЕЛИ ИНСТРУМЕНТОВ	5710 01
ЖГУТ ПЕРЕДНЕЙ ДВЕРИ	5710 05
ЖГУТ ПЕРЕДНИЙ	5710 02
ЖГУТ ПОЛА	5710 07
ЖГУТ ЦЕНТРАЛЬНОЙ КОНСОЛИ	5710 09
ЖИДКОСТЬ СТЕКЛООЧИСТИТЕЛЬНАЯ	9120 06
ЖИДКОСТЬ ТОРМОЗНАЯ	9120 05
= З =	
ЗАГЛУШКА	5220 19
	7120 07
	7121 07
ЗАГЛУШКА БОКОВОГО КОЖУХА	7330 23
ЗАГЛУШКА ВНУТРЕННЯЯ ОКНА	6230 12
ЗАГЛУШКА МАСЛЯНОГО КАНАЛА	1310 04
ЗАГЛУШКА ПОЛА	6510 13
ЗАГЛУШКА РЕЗИНОВАЯ	1760 06
ЗАГЛУШКА РУЧКИ ПОДЛОКОТНИКА	7211 10
ЗАЖИМ	1520 15
	1522 28
	1532 08
	1711 12
	2130 11
	2452 16
	2460 17
	4410 11
	4950 17
	6220 03
	6320 06
	6350 03
	7330 24
	8210 18
	8340 25
ЗАЖИМ ВСПОМОГАТЕЛЬНОГО РЕЗОНАТОРА	2410 20
ЗАЖИМ ВТУЛКИ РЫЧАГА ПОДВЕСКИ	4150 16
ЗАЖИМ ЖГУТА	5710 17
ЗАЖИМ ЗАМКА ВЕЩЕВОГО ЯЩИКА	7110 11

НАИМЕНОВАНИЕ	ПОЗИЦИЯ
ЗАЖИМ ЗАМКА ВЕЩЕВОГО ЯЩИКА	7111 12
ЗАЖИМ КРЕПЕЖНЫЙ	4950 31
ЗАЖИМ КРЫШКИ КОНСОЛИ	7140 14
ЗАЖИМ ОБЛИЦОВКИ РАДИАТОРА	6710 04
ЗАЖИМ ПОДУШКИ ШТАНГИ СТАБИЛИЗАТОРА	4150 18
ЗАЖИМ ПРОВОДОВ ВЫСОКОГО НАПРЯЖЕНИЯ	1710 10
ЗАЖИМ ПРОВОЛОЧНЫЙ	4530 15
	6330 19
ЗАЖИМ ПРУЖИННЫЙ	2120 10
	2130 13
	6450 05
	6710 05
	7211 17
	7221 15
	7330 10
	8350 09
ЗАЖИМ СОЕДИНИТЕЛЬНЫЙ	7330 09
ЗАЖИМ ТОПЛИВОЗАЛИВНОЙ ТРУБЫ	2110 17
ЗАЖИМ ТОРМОЗНОЙ ТРУБКИ	4650 16
ЗАЖИМ ТРОСА ПРИВОДА ЗАМКА КАПОТА	6130 10
ЗАКЛЕПКА	6140 08
	6230 09
	6330 15
	6720 20
	6730 14
ЗАКЛЕПКА РАСШИРИТЕЛЬНАЯ	6720 21
ЗАКЛЕПКА СЪЕМНАЯ	6730 15
ЗАКЛЕПКА ФИКСИРУЮЩАЯ	6720 12
	6730 16
ЗАМОК ВЕЩЕВОГО ЯЩИКА	7110 10
	7111 10
ЗАМОК ЗАДНЕЙ ДВЕРИ	6320 01
ЗАМОК КРЫШКИ	6420 05
ЗАМОК ПЕРЕДНЕЙ ДВЕРИ	6220 01
ЗАСЛОНКА ДРОССЕЛЬНАЯ	1410 01
ЗАСЛОНКА ОТОПИТЕЛЯ И ИСПАРИТЕЛЯ	8210 32
ЗАСЛОНКА С ПРОКЛАДКОЙ	8210 35
ЗАСЛОНКА УПРАВЛЕНИЯ ВОЗДУХОПРИТОКОМ	8210 31
	8230 02
ЗАЩЕЛКА ЗАМКА БАГАЖНИКА	6450 06
ЗЕРКАЛО	6630 02
ЗЕРКАЛО БОКОВОЕ ЗАДНЕГО ВИДА	6630 01
ЗЕРКАЛО ЗАДНЕГО ВИДА	7320 01
= И =	
ИЗОЛЯЦИЯ ВОЗДУШНОГО ФИЛЬТРА	2410 08
ИЗОЛЯЦИЯ ГЕНЕРАТОРА	1740 26
ИЗОЛЯЦИЯ ПАНЕЛИ ПРИБОРОВ, НИЖНЯЯ	7110 21
ИЗОЛЯЦИЯ ПАНЕЛИ ЩИТКА, ВНУТРЕННЯЯ	7610 11
ИЗОЛЯЦИЯ ПАНЕЛИ ЩИТКА, ВНУТРЕННЯЯ ВЕРХНЯЯ	7610 10
ИЗОЛЯЦИЯ ПАНЕЛИ ЩИТКА, НАРУЖНЯЯ	7610 09
ИЗОЛЯЦИЯ ПЕРЕДНЕЙ СТОЙКИ	7610 22

НАИМЕНОВАНИЕ	ПОЗИЦИЯ
ИНЖЕКТОР ТОПЛИВНЫЙ	1410 11
	1411 11
	1412 11
ИСПАРИТЕЛЬ ВАКУУМНЫЙ	8210 05
	8230 07
= К =	
КАБЕЛЬ АНТЕННЫ	5420 02
КАПОТ	6110 01
КАРКАС СЕДЛА	7520 13
КАРКАС СПИНКИ	7520 10
КАРКАС ЦЕНТРАЛЬНЫЙ ПАНЕЛИ ИНСТРУМЕНТОВ	7130 01
КАРМАН ПЕРЕДНЕЙ ДВЕРИ	7210 15
	7211 12
КАРТЕР	4920 11
	8320 11
КАРТЕР В СБОРЕ	1230 23
КАРТЕР КПП	3220 01
КАРТЕР РУЛЕВОГО МЕХАНИЗМА	4920 01
КАРТЕР РУЛЕВОГО МЕХАНИЗМА В СБОРЕ	4930 01
КАТОК ВЫКЛЮЧАТЕЛЯ ЗАМКА	6220 24
КАТОК УПРАВЛЕНИЯ ТЯГИ	4530 09
КАТУШКА ЗАЖИГАНИЯ	1710 01
КАТУШКА ЭЛЕКТРОМАГНИТНАЯ И ПОДШИПНИК	8320 07
КЛАПАН ВПУСКНОЙ	1310 09
	1311 11
КЛАПАН ВЫПУСКНОЙ	1310 08
	1311 12
КЛАПАН ДВУСТОРОННИЙ	2130 21
КЛАПАН ДОЗИРУЮЩИЙ	4620 22
КЛАПАН КОНТРОЛЬНЫЙ	2450 06
	2451 06
КЛАПАН ПЕРЕПУСКНОЙ	1210 10
КЛАПАН ПОНИЖЕНИЯ ДАВЛЕНИЯ	1230 03
КЛАПАН РЕДУКЦИОННЫЙ	8320 21
КЛАПАН РЕЦИРКУЛЯЦИИ ВЫХЛОПНЫХ ГАЗОВ	1520 06
	1521 19
КЛАПАН РЕЦИРКУЛЯЦИИ ГАЗОВ	1311 35
КЛАПАН РЕЦИРКУЛЯЦИОННЫЙ	2130 26
КЛАПАН СИСТЕМЫ VGIS	1522 07
КЛАПАН СОЛЕНОИДАЛЬНЫЙ	1520 12
	2452 10
КЛАПАН СОЛЕНОИДАЛЬНЫЙ В СБОРЕ	2452 09
КЛАПАН УПРАВЛЕНИЯ КОМПРЕССОРОМ	8320 18
КЛАПАН ХОЛОСТОГО ХОДА	1410 05
	1411 05
КЛЕММА	5610 09
КЛЕММА КОНТАКТНАЯ	5610 10
КЛЕММА ЭЛЕКТРОДВИГАТЕЛЯ	8220 08
КЛИН ГНЕЗДА ФОНАРЯ	6410 12
КЛИПСА	7110 23
	7220 08
	7310 02
	7330 15

НАИМЕНОВАНИЕ	ПОЗИЦИЯ
КЛИПСА	7610 08
	8110 16
КЛИПСА КРЕПЛЕНИЯ ОБИВКИ	7211 14
КЛИПСА КРЕПЛЕНИЯ ОБИВКИ ЗАДНЕЙ ДВЕРИ	7221 11
КЛИПСА ОБИВКИ	7210 16
КЛЮЧ	6460 06
КЛЮЧ ГАЕЧНЫЙ	9110 05
КЛЮЧ НАКИДНОЙ	9110 02
КНОПКА	7330 16
	7610 13
КНОПКА БЛОКИРОВКИ ЗАМКА	7210 04
	7211 05
	7220 04
	7221 05
КНОПКИ БАГАЖНИКА И ТОПЛИВНОГО БАКА	7120 09
	7121 09
КОЖУХ БОКОВОЙ ОТДЕЛКИ	7330 02
КОЖУХ ВЕНТИЛЯТОРА	2220 06
КОЖУХ ВЕРХНИЙ	1330 15
КОЖУХ ВЕРХНИЙ В СБОРЕ	1331 19
	1332 19
КОЖУХ ВЕРХНИЙ ОБЛИЦОВОЧНЫЙ	4820 01
КОЖУХ ЗАДНИЙ ЗУБЧАТОГО РЕМНЯ	1330 04
	1331 04
	1332 04
КОЖУХ ЗАЩИТНЫЙ	4130 02
	4620 05
КОЖУХ ЗАЩИТНЫЙ ГЛУШИТЕЛЯ	2460 23
КОЖУХ ЗАЩИТНЫЙ НЕЙТРАЛИЗАТОРА	2460 21
КОЖУХ ЗУБЧАТОГО РЕМНЯ ПЕРЕДНИЙ	1331 36
КОЖУХ НИЖНИЙ	1330 16
КОЖУХ НИЖНИЙ В СБОРЕ	1331 22
	1332 22
КОЖУХ НИЖНИЙ ОБЛИЦОВОЧНЫЙ	4820 02
КОЖУХ РАДИАТОРА ОТОПИТЕЛЯ	8210 29
КОЗЫРЕК СОЛНЦЕЗАЩИТНЫЙ	7320 02
КОЛЕСО РУЛЕВОЕ	4810 01
КОЛЛЕКТОР ВПУСКНОЙ	1520 01
	1521 01
	1522 01
КОЛЛЕКТОР ВЫПУСКНОЙ	1530 01
	1531 01
	1532 01
КОЛОДКА ВИЛКИ ПЕРЕКЛЮЧЕНИЯ ПЕРЕДАЧ	3250 12
КОЛОДКА ЗАДНЯЯ ТОРМОЗНАЯ	4520 19
КОЛОДКА ПЕРЕДНЯЯ ТОРМОЗНАЯ	4520 18
КОЛОДКА ТОРМОЗНАЯ, КОМПЛЕКТ	4510 11
	4512 02
КОЛПАК КОЛЕСА	6660 05
КОЛПАЧОК	2452 20
	7210 20
КОЛПАЧОК ВИНТА	7550 09
КОЛПАЧОК МАСЛООТРАЖАТЕЛЬНЫЙ	1310 12
	1311 13
КОЛПАЧОК СТОЙКА СТЕКЛООЧИСТИТЕЛЯ	5310 04
КОЛЬЦА ПОРШНЕВЫЕ, КОМПЛЕКТ	1220 03

Содержание

ИДЕНТИФИКАЦИЯ НАИМЕНОВАНИЯ

НАИМЕНОВАНИЕ	ПОЗИЦИЯ
КОЛЬЦО	1410 17
	1412 12
	1711 04
	2122 09
	3220 14
	3270 16
	4930 06
	4950 24
	8340 20
КОЛЬЦО ВПУСКНОГО КЛАПАНА	1311 03
КОЛЬЦО ВТОРИЧНОГО ВАЛА	3230 34
КОЛЬЦО ВЫПУСКНОГО КЛАПАНА	1311 04
КОЛЬЦО ДЕМПФЕРНОЕ	2460 13
КОЛЬЦО ИНЖЕКТОРА	1410 12
КОЛЬЦО КОНУСНОЕ ПРОМЕЖУТОЧНОЕ	3230 22
КОЛЬЦО МАСЛООТРАЖАТЕЛЬНОЕ	3270 13
КОЛЬЦО ОПОРНОЕ ШЕСТЕРНИ ЗАДНЕГО ХОДА	3240 10
КОЛЬЦО ПОДШИПНИКА РЕДУКТОРА	3270 12
КОЛЬЦО ПРИКУРИВАТЕЛЯ	7130 10
КОЛЬЦО ПРУЖИННОЕ	3260 17
	4420 07
КОЛЬЦО ПЫЛЕЗАЩИТНОЕ	4120 20
КОЛЬЦО РЕДУКТОРА	3270 14
КОЛЬЦО СИНХРОНИЗАТОРА	3230 07
КОЛЬЦО СИНХРОНИЗАТОРА, ВНУТРЕННЕЕ	3230 21
КОЛЬЦО СИНХРОНИЗАТОРА, НАРУЖНЕЕ	3230 23
КОЛЬЦО СТОПОРНОЕ	1760 14
	3230 10
	3240 05
	3260 26
	4120 19
	4130 03
	4830 09
	4920 07
	6730 10
	7540 11
	8320 05
КОЛЬЦО СТОПОРНОЕ ПОДШИПНИКА	3240 06
КОЛЬЦО СТОПОРНОЕ ТОПЛИВНОГО ИНЖЕКТОРА	1410 14
	1411 12
	1412 14
КОЛЬЦО СТОПОРНОЕ, ВНУТРЕННЕЕ	4920 16
КОЛЬЦО ТОПЛИВНОГО ИНЖЕКТОРА, НИЖНЕЕ	1410 13
КОЛЬЦО ТОПЛИВНОЙ ТРУБКИ	2120 02
КОЛЬЦО УПЛОТНИТЕЛЬНОЕ	8320 12
КОМПЛЕКТ ВКЛЮЧАТЕЛЯ ВЕНТИЛЯТОРА	8320 20
КОМПЛЕКТ ВТУЛКИ И КОЛЕЦ	8320 08
КОМПЛЕКТ ВТУЛОК КУЛИСЫ	3910 15
КОМПЛЕКТ ПОРШЯ И УПЛОТНИТЕЛЕЙ	4620 21
КОМПЛЕКТ ПРОВОДОВ ВЫСОКОГО НАПРЯЖЕНИЯ	1710 04
	1711 07
	1713 07
КОМПЛЕКТ ПРОКЛАДОК ДВИГАТЕЛЯ	1140 01
КОМПЛЕКТ ПРУЖИН	4520 15
КОМПЛЕКТ ПЫЛЕЗАЩИТНОГО ЧЕХЛА	4930 07
КОМПЛЕКТ СОЕДИНИТЕЛЬНЫХ ТРУБОК	2122 11
КОМПЛЕКТ ТОРМОЗНЫХ КОЛОДОК	4520 23
КОМПЛЕКТ ТРУБОК ЦИЛИНДРА	4930 05
КОМПЛЕКТ ЦИЛИНДРОВ ЗАМКОВ	6460 01
КОМПЛЕКТ ЧЕХЛА СИДЕНИЯ	7520 19
КОМПЛЕКТ ЩЕТОК ГЕНЕРАТОРА	1740 11
КОМПРЕССОР	8320 01
КОНСОЛЬ ЗАДНЯЯ	7140 02
КОНСОЛЬ ПЕРЕДНЯЯ	7140 01
КОНТАКТ СКОЛЬЗЯЩИЙ	4810 03
КОРОБКА ВОЗДУХОПРИТОКА	6150 08
КОРОБКА ВОЗДУХОРАСПРЕДЕЛИТЕЛЬНАЯ	8110 13
КОРОБКА МЕХАНИЗМА ДИФФЕРЕНЦИАЛА	3270 01
КОРОБКА ПЕРЕМЕННЫХ ПЕРЕДАЧ	3210 01
КОРОБКА ПРЕДОХРАНИТЕЛЕЙ	5620 01
КОРОМЫСЛО	6320 07
КОРОМЫСЛО СТЕКЛООЧИСТИТЕЛЯ	5310 09
КОРОМЫСЛО ТОЛКАТЕЛЯ	1310 17
КОРПУС	1760 17
	8220 10
КОРПУС ВКЛЮЧАТЕЛЕЙ	4830 06
КОРПУС ВКЛЮЧАТЕЛЯ ЗАЖИГАНИЯ	4830 34
КОРПУС ВКЛЮЧАТЕЛЯ ЗАЖИГАНИЯ В СБОРЕ	4830 33
КОРПУС ВОЗДУХОПРИТОКА	8230 05
КОРПУС ДРОССЕЛЬНОЙ ЗАСЛОНКИ	1411 01
	1412 01
КОРПУС ЗАСЛОНКИ И ОТВЕРСТИЯ	8220 11
КОРПУС ОТОПИТЕЛЯ И ИСПАРИТЕЛЯ	8210 39
КОРПУС ПАНЕЛИ ПРИБОРОВ	5220 02
КОРПУС ПАНЕЛИ УПРАВЛЕНИЯ	8350 14
КОРПУС ПОДШИПНИКОВ	3250 05
КОРПУС РАБОЧЕГО ЦИЛИНДРА	4520 09
КОРПУС РАСПРЕДВАЛА	1320 09
КОРПУС РУЛЕВОГО УПРАВЛЕНИЯ В СБОРЕ	4830 13
КОРПУС СОЕДИНИТЕЛЬНЫЙ ВЕНТИЛЯЦИОННЫЙ	8110 17
КОРПУС ТЕРМОСТАТА	1680 01
КОРПУС ЦИЛИНДРА	4620 20
КРАН СЛИВНОЙ	2210 12
КРЕПЛЕНИЕ РАДИАТОРА ОТОПИТЕЛЯ	8210 27
КРЕПЛЕНИЕ РАСПРЕДЕЛИТЕЛЯ ЗАЖИГАНИЯ	1720 19
КРОНШТЕЙН	1331 35
	1520 10
	1522 31
	1711 13
	2130 02
	4950 22
	8210 16
КРОНШТЕЙН VGIS	2452 12
КРОНШТЕЙН БАТАРЕИ	5610 05
КРОНШТЕЙН БАЧКА ПРИВОДА СЦЕПЛЕНИЯ	4410 01
КРОНШТЕЙН БАЧКА ХЛАДАГЕНТА	8340 11
КРОНШТЕЙН В/КОЛЛЕКТОРАБ VGIS	1522 19
КРОНШТЕЙН ВАКУУМНОГО ДАТЧИКА	2510 06
КРОНШТЕЙН ВАКУУМНОГО УСИЛИТЕЛЯ	4620 06
КРОНШТЕЙН ВЕЩЕВОГО ЯЩИКА	7111 13
КРОНШТЕЙН ВОЗДУХОЗАБОРНИКА	2410 22
КРОНШТЕЙН ВПУСКНОГО КОЛЛЕКТОРА	1521 05
КРОНШТЕЙН ДАТЧИКА	1532 10
	2460 32
	4130 13
КРОНШТЕЙН ДАТЧИКА ПОЛОЖЕНИЯ КОЛЕНВАЛА	1330 22
КРОНШТЕЙН КАРМАНА ПЕРЕДНЕЙ ДВЕРИ	7210 08
КРОНШТЕЙН КОНСОЛИ	7140 04
КРОНШТЕЙН КРЕПЕЖНЫЙ	1331 06
	1522 33
	7111 25
КРОНШТЕЙН КРЕПЛЕНИЯ БАЧКА	4950 10
КРОНШТЕЙН КРЕПЛЕНИЯ ГЕНЕРАТОРА	1750 01
	1751 01
КРОНШТЕЙН КРЕПЛЕНИЯ ДАТЧИКА	1331 30
КРОНШТЕЙН КРЕПЛЕНИЯ ИСПАРИТЕЛЯ	8210 21
КРОНШТЕЙН КРЕПЛЕНИЯ КОМПРЕССОРА	8330 01
КРОНШТЕЙН КРЕПЛЕНИЯ ПЕДАЛИ	4430 11
КРОНШТЕЙН КРЕПЛЕНИЯ ПЕДАЛИ СЦЕПЛЕНИЯ	4420 15
КРОНШТЕЙН КРЕПЛЕНИЯ ПЕРЕДНЕГО СТЕКЛА	6230 06
КРОНШТЕЙН КРЕПЛЕНИЯ РАДИАТОРА, ВЕРХНИЙ	2210 03
КРОНШТЕЙН КРЕПЛЕНИЯ РАДИАТОРА, НИЖНИЙ	2210 04
КРОНШТЕЙН КРЕПЛЕНИЯ РУЧКИ	7220 10
КРОНШТЕЙН КРЕПЛЕНИЯ СТЕКЛА	6330 12
КРОНШТЕЙН КРЕПЛЕНИЯ УПОРА КАПОТА	6130 08
КРОНШТЕЙН КРЕПЛЕНИЯ ЦИЛИНДРА	4410 17
КРОНШТЕЙН КРЫШКИ	6420 06
КРОНШТЕЙН МАСЛОПРИЕМНИКА	1230 19
КРОНШТЕЙН МОДУЛЯ ЗАЖИГАНИЯ	1711 03
	1713 03
КРОНШТЕЙН НАРУЖНЕЙ РУЧКИ ЗАМКА	6220 20
	6320 21
КРОНШТЕЙН ОТОПИТЕЛЯ И ИСПАРИТЕЛЯ	8210 40
КРОНШТЕЙН ПАНЕЛИ ИНСТРУМЕНТОВ	7110 04
	7111 04
КРОНШТЕЙН ПАНЕЛИ ПЕРЕДКА, БОКОВОЙ	6130 03
КРОНШТЕЙН ПАНЕЛИ ПРИБОРОВ	7110 22
КРОНШТЕЙН ПЕДАЛИ	4440 18
КРОНШТЕЙН ПЕДАЛИ ТОРМОЗА	4430 01
КРОНШТЕЙН ПОДВЕСКИ ДВИГАТЕЛЯ	1332 38
КРОНШТЕЙН ПОДВЕСКИ ДВИГАТЕЛЯ, ЗАДНИЙ	4190 01
КРОНШТЕЙН ПОДВЕСКИ ДВИГАТЕЛЯ, ПЕРЕДНИЙ	4190 12
КРОНШТЕЙН ПРОВОДОВ ВЫСОКОГО НАПРЯЖЕНИЯ	1710 11
КРОНШТЕЙН РАДИАТОРА	2220 01
КРОНШТЕЙН РЕЗОНАТОРА	2410 10
КРОНШТЕЙН РУБАШК БАМПЕРА	6730 24
КРОНШТЕЙН РУБАШКИ БАМПЕРА	6720 03
КРОНШТЕЙН РУБАШКИ БАМПЕРА	6730 03
КРОНШТЕЙН РУЛЕВОГО УПРАВЛЕНИЯ	4830 26
КРОНШТЕЙН СОЛНЦЕЗАЩИТНОГО КОЗЫРЬКА	7320 04
КРОНШТЕЙН ТОПЛИВНОГО ФИЛЬРТА	2120 11
КРОНШТЕЙН ТОРСИОНА	6440 05
КРОНШТЕЙН ТРУБКИ	1520 13
КРОНШТЕЙН УСИЛИТЕЛЯ БАМПЕРА	6720 07
	6730 09
КРОНШТЕЙН ШЛАНГА	2230 20
	2231 15
КРОНШТЕЙН ЭЛЕКТРИЧЕСКОГО УЗЛА	6350 12
КРОНШТЕЙН ЭЛЕКТРОННОГО БЛОКА	2510 02
КРЫЛО ЗАДНЕЕ	6410 06
КРЫЛО ПЕРЕДНЕЕ	6140 01
КРЫША	6430 01
КРЫШКА	1210 02
	1230 33
	1740 28
	1741 27
	5140 21
	7140 13
	8210 24
КРЫШКА АМОРТИЗАТОРА ЗАДНЕЙ ПОДВЕСКИ	4320 01
КРЫШКА БАГАЖНИКА	6440 01
КРЫШКА БАЧКА	4620 17
	4950 08
КРЫШКА БАЧКА СЦЕПЛЕНИЯ	4410 04
КРЫШКА БОЛТА	6660 09
КРЫШКА ВЕЩЕВОГО ЯЩИКА В СБОРЕ	7110 09
	7111 09
КРЫШКА ВИНТА	7530 08
КРЫШКА ВИНТОВАЯ ПЕРЕДНЕЙ ПОДВЕСКИ	4140 14
КРЫШКА ВОЗДУХОРАСПРЕДЕЛИТЕЛЬНАЯ	8110 15
КРЫШКА ВЫКЛЮЧАТЕЛЯ ЗАМКА ЗАЖИГАНИЯ	6460 07
КРЫШКА ГОЛОВКИ БЛОКА В СБОРЕ	1321 16
КРЫШКА ГОЛОВКИ БЛОКА ЦИЛИНДРОВ	1321 07
КРЫШКА ДИСКА	6660 06
КРЫШКА ЗАДНЕГО ДИНАМИКА	5410 11
КРЫШКА ЗАДНЕГО СИДЕНИЯ	7540 07
КРЫШКА ЗАДНЯЯ	1760 21
КРЫШКА ЗВУКОВОГО СИГНАЛА	4810 02
КРЫШКА КАРТЕРА КПП	3220 11
КРЫШКА КЛЕММЫ БАТАРЕИ	5610 08
КРЫШКА КОНСОЛИ	7140 12
КРЫШКА КОРОБКИ ВОЗДУХОПРИТОКА	6150 11
КРЫШКА КОРОБКИ ПРЕДОХРАНИТЕЛЕЙ	7110 20
	7111 20
КРЫШКА КОРПУСА РАСПРЕДВАЛА	1320 03
КРЫШКА КПП, ЗАДНЯЯ	3250 16
КРЫШКА МАСЛОЗАЛИВНОЙ ГОРЛОВИНЫ	1320 01
КРЫШКА МАСЛЯНОГО НАСОСА	1230 09
КРЫШКА МЕХАНИЗМА	3260 12
КРЫШКА МЕХАНИЗМА ПЕРЕКЛЮЧЕНИЯ В СБОРЕ	3260 31

Содержание

НАИМЕНОВАНИЕ	ПОЗИЦИЯ
КРЫШКА НАПРАВЛЯЮЩЕГО ВАЛА	3260 16
КРЫШКА НАПРАВЛЯЮЩЕЙ РЕМНЯ	7550 10
	7560 05
КРЫШКА НАТЯЖИТЕЛЯ РЕМНЯ БЕЗОПАСНОСТИ	7550 17
КРЫШКА ОБЛИЦОВОЧНОЙ НАКЛАДКИ	7610 06
КРЫШКА ОТВЕРСТИЯ РУЧКИ	7310 04
КРЫШКА ОТВЕРСТИЯ ТОПЛИВНОГО НАСОСА	6510 14
КРЫШКА ОТСЕКА СЦЕПЛЕНИЯ	3220 06
КРЫШКА ПАНЕЛИ ЗАДКА, НИЖНЯЯ	7330 18
КРЫШКА ПЕРЕДНЕЙ ПОДВЕСКИ	4140 01
КРЫШКА ПЕТЛИ	6220 14
	6320 15
КРЫШКА ПЕТЛИ ЗАДНЕГО СИДЕНИЯ	7540 08
КРЫШКА ПЫЛЕЗАЩИТНАЯ	8330 09
КРЫШКА РАСПРЕДЕЛИТЕЛЯ ЗАЖИГАНИЯ	1720 17
КРЫШКА РАСШИРИТЕЛЬНОГО БАЧКА	2230 09
	2231 09
КРЫШКА РЕЗИНОВАЯ	4920 05
КРЫШКА СО СТОРОНЫ ПРИВОДА	1740 07
	1741 07
КРЫШКА СО СТРОРОНЫ КОНТАКТНЫХ КОЛЕЦ	1740 22
	1741 18
КРЫШКА СТАРТЕРА СО СТОРОНЫ ПРИВОДА	1760 02
КРЫШКА СТОЯНОЧНОГО ТОРМОЗА	6510 05
КРЫШКА СТУПИЦЫ	4330 08
	6660 10
КРЫШКА СУППОРТА	4510 14
КРЫШКА ТЕРМОСТАТА	1681 05
КРЫШКА ТОПЛИВНОГО БАКА	6420 11
КРЫШКА ТОПЛИВОЗАЛИВНОЙ ГОРЛОВИНЫ	6420 01
КРЫШКА ШТУЦЕРА	4510 03
	4512 08
	4520 04
КРЫШКА ШУМОПОГЛОТИТЕЛЯ	4510 13
КРЮК ТРАНСПОРТИРОВОЧНЫЙ	1110 02
	1111 02
КРЮЧЕК ЗАМКА КАПОТА	6110 10
КРЮЧОК ЗАМКА КАПОТА	6110 10
КУЛАК ПОВОРОТНЫЙ	4130 01
КУЛИСА НАПРАВЛЯЮЩАЯ	3910 10
= Л =	
ЛАМПА НАКАЛИВАНИЯ	5110 05
	5140 03
	5220 10
	5410 04
	7120 10
	7121 10
	7130 15
ЛОНЖЕРОН ПЕРЕДНИЙ	6520 05
ЛЮК ЭЛЕКТРИЧЕСКИЙ	6430 07

НАИМЕНОВАНИЕ	ПОЗИЦИЯ
= М =	
МАГНИТ	3220 23
	3250 18
МАСЛО КПП	9120 02
МАСЛО МОТОРНОЕ	9120 01
МАСЛО РУЛЕВОГО УПРАВЛЕНИЯ	9120 04
МАСЛОПРИЕМНИК	1230 18
МАХОВИК	1220 10
МЕМБРАНА СОЕДИНИТЕЛЬНАЯ	2410 05
МЕХАНИЗМ ЗАМКА КАПОТА	6110 13
МЕХАНИЗМ НАКЛОНА СПИНКИ	7520 15
МЕХАНИЗМ ПРИВОДА СПИДОМЕТРА	3220 24
МЕХАНИЗМ РУЛЕВОГО УПРАВЛЕНИЯ	4910 01
МЕХАНИЗМ РУЛЕВОГО УПРАВЛЕНИЯ С ГИДРОУСИЛИТЕЛЕМ	4910 02
МЕХАНИЗМ СИНХРОНИЗАТОРА	3230 24
МЕХАНИЗМ ТОРМОЗНОЙ ЗАДНЕГО КОЛЕСА В СБОРЕ	4520 01
МЕХАНИЗМ ЦЕНТРАЛЬНОГО ЗАМКА	6350 05
МОДУЛЬ ЗАЖИГАНИЯ	1711 01
	1713 01
МОДУЛЬ ЭЛЕКТРОННЫЙ	1720 05
МОДУЛЯТОР ЗВУКОВОЙ	5620 04
МОЛДИНГ БАМПЕРА	6720 26
	6730 04
МОЛДИНГ ЗАДНЕЙ ДВЕРИ	6610 03
МОЛДИНГ ЗАДНЕЙ ФОРТОЧКИ	6610 04
МОЛДИНГ КРЫЛА	6610 01
МОЛДИНГ КРЫШИ	6430 05
МОЛДИНГ ПЕРЕДНЕЙ ДВЕРИ	6610 02
МОЛДИНГ САЛАЗОК, ВНУТРЕННИЙ	7530 05
МУФТА	1720 13
МУФТА И ШКИВ	8320 02
МУФТА КОМПРЕССОРА В СБОРЕ	8320 04
МУФТА МАСЛОПРИТОКА ВТОРИЧНОГО ВАЛА	3220 04
МУФТА ПОДШИПНИКА СЦЕПЛЕНИЯ	3220 15
МУФТА СИНХРОНИЗАТОРА	3230 43
МУФТА СИНХРОНИЗАТОРА 5 ПЕРЕДАЧИ В СБОРЕ	3230 42
МУФТА СИНХРОНИЗАТОРА В СБОРЕ	3230 08
МУФТА СКОЛЬЗЯЩАЯ СИНХРОНИЗАТОРА	3230 26
= Н =	
НАБИВКА ПОДГОЛОВНИКА	7520 04
НАДПИСЬ	6650 03
НАДСТАВКА ПОЛА, ЗАДНЯЯ	6510 09
НАКЛАДКА ЗАДНЯЯ	6730 27
НАКЛАДКА ОБЛИЦОВОЧНАЯ	7610 04
НАКЛАДКА ПЕДАЛИ	4440 14
НАКЛАДКА ПЕДАЛИ СЦЕПЛЕНИЯ	4420 02
НАКЛАДКА ПЕДАЛИ ТОРМОЗА	4430 10
НАКОНЕЧНИК ВЫПУСКНОЙ ТРУБЫ	2460 27
НАКОНЕЧНИК РУЛЕВОЙ	4940 03
НАКОНЕЧНИК САЛАЗОК	7530 03

НАИМЕНОВАНИЕ	ПОЗИЦИЯ
НАЛИЧНИК НАПРАВЛЯЮЩЕЙ СТЕКЛА	6230 13
НАПРАВЛЯЮШАЯ ТРОСА ПРИВОДА ЗАМКА	6130 12
НАПРАВЛЯЮЩАЯ РЕМНЯ БЕЗОПАСНОСТИ	7560 06
НАПРАВЛЯЮЩАЯ САЛАЗОК	7530 04
НАПРАВЛЯЮЩАЯ ТЯГ УПРАВЛЕНИЯ	4930 11
НАПРАВЛЯЮЩАЯ ХОДА СТЕКЛА	6230 03
	6330 03
НАПРАВЛЯЮЩАЯ ХОДА СТЕКЛА, ЗАДНЯЯ	6330 05
НАСОС ВОДЯНОЙ	1330 01
	1331 01
	1332 01
НАСОС ГИДРОУСИЛИТЕЛЯ	4950 25
НАСОС МАСЛЯНЫЙ	1230 01
НАСОС ТОПЛИВНЫЙ	2110 02
НАСТИЛ ПОЛА БАГАЖНИКА	7610 03
НАСТИЛ ПОЛА САЛОНА, ЗАДНИЙ	7610 02
НАСТИЛ ПОЛА САЛОНА, ПЕРЕДНИЙ	7610 01
НАТЯЖИТЕЛЬ	1330 09
	1331 12
	1332 12
НЕЙТРАЛИЗАТОР КАТАЛИТИЧЕСКИЙ	2460 09
НЕЙТРАЛИЗАТОР КАТАЛИТИЧЕСКИЙ, ВЕРХНИЙ	2460 29
НИЖНАЯ ОБЛИЦОВКА	7111 21
НИППЕЛЬ	6660 03
= О =	
ОБЛИЦОВКА ВЕНТИЛЯЦИОННАЯ	7111 22
ОБЛИЦОВКА ВЕНТИЛЯЦИОННАЯ, ЦЕНТРАЛЬНАЯ	7111 23
ОБЛИЦОВКА ВКЛЮЧАТЕЛЯ СТЕКЛОПОДЪЕМНИКА	7210 06
ОБЛИЦОВКА ВНУТРЕННЯЯ	7520 17
ОБЛИЦОВКА ЗАДНЕЙ ДВЕРИ	7220 01
	7221 01
ОБЛИЦОВКА ЗАДНЕЙ РАМЫ КРЫШИ	7310 03
ОБЛИЦОВКА ЗАДНЕЙ ФОРТОЧКИ	7330 14
ОБЛИЦОВКА ЗАДНЯЯ БОКОВИНЫ	7330 13
ОБЛИЦОВКА КАНАЛА ХОДА СТЕКЛА, ВНУТРЕННЯЯ	6230 02
	6330 02
ОБЛИЦОВКА КАНАЛА ХОДА СТЕКЛА, НАРУЖНЯЯ	6230 01
	6330 01
ОБЛИЦОВКА КРЫШКИ БАГАЖНИКА	6650 09
ОБЛИЦОВКА НАРУЖНЯЯ	7520 16
ОБЛИЦОВКА ПАНЕЛИ ИНСТРУМЕНТОВ, НИЖНЯЯ	7111 26
ОБЛИЦОВКА ПЕРЕДНЕЙ ДВЕРИ	7210 01
	7211 01
ОБЛИЦОВКА ПОДКРЫЛЬНИКА, ЗАДНЯЯ	7330 12
ОБЛИЦОВКА ПОДКРЫЛЬНИКА, ПЕРЕДНЯЯ	7330 11
ОБЛИЦОВКА ПОТОЛКА	7310 01
ОБЛИЦОВКА ПРОТИВОТУМАННОЙ ФАРЫ	5110 18
	6720 27
ОБЛИЦОВКА РАДИАТОРА	6710 01

НАИМЕНОВАНИЕ	ПОЗИЦИЯ
ОБЛИЦОВКА РЕШЕТКИ РАДИАТОРА	6710 06
ОБЛИЦОВКА РУЧКИ ПОДЛОКОТНИКА	7211 07
ОБЛИЦОВКА РУЧКИ ПРИВОДА ЗАМКА ДВЕРИ	7210 09
ОБЛИЦОВКА СТОЙКИ	7330 01
ОБЛИЦОВКА СТОЙКИ, ВЕРХНЯЯ	7330 05
ОБЛИЦОВКА СТОЙКИ, НИЖНЯЯ	7330 06
ОБЛИЦОВКА ЦЕНТРАЛЬНОЙ ПАНЕЛИ	7130 02
ОБМОТКА СЕРИЕСНАЯ СТАТОРА	1760 08
ОБОЙМА УПЛОТНИТЕЛЯ ШТОКА	4620 04
ОБОРУДОВАНИЕ ПАРКОВКИ В СБОРЕ	5140 19
ОГРАНИЧИТЕЛЬ ОТКРЫВАНИЯ ДВЕРИ	6220 09
	6320 10
ОКАНТОВКА РУЧКИ ПРИВОДА ЗАМКА	7210 02
	7211 03
	7220 02
	7221 03
ОПОРА ВКЛЮЧАТЕЛЕЙ	7121 14
ОПОРА БАТАРЕИ	5610 03
ОПОРА ПЕРЕДНЯЯ	8340 02
ОСНОВАНИЕ КОРПУСА	1720 02
ОСЬ	8210 13
ОСЬ ЗАДНЯЯ В СБОРЕ	4310 01
ОСЬ КАЧАНИЯ КРЮЧКА	6110 12
ОСЬ ПЕДАЛИ	4430 07
ОСЬ ПЕТЛИ	7110 15
ОСЬ ПРОМЕЖУТОЧНОЙ ШЕСТЕРНИ ЗАДНЕГО ХОДА	3240 12
ОСЬ САТЕЛЛИТОВ	3270 08
ОСЬ ШКИВА НАТЯЖИТЕЛЯ	8330 03
ОТВЕРТКА	9110 03
ОТОПИТЕЛЬ В СБОРЕ	8210 01
= П =	
ПАЛЕЦ	1720 14
	3910 11
ПАЛЕЦ ЗМЕЕВИКА	3260 03
ПАЛЕЦ ПЕТЕЛЬНЫЙ	7540 09
ПАЛЕЦ ПОРШНЕВОЙ	1220 02
ПАЛЕЦ РЫЧАГА	4530 03
ПАЛЕЦ РЫЧАГА РУЧНОГО ПРИВОДА КОЛОДОК	4520 20
ПАЛЕЦ СТОПОРНЫЙ САТЕЛЛИТА	3270 09
ПАЛЕЦ ТОЛКАТЕЛЯ ПОРШНЯ	4420 14
ПАЛЕЦ ТОРМОЗНОГО СУППОРТА	4512 03
ПАЛЕЦ УСТАНОВОЧНЫЙ	2110 07
	3220 02
	3250 07
ПАЛЕЦ ШАРОВОЙ, КОМПЛЕКТ	4150 02
ПАЛЬЦЫ И УПЛОТНИТЕЛИ ТОРМОЗНЫХ КОЛОДОК	4510 05
ПАЛЬЦЫ КРЕПЛЕНИЯ ТОРМОЗНЫХ КОЛОДОК	4510 07
ПАНЕЛЬ ЗАДКА, НИЖНЯЯ	6510 11
ПАНЕЛЬ ЗАДНЯЯ ПОЛА В СБОРЕ	6510 07
ПАНЕЛЬ ИНСТРУМЕНТОВ	7110 01

Содержание

ИДЕНТИФИКАЦИЯ НАИМЕНОВАНИЯ

НАИМЕНОВАНИЕ	ПОЗИЦИЯ
ПАНЕЛЬ ИНСТРУМЕНТОВ	7111 01
ПАНЕЛЬ ПЕРЕДНЯЯ ПОЛА В СБОРЕ	6510 01
ПАНЕЛЬ ПРИБОРОВ	5220 01
ПАНЕЛЬ УПРАВЛЕНИЯ ОТОПИТЕЛЕМ В СБОРЕ	8350 13
ПАТРУБОК	1210 06
ПАТРУБОК ВОЗДУШНОГО ФИЛЬТРА	2410 17
ПЕДАЛЬ ПРИВОДА СЦЕПЛЕНИЯ	4420 01
ПЕДАЛЬ ТОРМОЗА	4430 09
ПЕДАЛЬ УПРАВЛЕНИЯ ДРОССЕЛЬНОЙ ЗАСЛОНКОЙ	4440 13
ПЕПЕЛЬНИЦА	7130 07
	7221 10
ПЕПЕЛЬНИЦА ЗАДНЕЙ ДВЕРИ	7220 06
ПЕПЕЛЬНИЦА ЦЕНТРАЛЬНОЙ ПАНЕЛИ	7130 06
ПЕРЕМЫЧКА ЗАДНЯЯ	6410 19
ПЕРЕМЫЧКА НАТЯЖНОГО БОЛТА	3250 01
ПЕРЕХОДНИК	1310 03
	8340 26
ПЕРЕХОДНИК БОЛЬШОЙ	2110 22
ПЕРЕХОДНИК КАРТЕРНЫХ ГАЗОВ	1521 15
ПЕРЕХОДНИК КЛАПАНА	1311 31
ПЕРЕХОДНИК МАЛЫЙ	2110 21
ПЕРЕХОДНИК ТЕРМОСТАТА	1681 02
ПЕРЕХОДНИК ТОПЛИВНОЙ РАМПЫ	1410 16
ПЕРЕХОДНИК ТРУБКИ ОТОПИТЕЛЯ	1311 26
ПЕТЛЯ ВЕЩЕВОГО ЯЩИКА	7110 14
ПЕТЛЯ ЗАДНЕГО СИДЕНИЯ	7540 10
ПЕТЛЯ КАПОТА	6110 02
ПЕТЛЯ КРЫШКИ БАГАЖНИКА	6440 02
ПЛАСТИНА ДИСТАНЦИОННАЯ	4920 29
ПЛАСТИНА ЗАЩИТНАЯ	8330 10
ПЛАСТИНА КРОНШТЕЙНА	4520 13
ПЛАСТИНА ПРУЖИННАЯ	1720 08
ПЛАСТИНА РАСПРЕДЕЛИТЕЛЬНАЯ	8320 15
ПЛАСТИНА РЫЧАГА ПЕРЕДНЕЙ ПОДВЕСКИ	4150 08
ПЛАСТИНА С ЛЕПЕСТКОВЫМИ КЛАПАНАМИ	8320 14
ПЛАСТИНА СТОПОРНАЯ	3270 17
	4190 17
	4920 31
ПЛАСТИНА СТОПОРНАЯ ПРУЖИНЫ	4520 22
ПЛАСТИНА СТОПОРНАЯ РАСПРЕДВАЛА	1320 12
ПЛАСТИНА СТОПОРНАЯ САТЕЛЛИТА	3270 07
ПЛАСТИНА УДАРОГАСИТЕЛЬНАЯ	4150 10
ПЛАСТИНА УСИЛИТЕЛЯ БАМПЕРА	6730 07
ПЛАСТИНА ЭЛЕКТРОПРОВОДКИ КАПОТА	6110 08
ПЛАТА ЭЛЕКТРИЧЕСКАЯ	5220 07
ПЛАТА ЭЛЕКТРИЧЕСКАЯ	5220 07
ПЛАФОН ОСВЕЩЕНИЯ БАГАЖНИКА	5410 17
ПЛАФОН ОСВЕЩЕНИЯ ВЕЩЕВОГО ЯЩИКА	5410 15
ПЛАФОН ОСВЕЩЕНИЯ САЛОНА	5410 03
ПЛЕЙЕР-CD W/MP3	5430 03
ПЛЕНКА ПЫЛЕЗАЩИТНАЯ	7210 14
	7211 15
	7220 09
	7221 12
ПЛИТА ДВИГАТЕЛЯ	1321 03
ПЛОСКОГУБЦЫ	9110 08
ПЛОСКОГУПЦЫ	9110 08
ПОГЛОТИТЕЛЬ ПАРОВ ТОПЛИВА	2130 01
ПОДГОЛОВНИК	7520 03
ПОДКРЫЛНИК ПЕРЕДНИЙ	6140 11
ПОДКРЫЛЬНИК ЗАДНЕГО КОЛЕСА	6410 18
ПОДЛОКОТНИК	7211 06
ПОДНОС ИНСТРУМЕНТАЛЬНЫЙ	9110 01
ПОДНОС ПЕПЕЛЬНИЦЫ ЗАДНЕЙ ДВЕРИ	7220 07
ПОДСТАВКА АККУМУЛЯТОРНОЙ БАТАРЕИ	6140 13
ПОДУШКА	2410 12
	6350 09
	6420 10
	6440 10
	7540 03
ПОДУШКА БОКОВАЯ КАПОТА	6110 07
ПОДУШКА ВЕРХНЯЯ	2220 02
ПОДУШКА ВЕРХНЯЯ АМОРТИЗАТОРА	4320 04
ПОДУШКА ВЕЩЕВОГО ЯЩИКА	7110 13
ПОДУШКА ЗАДНЕГО СИДЕНИЯ	7540 01
ПОДУШКА ЗАДНЯЯ ПОДВЕСКИ ДВИГАТЕЛЯ	4190 03
ПОДУШКА КАПОТА	6110 06
ПОДУШКА КРЫШКИ БАГАЖНИКА	6440 08
ПОДУШКА КРЫШКИ БАГАЖНИКА, НИЖНЯЯ	6440 11
ПОДУШКА НИЖНЯЯ	2220 04
ПОДУШКА НИЖНЯЯ АМОРТИЗАТОРА	4320 05
ПОДУШКА ПЕДАЛИ СЦЕПЛЕНИЯ	4420 08
ПОДУШКА ПЕРЕДНЯЯ КАПОТА	6130 09
ПОДУШКА ПЕРЕДНЯЯ ПОДВЕСКИ ДВИГАТЕЛЯ	4190 08
ПОДУШКА ПЕТЛИ КРЫШКИ БАГАЖНИКА	6440 09
ПОДУШКА ПЛОСКАЯ, ВЕРХНЯЯ И НИЖНЯЯ	4320 03
ПОДУШКА ПОДВЕСКИ ГЛУШИТЕЛЯ	2460 20
ПОДУШКА РАДИАТОРА КОНДИЦИОНЕРА	8340 09
ПОДУШКА РЕГУЛИРОВОЧНОГО ВИНТА	4440 04
ПОДУШКА РЕЗИНОВАЯ ПОПЕРЕЧНОЙ ШТАНГИ	4310 17
ПОДУШКА ШТАНГИ СТАБИЛИЗАТОРА	4150 11
ПОДШИПНИК	3230 36
ПОДШИПНИК ВНУТРЕННИЙ	4330 02
ПОДШИПНИК ВЫКЛЮЧЕНИЯ СЦЕПЛЕНИЯ	3220 17
ПОДШИПНИК ГЕНЕРАТОРА	1740 04
	1741 04
ПОДШИПНИК ИГОЛЬЧАТЫЙ	1760 03
	3230 06
	3240 01
ПОДШИПНИК НАРУЖНЫЙ	4330 04
ПОДШИПНИК РОЛИКОВЫЙ	3230 01
ПОДШИПНИК РОЛИКОВЫЙ КОНИЧЕСКИЙ	3270 11
ПОДШИПНИК РУЛЕВОГО ВАЛА	4830 10
ПОДШИПНИК СТУПИЦЫ КОЛЕСА	4130 04
ПОДШИПНИК ШАРИКОВЫЙ	1740 20
	3240 07
ПОЛЗУН ВКЛЮЧЕНИЯ 1 И 2 ПЕРЕДАЧ	3260 02
ПОЛЗУН ВКЛЮЧЕНИЯ 3 И 4 ПЕРЕДАЧ	3260 05
ПОЛЗУН ВКЛЮЧЕНИЯ ЗАДНЕГО ХОДА	3260 10
ПОЛЗУН САЛАЗОК	7530 01
ПОЛКА ЗАДКА	6440 04
	7310 07
ПОЛКА ПАНЕЛИ ИНСТРУМЕНТОВ	7110 17
ПОЛУКОЛЬЦО ОПОРНОЕ ВТОРИЧНОГО ВАЛА	3230 03
ПОЛЮС СТАЦИОНАРНЫЙ	1720 03
ПОПЕРЕЧИНА	5610 02
ПОПЕРЕЧИНА ЗАДНЕГО СИДЕНИЯ	6520 09
ПОПЕРЕЧИНА КРЫШИ	6430 03
ПОПЕРЕЧИНА ПАНЕЛИ ПОЛА	6520 04
ПОПЕРЕЧИНА ПОД ПЕРЕДНИМ СИДЕНИЕМ	6510 02
ПОПЕРЕЧИНА РАДИАТОРА	6520 02
ПОРШЕНЬ	1220 01
	4510 10
	4512 06
ПОРШЕНЬ РАБОЧЕГО ЦИЛИНДРА	4520 07
ПОРШЕНЬ, УПЛОТНИТЕЛЬ, КОЛЬЦА	4510 09
ПРЕДОХРАНИТЕЛЬ	5620 02
ПРЕДОХРАНИТЕЛЬ ПОЛЗУНА	3260 08
ПРИВОД В СБОРЕ	1760 12
ПРИВОД ВНУТРЕННИЙ	4120 03
ПРИВОД ГИДРАВЛИЧЕСКИЙ ТОРМОЗОВ В СБОРЕ	4610 01
ПРИВОД ЗАДНЕГО СТЕКЛОПОДЪЕМНИКА	6330 13
ПРИВОД НАРУЖНЫЙ	4120 01
ПРИВОД ПЕРЕДНЕГО СТЕКЛОПОДЪЕМНИКА	6230 07
ПРИВОД ПОЛУОСЕВОЙ В СБОРЕ	4110 01
ПРИВОД СТЕКЛОПОДЪЕМНИКА В БОРЕ	6230 14
ПРИВОД СТЕКЛОПОДЪЕМНИКА В СБОРЕ	6330 21
ПРИКУРИВАТЕЛЬ	7130 08
ПРОБКА	1210 12
	1230 27
	1311 07
	3250 10
	3260 30
	4520 12
	4820 04
	4920 21
	6220 12
	6320 13
	7610 12
ПРОБКА ВКЛЮЧАТЕЛЯ СИГНАЛА	6220 16
	6320 17
ПРОБКА ДРЕНАЖНАЯ	6410 20
	6510 12
ПРОБКА ЗАВИНЧИВАЮЩАЯСЯ	1310 23
ПРОБКА ЗАДНЕЙ КОНСОЛИ	7140 08
ПРОБКА МАСЛОЗАЛИВНОЙ ГОРЛОВИНЫ	1321 01
ПРОБКА МЕХАНИЗМА ПЕРЕКЛЮЧЕНИЯ ПЕРЕДАЧ	3260 29
ПРОБКА МОНТАЖНАЯ	8110 04
ПРОБКА РЕЗОНАТОРА	2410 14
ПРОБКА РЕЗЬБОВАЯ	1230 06
	1530 07
	1531 09
	3220 22
ПРОБКА РУЛЕВОГО МЕХАНИЗМА	4920 12
	4930 08
ПРОВОД ВЫСОКОГО НАПРЯЖЕНИЯ	1710 05
	1711 08
	1713 11
ПРОКЛАДКА	1410 15
	1720 18
	1760 05
	2220 10
	3220 26
	4410 09
	4620 02
	4950 09
	6420 02
	6730 11
	8210 17
	8220 06
	8230 06
ПРОКЛАДКА БАЧКА	4620 19
ПРОКЛАДКА ВЕРХНЕГО НЕЙТРАЛИЗАТОРА	2460 30
ПРОКЛАДКА ВОДЯНОГО БАЧКА	2210 05
ПРОКЛАДКА ВПУСКНОГО КОЛЛЕКТОРА	1520 02
	1521 02
	1522 25
ПРОКЛАДКА ВЫКЛЮЧАТЕЛЯ ЗАМКА	6220 23
ПРОКЛАДКА ВЫПУСКНОГО КОЛЛЕКТОРА	1530 02
	1531 02
	1532 02
ПРОКЛАДКА ГОЛОВКИ БЛОКА ЦИЛИНДРОВ	1310 22
	1311 25
ПРОКЛАДКА ДАТЧИКА УКАЗАТЕЛЯ	2110 11
ПРОКЛАДКА ДРОССЕЛЬНОЙ ЗАСЛОНКИ	1410 02
	1411 02
	1522 24
ПРОКЛАДКА ЗАДНЕЙ КРЫШКИ	8320 16
ПРОКЛАДКА ИСПАРИТЕЛЯ И КОРПУСА	8210 33
ПРОКЛАДКА КАПОТА	6110 04
ПРОКЛАДКА КАРТЕРА	1230 28
ПРОКЛАДКА КЛАПАНА	1311 34
	1520 07
	1521 18
ПРОКЛАДКА КОРПУСА ВОЗДУХОПРИТОКА	8230 04
ПРОКЛАДКА КОРПУСА ПОДШИПНИКОВ	3250 19
ПРОКЛАДКА КРЫШКИ	1321 08
ПРОКЛАДКА КРЫШКИ КОРПУСА	1320 05
ПРОКЛАДКА КРЫШКИ КПП	3250 17
ПРОКЛАДКА КРЫШКИ МЕХАНИЗМА РЕДУКТОРА	3220 09
ПРОКЛАДКА КРЫШКИ ПЕРЕКЛЮЧЕНИЯ ПЕРЕДАЧ	3260 27
ПРОКЛАДКА МАСЛЯНОГО НАСОСА	1230 11
ПРОКЛАДКА МАСЛЯНОГО СЕПАРАТОРА	1240 01
ПРОКЛАДКА ОТОПИТЕЛЯ И ИСПАРИТЕЛЯ	8210 36
ПРОКЛАДКА ПЕРЕДНЕЙ ТРУБЫ ГЛУШИТЕЛЕЙ	2460 04
ПРОКЛАДКА ПЕРЕХОДНИКА	1311 30
	1521 09
ПРОКЛАДКА ПЕТЛИ	6110 09
	2460 10

Содержание

НАИМЕНОВАНИЕ	ПОЗИЦИЯ
ПРОКЛАДКА ПРУЖИНЫ	4140 11
ПРОКЛАДКА ПРУЖИНЫ, НИЖНЯЯ	4140 16
ПРОКЛАДКА РАДИАТОРА ИСПАРИТЕЛЯ	8210 42
ПРОКЛАДКА РЕЗИСТОРА ВЕНТИЛЯТОРА	8220 02
ПРОКЛАДКА РЕЦИРКУЛЯЦИИ ГАЗОВ	1522 26
ПРОКЛАДКА ТЕРМОСТАТА	1680 02
	1681 01
	1682 01
ПРОКЛАДКА ТОПЛИВНОГО НАСОСА	2110 03
ПРОКЛАДКА ТОПЛИВОЗАЛИВНОЙ ГОРЛОВИНЫ	2110 15
ПРОКЛАДКА ТОРМОЗНОГО ШЛАНГА	4650 09
ПРОКЛАДКА ТРУБКИ	1521 12
ПРОКЛАДКА ТРУБКИ VGIS	1522 18
ПРОКЛАДКА ШУМОПОГЛОТИТЕЛЯ	4510 12
ПРОКЛАДКИ ПОРШНЯ, КОМПЛЕКТ	4512 05
ПРУЖИНА	1230 04
	1720 10
	1760 09
	3260 15
	4520 10
	5220 18
ПРУЖИНА ВОЗВРАТНАЯ	4430 04
ПРУЖИНА ЗАДНЕЙ ПОДВЕСКИ	4320 10
ПРУЖИНА КЛАПАНА	1310 13
	1311 14
ПРУЖИНА КРЮЧКА ЗАМКА КАПОТА	6110 11
ПРУЖИНА ОПОРНАЯ	4150 15
ПРУЖИНА ОТТЯЖНАЯ	4420 11
ПРУЖИНА ОТТЯЖНАЯ ПЕДАЛИ	4430 08
ПРУЖИНА ПЕРЕДНЕЙ ПОДВЕСКИ	4140 12
ПРУЖИНА РАСПОРНАЯ	4440 10
ПРУЖИНА РЕГУЛИРОВОЧНАЯ	4920 20
ПРУЖИНА РУЛЕВОГО ВАЛА	4830 05
ПРУЖИНА СЖАТИЯ	3250 09
ПРУЖИНА СИНХРОНИЗАТОРА 1 И 2 ПЕРЕДАЧ	3230 28
ПРУЖИНА СИНХРОНИЗАТОРА 3 И 4 ПЕРЕДАЧ	3230 12
ПРУЖИНА СИНХРОНИЗАТОРА 5 ПЕРЕДАЧИ	3230 46
ПРУЖИНА СПЕЦИАЛЬНАЯ	2460 05
ПРУЖИНА СТЯЖНАЯ	4440 11
ПРУЖИНА СТЯЖНАЯ КОЛОДОК	4520 16
ПРУЖИНА ТЯГИ	4530 07
ПРУЖИНЫ ПРИЖИМНЫЕ	4510 08
	4512 07
ПРЯЖКА РЕМНЯ БЕЗОПАСНОСТИ СИДЕНИЯ	7550 02
	7560 02
ПЫЛЬНИК	2510 09
	4120 10
	4930 04
ПЫЛЬНИК И ХОМУТЫ	4120 05
ПЫЛЬНИК ПАЛЬЦА	4512 04

= Р =

НАИМЕНОВАНИЕ	ПОЗИЦИЯ
РАДИАТОР	2210 01
РАДИАТОР ИСПАРИТЕЛЯ	8210 20
РАДИАТОР КОНДИЦИОНЕРА	8340 01
РАДИАТОР ОТОПИТЕЛЯ	8210 26
РАДИОМАГНИТОЛА	5430 01
РАЗБРЫЗГИВАТЕЛЬ СТЕКЛООМЫВАТЕЛЯ	5330 09
РАМА	8210 03
РАМА В СБОРЕ	6520 01
РАМА ЗАДНЯЯ КРЫШИ	6430 04
РАМА КРЫШИ	6410 16
РАМА ОБЛИЦОВКИ РУЧКИ ПРИВОДА	7210 10
РАМА ОТОПИТЕЛЯ	8110 14
РАМПА ТОПЛИВНАЯ	1410 06
	1411 06
	1412 06
РАСПРЕДЕЛИТЕЛЬ ВОДЯНОЙ	2230 16
РАСПРЕДЕЛИТЕЛЬ ЗАЖИГАНИЯ	1720 01
РАССЕИВАТЕЛЬ БОКОВОГО СИГНАЛА ПОВОРОТА	5110 16
РАСТВОРИТЕЛЬ	9120 12
РАСТРУБ БАЧКА	5330 06
РАСТРУП БАЧКА	5330 06
РЕБРО БОКОВОЕ ПОЛА В СБОРЕ	6510 04
РЕБРО ВЕРХНЕЕ РУБАШКИ БАМПЕРА	6720 06
РЕБРО ВПУСКНОГО КОЛЛЕКТОРА	2230 18
РЕБРО ПЕРЕДНЕЕ	6520 03
РЕБРО ПОД ПЕРЕДНИМ СИДЕНИЕМ	6510 03
РЕГУЛЯТОР ДАВЛЕНИЯ ТОПЛИВА	1410 08
	1411 08
РЕГУЛЯТОР НАПРЯЖЕНИЯ ГЕНЕРАТОРА	1740 18
	1741 15
РЕГУЛЯТОР СТЕКЛООЧИСТИТЕЛЯ	7120 06
	7121 06
РЕГУЛЯТОР УРОВНЯ ФАР	7120 12
	7121 12
РЕГУЛЯТОР УСТАНОВКИ ВЕТРОВОГО СТЕКЛА	6640 09
РЕГУЛЯТОР УСТАНОВКИ ЗАДНЕГО СТЕКЛА	6640 10
РЕЗИСТОР	5410 12
РЕЗИСТОР ЭЛЕКТРОДВИГАТЕЛЯ ВЕНТИЛЯТОРА	8220 03
РЕЗОНАТОР	2410 09
РЕЗОНАТОР ВСПОМОГАТЕЛЬНЫЙ	2410 19
РЕЗОНАТОР ДОПОЛНИТЕЛЬНЫЙ	2410 27
РЕЙКА РУЛЕВОГО МЕХАНИЗМА	4920 23
РЕЙКА ТОПЛИВНАЯ	1410 21
	1412 26
РЕЛЕ	5620 03
РЕЛЕ СИГНАЛА ПОВОРОТА	5620 05
РЕЛЕ ТЯГОВОЕ	1760 10
РЕЛЕ ЦЕНТРАЛЬНОГО ЗАМКА В СБОРЕ	6350 11
РЕМЕНЬ БЕЗОПАСНОСТИ ЗАДНЕГО СИДЕНИЯ	7560 01
РЕМЕНЬ БЕЗОПАСНОСТИ ЗАДНЕГО СИДЕНИЯ, ЦЕНТРАЛЬНЫЙ	7560 03
РЕМЕНЬ БЕЗОПАСНОСТИ ПЕРЕДНЕГО СИДЕНИЯ	7550 01
РЕМЕНЬ ГИДРОУСИЛИТЕЛЯ И ГЕНЕРАТОРА	1130 02
РЕМЕНЬ ЗУБЧАТЫЙ	1330 14
РЕМЕНЬ ЗУБЧАТЫЙ	1331 18
	1332 18
РЕМЕНЬ НАСОСА ГИДРОУСИЛИТЕЛЯ	1130 02
РЕМЕНЬ ПРИВОДА ГЕНЕРАТОРА	1130 03
РЕМЕНЬ ПРИВОДА КОМПРЕССОРА	1130 01
РЕМЕНЬ РАДИАТОРА ИСПАРИТЕЛЯ	8210 25
РЕМЕШОК ВЕЩЕВОГО ЯЩИКА	7110 12
	7111 11
РЕМЕШОК КРЕПЕЖНЫЙ	2130 06
РОЗЕТКА РУЧКИ СТЕКЛОПОДЪЕМНИКА	6330 18
	7211 18
	7221 16
РОЛИК ОПОРНЫЙ	1331 14
	1332 14
РОТОР	1720 16
РОТОР ГЕНЕРАТОРА	1740 08
	1741 08
РУБАШКА ЗАДНЕГО БАМПЕРА	6730 02
РУБАШКА ПЕРЕДНЕГО БАМПЕРА	6720 02
РУКОЯТКА	7520 14
РУКОЯТКА ПРИВОДА ЗАМКА КАПОТА	6110 15
РУКОЯТКА РЫЧАГА ПЕРЕКЛЮЧЕНИЯ ПЕРЕДАЧ	3910 02
РУЧКА	7310 05
РУЧКА ВНУТРЕННЯЯ ПРИВОДА ЗАМКА	7210 03
	7211 02
	7220 03
	7221 02
РУЧКА ЗАДНЕЙ ДВЕРИ	7220 12
	7221 06
РУЧКА КРЫШКИ БАГАЖНИКА	6450 12
РУЧКА НАРУЖНЯЯ ПРИВОДА ЗАМКА	6220 18
	6320 19
РУЧКА РЕГУЛИРОВКИ ЗЕРКАЛА	6630 03
РУЧКА СТЕКЛОПОДЪЕМНИКА	6330 17
	7211 16
	7221 14
РЫЧАГ	8210 07
РЫЧАГ ОТЖИМНОЙ	3220 20
РЫЧАГ ПЕРЕДНЕЙ ПОДВЕСКИ В СБОРЕ	4150 01
РЫЧАГ ПЕРЕКЛЮЧЕНИЯ ПЕРЕДАЧ	3260 22
	3910 01
РЫЧАГ ПРИВОДА	1760 04
РЫЧАГ СТОЯНОЧНОГО ТОРМОЗА	4530 01
РЫЧАГИ УПРАВЛЕНИЯ	8350 20

= С =

НАИМЕНОВАНИЕ	ПОЗИЦИЯ
САЛАЗКИ РАДИООБОРУДОВАНИЯ	5430 04
САЛЬНИК	1230 15
САЛЬНИК БЛОКА ЦИЛИНДРОВ	1330 02
	1331 02
	1332 02
САЛЬНИК ВАЛА	3220 13
САЛЬНИК ЗАДНЕЙ ОСИ	4330 01
САЛЬНИК КОЛЕНВАЛА	1220 09
	1230 02
САЛЬНИК МАСЛЯНОГО НАСОСА	1230 05
САЛЬНИК РАСПРЕДВАЛА	1320 11
	1321 11
САЛЬНИК ЧЕРВЯКА	4920 06
САЛЬНИК ШТОКА ПЕРЕКЛЮЧЕНИЯ ПЕРЕДАЧ	3260 18
САТЕЛИТ	3270 06
СВЕЧА ЗАЖИГАНИЯ	1710 03
	1711 06
	1713 06
СЕДЛО ПЕРЕДНЕГО СИДЕНИЯ	7520 12
СЕДЛО ПРУЖИНЫ ВПУСКНОГО КЛАПАНА	1310 10
СЕПАРАТОР	1740 21
СЕПАРАТОР КАРТЕРА	1230 26
СЕПАРАТОР С ШАРИКАМИ	4920 09
СЕРДЕЧНИК РАДИАТОРА	2210 02
СЕРЬГА ПОДКРЫЛЬНИКА	6140 12
СИГНАЛ ЗВУКОВОЙ	5410 01
СИГНАЛИЗАТОР ЗВУКОВОЙ	5140 18
СИДЕНИЕ ПЕРЕДНЕЕ	7520 02
СИДЕНИЕ ПЕРЕДНЕЕ В СБОРЕ	7510 01
СКОБА КРЕПЛЕНИЯ КАРТЕРА	4910 04
СКОБА КРЕПЛЕНИЯ РУЛЕВОГО МЕХАНИЗМА	4910 03
СМАЗКА	9120 07
СО-ПОТЕНЦИОМЕТР	2510 08
СОЛЕНОИД ПРИВОДА ЗАМКА БАГАЖНИКА	6450 01
СОПЛО ВЕНТИЛЯЦИОНОЕ	8110 08
СОПЛО ЦЕНТРАЛЬНОЕ В СБОРЕ	8110 02
СПИДОМЕТР	5220 04
СПИНКА	7540 06
СПИНКА ЗАДНЕГО СИДЕНИЯ	7540 04
СПИНКА ПЕРЕДНЕГО СИДЕНИЯ	7520 09
СТАКАН ЗАЩИТНЫЙ ПРУЖИНЫ	4140 10
СТАРТЕР	1760 01
СТАТОР ГЕНЕРАТОРА	1740 09
	1741 09
СТЕКЛО ВЕТРОВОЕ	6640 01
СТЕКЛО ЗАДНЕЕ	6640 02
СТЕКЛО ЗАДНЕЙ ДВЕРИ	6640 04
СТЕКЛО ПЕРЕДНЕЙ ДВЕРИ	6640 03
СТЕРЖЕНЬ АНТЕННЫ	5420 03
СТЕРЖЕНЬ ДЛЯ УСТАНОВКИ МОМЕНТА ВПРЫСКА	1330 18
СТЕРЖЕНЬ РЫЧАГА ПЕРЕКЛЮЧЕНИЯ ПЕРЕДАЧ	3910 03
СТОЙКА	1740 27
СТОЙКА ЗАПАСНОГО КОЛЕСА	6510 08
СТОЙКА НАТЯЖНАЯ	4620 07
СТОЙКА НИЖНЯЯ	6730 08
СТОЙКА ОТОПИТЕЛЯ И ИСПАРИТЕЛЯ	8210 34
СТОЙКА ПЕРЕДНЯЯ	6410 03
СТОЙКА СТЕКЛООЧИСТИТЕЛЯ	5310 02
СТОЙКА УПОРА КАПОТА	6130 06
СТОЙКА ФОРТОЧКИ	6410 07
СТОЙКА ЦЕНТРАЛЬНАЯ	6410 08
СТОК СЕТЧАТЫЙ ДЛЯ ВОДЫ	6150 07
СТОП-СИГНАЛ	5140 12

Содержание

НАИМЕНОВАНИЕ	ПОЗИЦИЯ
СТОПОР ТОРМОЗНОГО ШЛАНГА	4650 10
СТУПИЦА ЗАДНЕГО КОЛЕСА	4330 03
СТУПИЦА КОЛЕСА	4130 05
СТУПИЦА СИНХРОНИЗАТОРА	3230 09
СТУПИЦА СИНХРОНИЗАТОРА 1 И 2 ПЕРЕДАЧ	3230 25
СТУПИЦА СИНХРОНИЗАТОРА 5 ПЕРЕДАЧИ	3230 44
СУППОРТ ПЕДАЛЕЙ АВТОМОБИЛЯ	4440 20
СУППОРТ ПЕРЕДНЕГО ТОРМОЗА	4510 01
	4512 01
СУППОРТ С ЦИЛИНДРАМИ	4510 02
СУППОРТ УСИЛИТЕЛЯ ФАР	6130 02
СУХАРЬ ПРУЖИНЫ КЛАПАНА	1310 15
	1311 16
СУХАРЬ СИНХРОНИЗАТОРА	3230 11
СУХАРЬ СИНХРОНИЗАТОРА 1 И 2 ПЕРЕДАЧ	3230 27
СУХАРЬ СИНХРОНИЗАТОРА 5 ПЕРЕДАЧИ	3230 45
= Т =	
ТАРЕЛКА ВЕРХНЯЯ ПРУЖИНЫ КЛАПАНА	1310 14
	1311 15
ТАРЕЛКА КЛАПАННОЙ ПРУЖИНЫ	1310 11
ТАХОМЕТР	5220 05
ТЕРМОСТАТ	1680 03
	1681 03
ТЕРМОСТАТ В СБОРЕ	1681 07
	1682 07
ТЕРМОЩИТ ВЫПУСКНОГО КОЛЛЕКТОРА	1530 03
	1531 06
	1532 06
ТОЛКАТЕЛЬ	4620 13
ТОЛКАТЕЛЬ МЕХАНИЗМА ПЕРЕКЛЮЧЕНИЯ	3260 20
ТОЛКАТЕЛЬ РАСПРЕДВАЛА	1310 18
	1311 17
ТОРСИОН КРЫШКИ БАГАЖНИКА	6440 06
ТРОС ПРИВОДА ЗАМКА КАПОТА	6110 14
ТРОС РЕГУЛИРОВОЧНЫЙ	7530 02
ТРОС СПИДОМЕТРА	5220 17
ТРОС СТОЯНОЧНОГО ТОРМОЗА	4530 14
ТРОС УПРАВЛЕНИЯ ДРОССЕЛЬНОЙ ЗАСЛОНКОЙ	4440 01
ТРУБА ВЫПУСКНАЯ ГЛУШИТЕЛЕЙ	2460 28
ТРУБА КРЕПЛЕНИЯ РУЛЕВОГО ВАЛА	4830 14
ТРУБА ПЕРЕДНЯЯ ГЛУШИТЕЛЕЙ	2460 07
ТРУБА ТОПЛИВОЗАЛИВНАЯ	2110 16
ТРУБКА	1320 08
ТРУБКА (РАДИАТОР-НАСОС)	2230 03
	2231 03
ТРУБКА ВАКУУМНАЯ	1520 08
	2130 18
	2450 02
	2451 02
	2452 02
	8350 03
ТРУБКА ВАКУУМНОГО ДАТЧИКА	2510 07
ТРУБКА ВЕНТИЛЯЦИИ ДВИГАТЕЛЯ	1240 03
ТРУБКА ВЫСОКОГО ДАВЛЕНИЯ	4950 03
ТРУБКА ЗАДНЯЯ ТОРМОЗНАЯ	4650 04
ТРУБКА ИСПАРИТЕЛЯ	8340 18
ТРУБКА К ПОГЛОТИТЕЛЮ	2130 10
ТРУБКА КАРТЕРНЫХ ГАЗОВ	1521 08
ТРУБКА МАСЛЯНОГО ЩУПА	1210 09
ТРУБКА ОТ БАКА	2130 14
ТРУБКА ПЕРЕДНЯЯ ТОРМОЗНАЯ	4650 01
ТРУБКА ПОДАЮЩАЯ ТОПЛИВНАЯ	2120 01
ТРУБКА ПРАВАЯ СТОКА ВОДЫ	6150 05
ТРУБКА ПРИВОДА ГИДРАВЛИКИ СЦЕПЛЕНИЯ	4410 10
ТРУБКА РАДИАТОРА КОНДИЦИОНЕРА	8340 17
ТРУБКА РЕЦИРКУЛЯЦИИ ГАЗОВ	1522 10
ТРУБКА ТОПЛИВНАЯ	2120 08
ТРУБКА ЦЕНТРАЛЬНАЯ СТОКА ВОДЫ	6150 06
ТРУБКА ЭЛЕКТРОДВИГАТЕЛЯ	8220 09
ТРУБКА-ОБРАТКА (ОТ Р/МЕХАНИЗМА)	4950 30
ТРУБКА-ОБРАТКА, ТОПЛИВНАЯ	2120 03
ТРУБКА-ПЕРЕХОДНИК	2122 04
ТЯГА БЛОКИРОВКИ ЗАМКА	6320 09
ТЯГА ВНУТРЕННЯЯ РУЛЕВАЯ	4940 02
ТЯГА ЗАЩЕЛКИ	4530 08
ТЯГА КНОПКИ БЛОКИРОВКИ ЗАМКА	6220 06
	6320 08
ТЯГА КНОПКИ ЦЕНТРАЛЬНОГО ЗАМКА	6350 02
ТЯГА МЕХАНИЗМА ПЕРЕКЛЮЧЕНИЯ ПЕРЕДАЧ	3250 04
ТЯГА НАРУЖНЕГО ПРИВОДА	6220 21
	6320 22
ТЯГА ПРИВОДА ЗАМКА	6220 07
	6320 05
	6450 04
ТЯГА РУЛЕВАЯ В СБОРЕ	4940 01
ТЯГА СОЛЕНОИДА	6450 03
ТЯГА СТОЯНОЧНОГО ТОРМОЗА	4530 10
= У =	
УДАРОПОГЛОТИТЕЛЬ БАМПЕРА	6720 04
УДАРОПОГЛОТИТЕЛЬ ЗАДНЕГО БАМПЕРА	6730 05
УЗЕЛ КОРОМЫСЛА СТЕКЛООЧИСТИТЕЛЯ	5310 08
УЗЕЛ СБОРОЧНЫЙ КОМПРЕССОРА	8320 09
УКАЗАТЕЛЬ СИГНАЛА ПОВОРОТА	5110 07
УКАЗАТЕЛЬ СИГНАЛА ПОВОРОТА БОКОВОЙ	5110 14
УКАЗАТЕЛЬ УРОВНЯ ТОПЛИВА И ТЕМПЕРАТУРЫ	5220 06
УПЛОТНЕНИЕ	1230 32
	8230 10
УПЛОТНЕНИЕ ИЗОЛЯЦИОННОЕ	8340 07
УПЛОТНЕНИЕ ФИКСАТОРА ЩИТКА	6150 03
УПЛОТНИТЕЛИ, КОМПЛЕКТ	4510 06
УПЛОТНИТЕЛЬ	1331 15
	2120 05
	3220 29
	4920 13
	4930 09
	5310 07
	6110 16
УПЛОТНИТЕЛЬ БОКОВОЙ КРЫШИ	7330 20
УПЛОТНИТЕЛЬ ВАКУУМНОЙ ТРУБКИ	8350 04
УПЛОТНИТЕЛЬ ВЕРХНИЙ	1332 21
УПЛОТНИТЕЛЬ ВЕТРОВОГО СТЕКЛА	6640 07
УПЛОТНИТЕЛЬ ЗАДНЕГО СТЕКЛА	6640 08
УПЛОТНИТЕЛЬ ЗАДНЕЙ ДВЕРИ	7330 04
УПЛОТНИТЕЛЬ КОЖУХА	1331 20
	1332 20
УПЛОТНИТЕЛЬ КРЫШКИ БАГАЖНИКА	6440 07
УПЛОТНИТЕЛЬ ПЕРЕДНЕЙ ДВЕРИ	7330 03
УПЛОТНИТЕЛЬ РАБОЧЕГО ЦИЛИНДРА	4520 08
УПЛОТНИТЕЛЬ РЕЗИНОВЫЙ СТЕКЛА	6230 05
	6330 11
УПЛОТНИТЕЛЬ ФОРТОЧКИ	6330 16
УПЛОТНИТЕЛЬ ЩИТКА	6150 04
УПОР КАПОТА	6130 07
УПОР КОЛОДКИ	4520 06
УПОР ТОЛКАТЕЛЯ	1310 16
УРАВНИТЕЛЬ	4530 12
УСИЛИТЕЛЬ БАМПЕРА	6510 10
	6720 05
УСИЛИТЕЛЬ ВАКУУМНЫЙ ТОРМОЗА	4620 01
УСИЛИТЕЛЬ ЗАДНЕГО БАМПЕРА	6730 06
УСИЛИТЕЛЬ ЗАДНИЙ ЦЕНТРАЛЬНОЙ СТОЙКИ	6410 10
УСИЛИТЕЛЬ ПАНЕЛИ ИНСТРУМЕНТОВ	7111 24
УСИЛИТЕЛЬ ПАНЕЛИ ПЕТЕЛЬНОЙ СТОЙКИ	6410 13
УСИЛИТЕЛЬ ПЕРЕДНЕЙ СТОЙКИ	6410 15
УСИЛИТЕЛЬ ПЕРЕДНИЙ ЦЕНТРАЛЬНОЙ СТОЙКИ	6410 09
УСИЛИТЕЛЬ ТОННЕЛЯ ПОЛА	6520 08
УСИЛИТЕЛЬ ТОННЕЛЯ ПОЛА, ЗАДНИЙ	6510 06
УСИЛИТЕЛЬ ТУННЕЛЯ ПОЛА, ЗАДНИЙ	6510 06
УСИЛИТЕЛЬ ФАР	6130 01
= Ф =	
ФАРА	5110 01
ФАРА ПРОТИВОТУМАННАЯ	5110 10
ФИКСАТОР	2120 17
	2122 07
	2410 25
	3910 12
	4530 11
	6430 06
	8210 08
ФИКСАТОР БАМПЕРА	6730 18
ФИКСАТОР ВТУЛОЧНЫЙ	3250 24
ФИКСАТОР ГЕНЕРАТОРА	1750 04
	1751 04
ФИКСАТОР ДАТЧИКА	2410 04
ФИКСАТОР ЗАМКА	6450 08
ФИКСАТОР ЗАМКА ДВЕРИ	6220 04
	6320 03
ФИКСАТОР ЗАМКА КАПОТА	6130 04
ФИКСАТОР ПРУЖИННЫЙ	1720 15
ФИКСАТОР РЕГУЛИРОВОЧНОЙ ВТУЛКИ	4620 11
ФИКСАТОР ЩИТКА	6150 02
ФИЛЬТР ВОДЯНОЙ РАДИАТОРА ИСПАРИТЕЛЯ	8210 30
ФИЛЬТР ВОЗДУШНЫЙ	2410 01
ФИЛЬТР МАСЛЯНЫЙ	1230 30
ФИЛЬТР ПОД Т/НАСОСОМ	2110 23
ФИЛЬТР ТОПЛИВНЫЙ	2120 14
ФЛАНЕЦ ПОДШИПНИКА РЕДУКТОРА	3270 15
ФЛАНЕЦ ТОРЦЕВОЙ ПРОЕМА ВЕТРОВОГО СТЕКЛА	6430 02
ФОНАРЬ	5140 01
ФОНАРЬ ОСВЕЩЕНИЯ НОМЕРНОГО ЗНАКА	5140 09
ФОРТОЧКА ЗАДНЕЙ ДВЕРИ	6640 05
ФОРТОЧКА ЗАДНЯЯ	6640 06
= Х =	
ХОМУТ	2110 19
	2120 16
	2130 09
	2230 22
	2231 17
	2410 15
	2452 17
	2460 16
	3910 06
	4120 14
	4410 06
	4950 14
	8340 31
ХОМУТ КРЕПЛЕНИЯ ТОПЛИВНОГО БАКА	2110 06
ХОМУТ ТОПЛИВНОЙ ТРУБКИ	2120 09
ХОМУТ ШЛАНГА	1240 04
= Ц =	
ЦАПФА КОЛЕНВАЛА	1331 17
	1332 17
ЦАПФА ШКИВА КОЛЕНВАЛА	1330 11
ЦИЛИНДР ГИДРОПРИВОДА ТОРМОЗА В СБОРЕ	4620 16
ЦИЛИНДР ГЛАВНЫЙ ПРИВОДА СЦЕПЛЕНИЯ	4410 07
ЦИЛИНДР ГЛАВНЫЙ ПРИВОДА ТОРМОЗА В СБОРЕ	4620 24
ЦИЛИНДР ПРИВОДА ВЫКЛЮЧЕНИЯ СЦЕПЛЕНИЯ	4410 15
ЦИЛИНДР РАБОЧИЙ	4520 03
ЦИФЕРБЛАТ И СТЕКЛО	5220 03
ЦОКОЛЬ И ЛАМПА НАКАЛИВАНИЯ	8350 15
ЦОКОЛЬ ЛАМПЫ НАКАЛИВАНИЯ	5110 17
	5220 09
= Ч =	
ЧАСЫ ЭЛЕКТРОННЫЕ	7110 24
	7121 13
ЧАШКА ВЕРХНЯЯ ОПОРНАЯ ПРУЖИНЫ	4140 09
ЧАШКА ВЕРХНЯЯ ПРУЖИНЫ	4320 09

Содержание

НАИМЕНОВАНИЕ	ПОЗИЦИЯ
ЧАШКА ОПОРНАЯ АМОРТИЗАТОРА	4140 06
ЧАШКА ОПОРНАЯ ПРУЖИНЫ В СБОРЕ	4140 08
ЧЕХОЛ ЗАЩИТНЫЙ	1760 07
ЧЕХОЛ ПОДГОЛОВНИКА	7520 05
ЧЕХОЛ ПОДУШКИ	7540 02
ЧЕХОЛ ПЫЛЕЗАЩИТНЫЙ	4940 07
ЧЕХОЛ ПЫЛЕЗАЩИТНЫЙ КОНСОЛИ	7140 16
ЧЕХОЛ ПЫЛЕЗАЩИТНЫЙ РЕЙКИ	4920 24
ЧЕХОЛ СЕДЛА	7520 11
ЧЕХОЛ СПИНКИ	7520 08
	7540 05
ЧЕХОЛ СТОЯНОЧНОГО ТОРМОЗА	7140 09
= Ш =	
ШАЙБА	1230 25
	1311 24
	1320 07
	1321 13
	1330 07
	1331 08
	1332 10
	1521 10
	1531 04
	1720 12
	1741 30
	1750 09
	1760 20
	2110 05
	2120 13
	2410 26
	2460 18
	3220 28
	3910 07
	4140 05
	4150 05
	4190 04
	4410 21
	4420 05
	4430 06
	4440 05
	4520 17
	4620 09
	4830 12
	4910 07
	7550 05
ШАЙБА ДАТЧИКА УКАЗАТЕЛЯ	2110 13
ШАЙБА ДИСТАНЦИОННАЯ	6220 05
	6320 04
ШАЙБА ИЗОЛИРУЮЩАЯ	4430 02
ШАЙБА КРЕПЛЕНИЯ ПЕДАЛИ ТОРМОЗА	4430 12
ШАЙБА МЕТРИЧЕСКАЯ ПЛОСКАЯ	6720 24
ШАЙБА НАТЯЖНАЯ	4440 07
	7550 07
ШАЙБА ОПОРНАЯ	3230 29
	3260 23
	4830 07
ШАЙБА ОПОРНАЯ ВТОРИЧНОГО ВАЛА	3230 17

НАИМЕНОВАНИЕ	ПОЗИЦИЯ
ШАЙБА ОПОРНАЯ МЕХАНИЗМА СЦЕПЛЕНИЯ	3230 13
ШАЙБА ОПОРНАЯ ШЕСТЕРНИ ПОЛУОСИ	3270 04
ШАЙБА ПЛОСКАЯ	3260 14
ШАЙБА ПРУЖИННАЯ	1720 20
	4310 07
	4410 22
	4830 22
	7550 03
	8330 12
ШАЙБА СПЕЦИАЛЬНАЯ	1720 11
ШАЙБА СТОПОРНАЯ	3230 04
	4330 05
	4420 12
	4440 03
	4530 16
	4620 15
	4830 03
	6350 13
ШАЙБА СТУПИЦЫ КОЛЕСА	4130 07
ШАЙБА УПОРНАЯ	1760 15
	4140 03
ШАРИК	3240 13
ШАРНИР ФЛАНЦА И РУЛЕВОГО МЕХАНИЗМА	4920 03
	4930 02
ШАТУН	1220 04
ШЕСТЕРНЯ 1 ПЕРЕДАЧИ	3230 31
ШЕСТЕРНЯ 2 ПЕРЕДАЧИ	3230 19
ШЕСТЕРНЯ 3 ПЕРЕДАЧИ	3230 16
ШЕСТЕРНЯ 4 ПЕРЕДАЧИ В СБОРЕ	3230 05
ШЕСТЕРНЯ 5 ПЕРЕДАЧИ	3240 08
ШЕСТЕРНЯ 5 ПЕРЕДАЧИ КПП	3230 39
ШЕСТЕРНЯ ВЕДОМАЯ	3270 02
ШЕСТЕРНЯ ВЕДОМАЯ МАСЛЯНОГО НАСОСА	1230 07
ШЕСТЕРНЯ ВЕДУЩАЯ МАСЛЯНОГО НАСОСА	1230 08
ШЕСТЕРНЯ ПОЛУОСИ	3270 05
ШЕСТЕРНЯ ПРИВОДА	1760 16
ШЕСТЕРНЯ ПРИВОДА СПИДОМЕТРА	3270 03
ШЕСТЕРНЯ ПРОМЕЖУТОЧНАЯ ЗАДНЕГО ХОДА В СБОРЕ	3240 11
ШКИВ ГЕНЕРАТОРА	1740 03
	1741 03
ШКИВ И ПОДШИПНИК	8320 06
ШКИВ КОЛЕНВАЛА	1330 19
ШКИВ НАСОСА	4950 27
ШКИВ НАТЯЖНОЙ В СБОРЕ	8330 06
ШКИВ РАСПРЕДВАЛА	1330 06
	1331 09
	1332 09
ШКИФ КОЛЕНВАЛА	1331 27
	1332 27
ШЛАНГ	2120 07
	2130 08
ШЛАНГ ХЛАДАГЕНТА	8340 14

НАИМЕНОВАНИЕ	ПОЗИЦИЯ
ШЛАНГ (КОЛЛЕКТОР-РАСПРЕДЕЛИТЕЛЬ ЗАЖИГАНИЯ)	2230 14
ШЛАНГ (РАДИАТОР-РАСШИРИТЕЛЬНЫЙ БАЧОК)	2230 07
ШЛАНГ (РАСШИРИТЕЛЬНЫЙ БАЧОК-КОЛЕНО)	2231 06
ШЛАНГ (ТРУБКА-ВОДЯНОЙ НАСОС)	2230 05
	2231 05
ШЛАНГ (ТРУБКА-РАСШИРИТЕЛЬНЫЙ БАЧОК)	2230 06
	2231 07
ШЛАНГ БАЧКА, ПЕРЕДНИЙ В СБОРЕ	5330 04
ШЛАНГ ВАКУУМНЫЙ	1410 10
	1411 10
	2450 01
	2451 01
	2452 05
	8350 05
ШЛАНГ ВАКУУМНЫЙ В СБОРЕ	8350 11
ШЛАНГ ВЕНТИЛЯЦИИ ДВИГАТЕЛЯ	1240 05
ШЛАНГ ВЕНТИЛЯЦИОННЫЙ	2130 16
	2410 18
	2450 07
ШЛАНГ ВЕРХНИЙ	2230 01
	2231 01
ШЛАНГ ВПУСКНОЙ ОТОПИТЕЛЯ	2230 11
	2231 11
ШЛАНГ ВЫПУСКНОЙ ОТОПИТЕЛЯ	2230 12
	2231 12
ШЛАНГ ВЫСОКОГО ДАВЛЕНИЯ (НАСОС Г/УСИЛИТЕЛЯ)	4950 01
ШЛАНГ ВЫСОКОГО ДАВЛЕНИЯ (Р/МЕХАНИЗМ)	4950 02
ШЛАНГ ДРЕНАЖНЫЙ	8340 30
ШЛАНГ ЗАДНИЙ ТОРМОЗНОЙ	4650 07
ШЛАНГ К БАЧКУ	4410 05
ШЛАНГ К ДРОССЕЛЬНОЙ ЗАСЛОНКЕ	2231 13
ШЛАНГ К ДРОССЕЛЮ	2130 19
ШЛАНГ К КАПОТУ	5330 08
ШЛАНГ КОРПУСА ДРОССЕЛЬНОЙ ЗАСЛОНКИ	2230 13
ШЛАНГ НАГНЕТАЮЩИЙ ХЛАДАГЕНТА	8340 21
ШЛАНГ НИЖНИЙ	2230 02
	2231 02
ШЛАНГ ОТ ДРОССЕЛЬНОЙ ЗАСЛОНКИ	2231 14
ШЛАНГ ПЕРЕДНИЙ ПОДАЮЩИЙ ТОПЛИВНЫЙ	2122 01
ШЛАНГ ПЕРЕДНИЙ ТОРМОЗНОЙ	4650 06
ШЛАНГ ПРИВОДА ГИДРАВЛИКИ СЦЕПЛЕНИЯ	4410 13
ШЛАНГ САПУННЫЙ	2451 07
ШЛАНГ-ОБРАТКА (К НАСОСУ Г/УСИЛИТЕЛЯ)	4950 06
ШЛАНГ-ОБРАТКА (ОТ БАЧКА)	4950 05
ШЛАНГ-ОБРАТКА (ОТ Р/МЕХАНИЗМА)	4950 04
ШЛАНГ-ОБРАТКА, ТОПЛИВНЫЙ	2122 02
ШПИЛЬКА	1310 19

НАИМЕНОВАНИЕ	ПОЗИЦИЯ
ШПИЛЬКА	1520 03
	1720 22
	2460 02
	8330 11
ШПИНДЕЛЬ КОЛЕСА В СБОРЕ	4330 09
ШПЛИНТ	4130 09
	4330 07
ШТАНГА ПЕРЕКЛЮЧЕНИЯ ПЕРЕДАЧ	3910 09
ШТАНГА ПОПЕРЕЧНАЯ	4310 05
ШТАНГА СТАБИЛИЗАТОРА	4150 13
ШТИФТ	4920 04
	4930 03
ШТОК ПЕРЕКЛЮЧЕНИЯ ПЕРЕДАЧ	3260 19
ШТУЦЕР ВЫПУСКА ВОЗДУХА	4510 04
	4512 09
	4520 05
ШТУЦЕР МАСЛЯНОГО ФИЛЬТРА	1230 31
ШУМОПОГЛОТИТЕЛЬ ЗАДНИЙ	7610 18
ШУМОПОГЛОТИТЕЛЬ ПЕРЕДНИЙ	7610 16
ШУМОПОГЛОТИТЕЛЬ ПОЛА БАГАЖНИКА	7610 21
ШУМОПОГЛОТИТЕЛЬ ПОЛА ПОД ЗАДНИМ СИДЕНИЕМ	7610 20
ШУМОПОГЛОТИТЕЛЬ ТУННЕЛЯ ПОЛА	7610 17
= Щ =	
ЩЕТКА СТЕКЛООЧИСТИТЕЛЯ	5310 03
ЩЕТКОДЕРЖАТЕЛЬ	1760 18
ЩИТ ТОРМОЗА	4520 02
ЩИТОК	4190 20
ЩИТОК ПАНЕЛИ ПРИБОРОВ	7120 01
	7121 01
ЩИТОК ПЕРЕДКА В СБОРЕ	6150 01
ЩУП УРОВНЯ МАСЛА	1210 08
= Э =	
ЭЛЕКТРОДВИГАТЕЛЬ И ВЕНТИЛЯТОР	8220 05
ЭЛЕКТРОДВИГАТЕЛЬ СТЕКЛООЧИСТИТЕЛЯ	5310 01
ЭЛЕКТРОДВИГАТЕЛЬ СТЕКЛОПОДЪЕМНИКА	6230 08
	6330 14
ЭЛЕКТРОДВИГАТЕЛЬ СТЕКЛОПОДЪЕМНИКА ЗАДНЕГО	6330 14
ЭЛЕКТРОНАСОС СТЕКЛООМЫВАТЕЛЯ	5330 03
ЭЛЕКТРОПРОВОД	8350 17
ЭЛЕКТРОПРОВОДКА НОМЕРНОГО ЗНАКА	5140 20
ЭЛЕМЕНТ ФИЛЬТРУЮЩИЙ	2410 02
ЭМБЛЕМА КРЫШКИ БАГАЖНИКА	6650 02
ЭМБЛЕМА ОБЛИЦОВКИ РАДИАТОРА	6650 01
= Я =	
ЯЩИК ЦЕНТРАЛЬНОЙ ПАНЕЛИ	5430 05

Содержание

PART NAME INDEX

Содержание

PART NAME INDEX

English

PART NAME	KEY No.
= A =	
ABSORBER-FRONT BUMPER	6720 04
ABSORBER-REAR BUMPER	6730 05
ABSORBER-SHOCK	4320 07
ACCUMULATOR A	8340 10
ACTUATOR A-VGIS	1522 07
ACTUATOR-CENTRAL LOCKING	6350 05
ACTUATOR-FUEL FILLER DOOR	6420 05
ACTUATOR-VACUUM	8210 05
	8230 07
	8350 01
ADAPTER	1310 03
ADAPTER A-THERMOSTAT	1681 02
ADAPTER-EGR VALVE	1521 15
ADAPTOR-EGR VALVE	1311 31
ADAPTOR-LARGE	2110 22
ADAPTOR-SMALL	2110 21
ADJUSTER	4620 10
AIR CLEANER	2410 01
AIR CONDITIONER A	8210 01
AIR DAM-FRONT	8340 02
ALTERNATOR A	1740 01
	1741 01
ANTENNA-REAR	5420 05
ANTI-TAMPER CAP	2510 09
ANTIFREEZE	9120 09
ARM A-CONTROL	4150 01
ARM-WIPER	5310 02
ARMATURE	1760 12
ARMREST-FRONT	7211 06
ARMREST-REAR	7221 06
ASHTRAY-INSTRUMENT PANEL	7130 06
ASHTRAY-REAR DOOR	7220 06
ASHTRAY-ROTARY	7221 10
AXLE A-REAR	4310 01
= B =	
BAFFLE	1740 10
BAFFLE-AIR	8210 41
BALL	3240 13
BAR A-FRONT BUMPER IMPACT	6720 05
BAR A-REAR BUMPER IMPACT	6730 06
BASE A-ANTENNA	5420 07
BATTERY	5610 01
BEARING SET-CONNECTING ROD	1220 06
BEARING SET-CRANKSHAFT	1220 08
BEARING-BALL	1740 20
	1741 17
BEARING-CLUTCH THRUST	3220 17
BEARING-GROOVE BALL	3230 36
	3240 07
BEARING-INCLINED BALL	4130 04
BEARING-NEEDLE	1760 03
BEARING-REAR HUB	4330 04
BEARING-ROLLER	3230 01
	4920 09
BEARING-STEERING SPINDLE	4830 10
BEARING-TAPERED ROLLER	3270 11
	4330 02
BELLOWS-CONNECTION	2410 05
BELLOWS-GEARSHIFT TUBE	3910 05
BELLOWS-PULL ROD	4530 12
BELT-CENTER PELVIS,REAR	7560 03
BELT-FRONT SEAT	7550 01
BELT-REAR SEAT	7560 01
BELT-TIMING	1330 14
	1331 18
	1332 18
BEZEL FOG LAMP	5110 18
BEZEL-VENT,CENTER	7111 23
BEZEL-VENT,SIDE	7111 22
BLADE-WIPER	5310 03
BLINKER UNIT	5620 05
BLOCK A-CYLINDER	1210 01
BLOCK A-SHORT	1120 01
BLOCK-EGR TRANSFER	1521 08
BLOCK-JUNCTION,UPPER	8110 01
BLOCK-POWER UNIT DAMPING,FRONT	4190 08
BLOCK-POWER UNIT DAMPING,REAR	4190 03
BLOWER A	2220 13
BLOWER A-AIR CONDITION UNIT	8220 01
BLOWER A-AUXILIARY	2220 11
BLOWER A-RADIATOR	2220 05
BODY A-THROTTLE	1410 01
	1411 01
	1412 01
BODY-MASTER CYLINDER	4620 20
BODY-RESERVOIR	4620 18
BOLT	1111 04
	1311 32
	1320 04
	1330 03
	1331 03
	1332 05
	1410 07
	1412 03
	1520 09
	1522 08
	1530 04
	1532 05
	1681 06
	1682 06
	1711 05
	1713 05
	1720 23
	1740 24
	1741 20
	1750 05
	1760 24
	2230 19
	2460 11
BOLT	3240 04
	3250 02
	3270 18
	3910 11
	4130 14
	4310 18
	4410 16
	4420 10
	4440 21
	4512 11
	4950 11
	6230 10
	6730 26
	7530 06
	7550 04
	8320 10
BOLT&WASHER	6220 10
	6320 11
	6450 02
BOLT-ADJUSTER	4940 04
BOLT-BUMPER	2410 25
BOLT-GEARSHIFT STRAIN ROD	3250 04
BOLT-GUIDE	3260 13
BOLT-HEX	1210 14
BOLT-HEXAGON	1230 24
	1321 04
	1331 07
	1411 03
	1521 03
	2231 16
BOLT-HEXAGON FLANGE	1230 29
	1311 06
	1321 12
	1331 16
	1521 16
	1751 02
	3220 10
	3270 10
BOLT-HEXAGON PILOT	1240 02
BOLT-HEXAGONAL	1210 05
	1220 05
	1230 22
	1330 10
	1410 03
	2110 18
	3110 03
	3220 19
	3250 20
	3260 28
	4310 06
	5410 02
BOLT-HEXAGONAL FLANGE	1330 17
	4190 10
BOLT-PIN	4512 10
BOLT-PINCH	4920 04
	4930 03
	4940 05
BOLT-PISTON ROD	4420 14
BOLT-SHEAR	4830 08
BOLT-SPARE TIRE WING	6660 08
BOLT-STUD	1310 19
	1311 18
	1520 03
	1720 22
BOLT-W/WASHER	1230 14
	1331 13
	1411 07
	1680 04
	3270 18
BOLT-WHEEL	6660 07
BOOSTER-BRAKE	4620 01
BOOT	1760 07
BOOT KIT	4930 07
BOOT-BRAKE BOOSTER	4620 05
BOOT-CONSOLE	7140 16
BOOT-PARKING BRAKE	7140 09
BOOT-PIN	4512 04
BOOT-RACK&RINION	4920 24
BOX A-GLOVE	7110 09
	7111 09
BOX-CENTER FRAME DEPOSIT	5430 05
BOX-DOOR DEPOSIT	7211 12
BOX-FUSE	5620 01
BOX-INSTRUMENT PANEL DEPOSIT	7110 17
BOX-TOOL KIT DEPOSIT	9110 01
BRACE-ALTERNATOR	1750 04
	1751 04
BRACE-BRAKE PEDAL MOUNT	4430 01
BRACE-CLUTCH PEDAL MOUNT	4420 15
BRACE-MASTER BRAKE UNIT	4620 06
BRACE-WHEELHOUSE	6140 12
BRACKET	4950 22
	8210 16
BRACKET A-CPS	1331 30
BRACKET A-CRANK SHAFT POSITION SENSOR	1330 22
BRACKET A-DIS	1711 03
	1713 03
BRACKET A-LOCATION	7111 25
BRACKET A-SENSOR,SPEED	4130 13
BRACKET W/H-SENSOR LAMBDA	2460 32
BRACKET-2 WAY VALVE	2130 22
BRACKET-ACCEL CONTROL	4440 18
BRACKET-ACCUMULATOR	8340 11
BRACKET-ALTERNATOR	1750 01
	1751 01
BRACKET-BATTERY	5610 05
BRACKET-BRAKE PEDAL MOUNT	4430 11
BRACKET-BUMPRR FACIA SPACER	6730 24
BRACKET-CANISTER	2130 02
BRACKET-COMPRESSOR	8330 01
BRACKET-CONSOLE CENTER	7140 04
BRACKET-CONTROL UNIT	2510 02
	6350 12
BRACKET-EGR PIPE	1520 13
BRACKET-ENG CONT HARN	1520 10

Содержание

PART NAME INDEX

English

PART NAME	KEY No.
BRACKET-EVAPORATOR MOUNT	8210 21
BRACKET-FILLER DOOR	6420 06
BRACKET-FRONT BUMPER FACIA SIDE	6720 03
BRACKET-FRONT DOOR POCKET	7210 08
BRACKET-FUEL FILTER	2120 11
BRACKET-GLOVE BOX	7111 13
BRACKET-HEATER&EVAPORATOR	8210 40
BRACKET-HIGH TENSION WIRE	1710 11
	1711 13
BRACKET-HOLD OPEN ROD	6130 08
BRACKET-HOSE	1331 35
BRACKET-INSTRUMENT PANEL SIDE	7110 04
	7111 04
BRACKET-INSULATION LOWER INSTRUMEN	7110 22
BRACKET-MANIFOLD SUPPORT	1521 05
BRACKET-MANIFOLD,VGIS	1522 19
BRACKET-O2 SENSOR	1532 10
BRACKET-OIL RESERVOIR	4950 10
BRACKET-OIL SUCTION PIPE	1230 19
BRACKET-OUTSIDE HANDEL	6220 20
BRACKET-OUTSIDE HANDLE	6320 21
BRACKET-PLENUM	1522 33
BRACKET-POWER UNIT MOUNT,FRONT	4190 12
BRACKET-POWER UNIT MOUNT,REAR	4190 01
BRACKET-RADIATOR	2220 01
BRACKET-REAR BUMPER FACIA SIDE	6730 03
BRACKET-REAR DOOR POCKET	7220 10
BRACKET-RELEASE CYLINDER	4410 17
BRACKET-RESERVOIR	4410 01
BRACKET-RESONATOR	2410 10
BRACKET-SHROUD MOUNT,LOWER	2210 04
BRACKET-SHROUD MOUNT,UPPER	2210 03
BRACKET-SIDE PANEL FRONT END	6130 03
BRACKET-SNORKEL	2410 22
BRACKET-STEERING COLUMN	4830 26
BRACKET-STEERING GEAR	4910 03
BRACKET-STEERING GEAR HOUSING	4910 04
BRACKET-STEPPED MOUNTING	1331 06
BRACKET-SUNSHADE	7320 04
BRACKET-TRUNK LID SPRING	6440 05
BRACKET-VACUUM SENSOR	2510 06
BRACKET-VGIS	2452 12
BRAKE A-REAR	4520 01
BRAKE UNIT-MASTER	4610 01
BRIDGE-STRAIN BOLT	3250 01
BRUSH SET	1740 11
BUCKLE-FRONT SEAT BELT	7550 02
BUCKLE-RAER SEAT BELT	7560 02
BUCKLE-REAR SEAT BELT,CENTER	7560 04
BUFFER-CLUTCH PEDAL	4420 08
BULB	5110 05
	5140 03
	5220 10
	5410 04
	7120 10
	7121 10
	7130 15
BUMPER	2410 12

PART NAME	KEY No.
BUMPER	6350 09
	6420 10
	6440 10
BUMPER A-FRONT	6720 01
BUMPER A-REAR	6730 01
BUMPER-ADJUSTING SCREW	4440 04
BUMPER-CONDENSER	8340 09
BUMPER-EXHAUST SUSPENSION	2460 20
BUMPER-GLOVE BOX	7110 13
BUMPER-HALLOW	4140 13
BUMPER-HOOD	6110 06
BUMPER-HOOD,FRONT	6130 09
BUMPER-HOOD,SIDE	6110 07
BUMPER-RAD,LWR	2220 04
BUMPER-RAD,UPR	2220 02
BUMPER-REAR AXLE	4320 09
BUMPER-SHOCK ABSORBER,LOWER	4320 05
BUMPER-SHOCK ABSORBER,UPPER	4320 04
BUMPER-STABILIZER	4150 11
BUMPER-TRUNK LID	6440 08
BUMPER-TRUNK LID HINGE	6440 09
BUMPER-TRUNK LID LOWER	6440 11
BUSH	1741 19
	1760 22
BUSH-REAR AXLE DAMPING	4310 03
BUSH-REAR CONT ARM DAMPING	4150 03
BUSHING	1740 23
	3220 30
	4440 06
	6350 08
	6420 09
BUSHING KIT	3910 15
BUSHING-BOOT RETAINING	4920 25
BUSHING-CLUTCH PEDAL	4420 04
BUSHING-CLUTCH SHAFT	3220 05
BUSHING-DAMPING,FRONT	4150 04
BUSHING-GEARSHIFT COVER	3260 25
BUSHING-IGNITION TIMING	1210 04
BUSHING-LOCKING BUTTON	7211 04
	7221 04
BUSHING-RACK	4920 15
BUSHING-STABILIZER	4150 20
BUTTON	7110 23
	7330 16
BUTTON-DOOR LOCKING	7210 04
	7211 05
	7220 04
	7221 05
BUTTON-PUSH	7610 13
BUZZER ASSY	5140 18

= C =

CABLE	8350 17
CABLE-ACCEL CONTROL	4440 01
CABLE-ANTENNA	5420 08
CABLE-ANTENNA,REAR	5420 02

PART NAME	KEY No.
CABLE-HOOD BOWDEN	6110 14
CABLE-PARKING BRAKE	4530 14
CABLE-SPEEDOMETER	5220 17
CAGE-NEEDLE	3230 06
CALIPER A-BRAKE SLIDING	4510 01
	4512 01
CALIPER PACKAGE	4510 02
CAMSHAFT A	1320 10
	1321 10
CANISTER-FUEL VAPOR	2130 01
CAP	1210 02
	2452 20
CAP A-BAYONET JOINT	1320 01
CAP A-OIL FILLER	1321 01
CAP-BRAKE WHEEL CYLINDER	4520 06
CAP-CALIPER	4510 14
CAP-COUNTERSUNK	4820 04
CAP-COWL	6150 11
CAP-CYL BLOCK	1230 33
CAP-DAMPING BUSHING	4150 16
CAP-DISTRIBUTOR	1720 17
CAP-DOOR TRIM	7210 20
CAP-DUST	4520 04
CAP-EXHAUST VALVE ROTARY	1310 11
CAP-FUEL FILLER	6420 12
CAP-FUEL TANK SCREW	6420 11
CAP-GUIDE BOLT	3260 16
CAP-GUIDE PULLEY	7550 10
	7560 05
CAP-HINGE	6220 14
	6320 15
CAP-HORN	4810 02
CAP-HUB	4330 08
	6660 10
CAP-OIL DUCT	1310 04
	1311 08
CAP-OIL RESERVOIR	4950 08
CAP-REAR SPEAKER	5410 11
CAP-RESERVOIR	4410 04
	4620 17
CAP-ROCKER PANEL COVER	7610 06
CAP-SCREW	7550 09
CAP-SEAT BELT RETRACTOR	7550 17
CAP-SHOCK ABSORBER COVER	4320 01
CAP-STRUT MOUNT	4140 01
CAP-SURGE TANK	2230 09
	2231 09
CAP-UNDERBODY SEAL	6510 13
CAP-WATER CHAMBER	1311 07
CAP-WHEEL BOLT	6660 09
CAP-WHEEL HUB	6660 06
CAP-WIPER ARM	5310 04
CARTRIDGE-SHOCK ABSORBER	4140 15
CASE	8220 10
CASE A-TRANSAXLE	3220 01
CASE-AIR INLET	8230 05
CASE-CUT OFF&ORIFICE	8220 11
CASE-HEATER & EVAPORATOR	8210 39

PART NAME	KEY No.
CASE-INSTRUMENT	5220 02
CASSETTE	5430 01
CATCH-HOOD LOCK	6110 10
CHANNEL-GLASS RUN	6230 03
	6330 03
CHANNEL-REAR GLASS RUN	6330 05
CHECK-DOOR	6220 09
	6320 10
CIRCLIP	3230 14
CLAMP	1532 08
	2460 16
	3910 06
	4950 17
	8210 18
CLAMP A-BAR	5610 02
CLAMP-C/V JOINT INNER	4120 14
CLAMP-C/V JOINT OUTER	4120 17
CLAMP-FUEL FILLER	2110 17
CLAMP-HEATER CORE MOUNT	8210 27
CLAMP-HOOD LOCK CABLE	6130 10
CLAMP-HOSE	1240 04
	2110 19
	2120 09
	2130 11
	2410 15
	8340 31
CLAMP-IGNITION DISTRIBUTOR	1720 19
CLAMP-PRESSURE HOSE	4530 15
CLAMP-SEAL RETAINING	4920 27
CLAMP-SPRING	2130 09
	2230 22
	2231 17
	2410 24
	4950 14
	6450 05
	7330 10
	8350 12
CLAMP-STABILIZER BUSHING	4150 18
CLIP	1412 14
	1520 15
	1522 28
	1711 12
	2120 17
	2452 16
	4410 06
	6430 06
	7310 08
	7330 15
	7610 08
	8110 16
	8210 23
CLIP-AUX RESONATOR	2410 20
CLIP-BRAKE HOSE	4650 10
CLIP-BRAKE PIPE	4650 16
CLIP-DOOR TRIM	7210 16
	7211 14
	7220 08
	7221 11

Содержание

PART NAME INDEX

English

PART NAME	KEY No.
CLIP-FRONT COVER	7140 14
CLIP-FUEL INJECTOR	1410 14
	1411 12
CLIP-GLOVE BOX LOCK	7110 11
CLIP-IGNITION CABLE	1710 10
CLIP-LINKAGE	6220 03
	6320 06
	6350 03
	7310 02
	7330 09
CLIP-LOCK GLOVE BOX	7111 12
CLIP-MOUNTING	4950 31
	8340 25
CLIP-RADIATOR GRILLE	6710 04
CLIP-RETAINING	3910 12
CLIP-SAFETY	3910 12
CLIP-SHROUD	2210 11
CLIP-SPRING	6710 05
	8350 09
CLOCK-DIGITAL	7110 24
	7121 13
CLUSTER-SWITCH PLATE	7121 14
CLUTCH&PULLEY KIT	8320 02
CO POTENTIOMETER	2510 08
COCK-DRAIN	2210 12
COIL A	1720 07
COIL A-DIS	1711 01
COIL A-IGNITION	1710 01
COIL&BEARING A	8320 07
COIL-DISTRIBUTOR	1712 01
	1713 01
COLLAR	1740 04
	1741 04
	1760 13
COLUMN A-STEERING	4830 01
COMPRESSOR A	8320 01
COMPRESSOR SUB A	8320 09
CONDENSER A	8340 01
CONNECTOR A-BATTERY	5610 10
CONNECTOR-FUEL RAIL	1410 16
CONNECTOR-REAR DUCT	8110 17
CONSOLE A-FRONT	7140 01
CONSOLE A-REAR	7140 02
CONTACT-SLIDING	4810 03
CONTROL A-GEARSHIFT	3910 01
CONTROL UNIT-ELECTRIC	2510 01
CONTROL UNIT-PARKING SENSOR	5140 17
CONTROL-GEARSHIFT GUIDE	3910 10
CONTROL-REMOTE	7210 03
	7211 02
	7220 03
	7221 02
CONVERTER A-CATALYTIC	2460 09
CORE A-RADIATOR	2210 02
CORE-EVAPORATOR	8210 20
CORE-HEATER	8210 26
COUPLING	1720 13
COUPLING-FLANGE&STEERING	4920 03
COUPLING-FLANGE&STEERING	4930 02
COVER	1740 28
	1741 27
COVER A-CAMSHAFT	1321 07
COVER A-CAMSHAFT SUPPORT	1320 03
COVER A-CAMSHAFT,UPPER	1321 03
COVER A-CONSOLE	7140 12
COVER A-GEARSHIFT	3260 31
COVER A-POWER WINDOW SWITCH	7210 06
COVER A-TIMING BELT,LOWER	1331 22
COVER A-TIMING BELT,LWR	1332 22
COVER A-TIMING BELT,UPPER	1331 19
COVER A-TIMING BELT,UPR	1332 19
COVER COMPLETET-CM/SHF	1321 16
COVER,CHMSL	5140 21
COVER-AIR CONDITIONING	8110 15
COVER-ARMREST,FRONT	7211 10
COVER-ARMREST,REAR	7211 07
COVER-BACK PANEL LOWER	7330 18
COVER-BATTERY TERMINAL	5610 08
COVER-CLUTCH	3110 02
COVER-CLUTCH HOUSING	3220 06
COVER-CONSOLE	7140 13
COVER-DIFFERENTIAL GEAR	3220 08
COVER-DIMMER&WIPER BLANK	7120 08
COVER-DUST	8330 09
COVER-FRONT,TIMING BELT	1331 36
COVER-FUEL PUMP HOLE	6510 14
COVER-FUSE BOX	7110 20
	7111 20
COVER-GEARSHIFT	3260 12
COVER-HANDLE	7310 04
COVER-HEATER&EVAPORATOR CORE	8210 24
COVER-HOLE	5220 19
COVER-HOUSING END	4920 12
	4930 08
COVER-LOCK CYLINDER	6460 07
COVER-OIL PUMP	1230 09
COVER-PARKING BRAKE	6510 05
COVER-PEDAL PLATE	4430 10
COVER-RADIATOR GRILLE	6710 06
COVER-REAR DOOR CENTER PART	7220 12
COVER-REAR FRAME ROOF	7310 03
COVER-REAR SEAT BACK	7540 07
COVER-REAR SEAT HINGE	7540 08
COVER-RECLINER,INNER	7520 17
COVER-RECLINER,OUTER	7520 16
COVER-ROCKER PANEL	7610 04
COVER-SCREW	7530 08
COVER-STEERING COLUMN,LOWER	4820 02
COVER-STEERING COLUMN,UPPER	4820 01
COVER-STEERING GEAR PASS	4940 07
COVER-STEERING KNUCKLE SHEET	4130 02
COVER-SWITCH BLANK	7120 07
	7121 07
COVER-THERMOSTAT	1681 05
COVER-TRANSEAXLE	3250 16
COVER-TRANSMISSION CASE	3220 11
COVER-TRIM SHROUD SIDE	7330 23
COVER-WHEEL	6660 05
COVER-WINDOW FRAME,INNER	6230 12
COVERING SET-FRONT SEAT	7520 19
COVERING-FRONT SEAT BACK	7520 08
COVERING-FRONT SEAT CUSHION	7520 11
COVERING-HEADREST	7520 05
COVERING-REAR SEAT	7540 02
COVERING-REAR SEAT BACK	7540 05
COWL	6150 08
CRANK-BELL	6320 07
CRANK-WINDOW LIFTER	6330 17
	7211 16
	7221 14
CRANKSHAFT	1220 07
CROSSMEMBER-FLOOR PANEL, FRONT	6520 04
CROSSMEMBER-FRONT SEAT	6510 02
CROSSMEMBER-RADIATOR	6520 02
CROSSMEMBER-REAR SEAT	6520 09
CUFF-BRAKE WHEEL CYLINDER	4520 08
CYLINDER A-MASTER	4620 16
CYLINDER-BODY	4520 09
CYLINDER-BRAKE WHEEL	4520 03
CYLINDER-MASTER	4410 07
CYLINDER-RELEASE	4410 15
CYLINDER-SHAFT&GUIDE PIN	8320 13
= D =	
DAMPER-STABILIZER	4310 17
DEADENER-FLOOR FRONT TUNNEL	7610 17
DEADENER-FLOOR PANEL,FRONT	7610 16
DEADENER-FLOOR PANEL,REAR	7610 18
DEADENER-FLOOR REAR TUNNEL	7610 19
DEADENER-REAR SEAT FLOOR	7610 20
DEADENER-TRUNK FLOOR	7610 21
DEFLECTOR-WATER	4190 20
	6150 07
DEFROSTER-AIR VENT DUCT	8110 19
DISC	4140 03
DISC-BEVEL GEAR	3270 07
DISC-BRAKE	4130 06
DISC-CLUTCH	3110 01
DISC-INSULATION	4430 02
DISC-MAINSHAFT	3230 34
DISTRIBUTOR A-IGNITION	1720 01
DISTRIBUTOR-WATER	2230 16
DOOR-FUEL FILLER	6420 01
DOWEL	7110 19
	8110 04
DRIVE A	1760 16
DRIVE A-CLUTCH	8320 04
DRIVER-SCREW	9110 03
DRUM-BRAKE	4330 10
DUCT-AIR DEFROSTER	8210 15
= E =	
ELEMENT-AIR CLEANER	2410 02
EMBLEM-RADIATOR	6650 01
EMBLEM-TRUNK LID	6650 02
ENGINE A	1110 01
	1111 01
ESCUTCHEON-REMOTE	7210 02
ESCUTCHEON-REMOTE CONTROL	7211 03
	7220 02
	7221 03
EXTENSION-FLOOR PANEL,REAR	6510 09
= F =	
FACIA-FRONT BUMPER	6720 02
FACIA-REAR BUMPER	6730 02
FAN	1740 05
	1741 05
FASTENER-BOWDEN CABLE SPRING	6130 12
FASTENER-SPRING	2120 10
	2130 13
FILLER-DROP WINDOW GLASS	6230 05
	6330 11
FILTER-FUEL	2110 23
	2120 14
FILTER-OIL	1230 30
FILTER-WATER CORE	8210 30
FINGER-SHIFT	3260 20
FLANGE-DIFFERENTIAL GEAR BEARING	3270 15
FLUID-BRAKE	9120 05
FLUID-WINDOW CLEANER	9120 06
FLYWHEEL A	1220 10
FOLLOWER-CAM	1310 17
FORK A-GEARSHIFT SLIDING	3250 11
FORK-1ST&2ND GEARSHIFT	3260 01
FORK-3RD&4TH GEARSHIFT	3260 04
FORK-CLUTCH RELEASE	3220 18
FORK-GEARSHIFT REVERSE	3260 09
FRAME	8210 03
FRAME&BEARING A	1741 07
FRAME&BEARING A-DRIVE END	1740 07
FRAME-COMMUTATOR END	1760 21
FRAME-DEFROSTER	8110 14
FRAME-FIELD	1760 17
FRAME-FRONT SEAT BACK	7520 10
FRAME-FRONT SEAT CUSHION	7520 13
FRAME-GRIP HANDLE	7210 10
FRAME-INSTUMENT PANEL CENTER	7130 01
FRAME-LOCKING BUTTON	7210 05
	7220 05
FRAME-REAR ROOF	6430 04
FRAME-RECEIVER	5430 04
FRAME-ROOF SIDE INNER	6410 16
FRAME-SLIP RING END	1740 22

Содержание

PART NAME INDEX

English

PART NAME	KEY No.
FRAME-SLIP RING END	1741 18
FUNNEL-RESERVOIR	5330 06
FUSE	5620 02
= G =	
GARNISH A-REAR	6650 09
GASKET	4410 09
	6420 02
	8210 22
	8220 06
	9120 13
GASKET KIT-ENG OVERHAUL	1140 01
	1141 01
GASKET-AIR INLET	8230 04
GASKET-AIR INLET MOUNTING	8230 06
GASKET-BEARING PLATE	3250 19
GASKET-BLOWER RESISTOR	8220 02
GASKET-CAMSHAFT SUPPORT COVER	1320 05
GASKET-CATAL CONVERTER	2460 10
GASKET-COVER,CAMSHAFT	1321 08
GASKET-CYLINDER HEAD	1310 22
	1311 25
GASKET-DIFFERENTIAL GEAR COVER	3220 09
GASKET-EGR ADAPTER	1521 14
GASKET-EGR ADAPTOR	1311 30
GASKET-EGR MANIFOLD BLOCK	1521 09
GASKET-EGR PIPE,VGIS	1522 18
GASKET-EGR VALVE	1311 34
	1520 07
	1521 18
GASKET-EXHAUST MANIFOLD	1530 02
	1531 02
	1532 02
GASKET-EXHAUST,FRONT PIPE	2460 01
GASKET-GEARSHIFT COVER	3260 27
GASKET-HEAD	8320 16
GASKET-INTAKE MANIFOLD	1520 02
	1521 02
	1522 25
GASKET-LIQUID	1230 34
GASKET-OIL PAN	1230 28
GASKET-OIL PUMP BODY	1230 11
GASKET-OIL SEPARATOR	1240 01
GASKET-PIPE FLANGE	1521 12
GASKET-PUP CONV INLET	2460 30
GASKET-THROTTLE BODY	1410 02
	1411 02
GASKET-TRANSAXLE COVER	3250 17
GASKET-TROTTLE BODY	1522 24
GASKET-WATER TANK	2210 05
GAUGE-FUEL&TEMPERATURE	5220 06
GEAR A-1ST SPEED	3230 31
GEAR A-2ND SPEED	3230 19
GEAR A-3RD SPEED	3230 16
GEAR A-4TH SPEED	3230 05
GEAR A-5TH SPEED TRANSAXLE	3230 39

PART NAME	KEY No.
GEAR A-CRANKSHAFT	1331 17
	1332 17
GEAR A-DRIVEN WORM	3220 24
GEAR A-INPUT SHIFT CLUSTER	3240 03
GEAR A-POWER STEERING	4910 02
GEAR A-REVERSE IDLER	3240 11
GEAR A-SLIDING	3230 24
GEAR A-STEERING	4910 01
GEAR-AXLE SHAFT BEVEL	3270 05
GEAR-CAMSHAFT	1330 06
	1331 09
	1332 09
GEAR-CLUSTER GEAR 5TH SPEED	3240 08
GEAR-CLUTCH	3230 09
GEAR-CRANKSHAFT	1330 11
GEAR-DIFFERENTIAL BEVEL	3270 06
GEAR-DRIVEN WORM	3270 03
GEAR-HELICAL DIFFERENTIAL GEAR	3270 02
GEAR-OIL PUMP	1230 07
GEAR-SLIDING TO REVERSE	3230 26
GLASS-BACK WINDOW	6640 02
GLASS-FRONT WINDOW	6640 03
GLASS-OUTSIDE MIRROR	6630 02
GLASS-QUARTER WINDOW	6640 06
GLASS-REAR FIXED WINDOW	6640 05
GLASS-REAR WINDOW	6640 04
GLASS-WINDSHIELD	6640 01
GREASE	9120 07
GRILLE-FRONT FOG LAMP	6720 27
GRILLE-RADIATOR	6710 01
GRIP-HANDLE FRONT DOOR	7210 09
GRIP-OUTSIDE MIRROR	6630 03
GROMMET	1230 32
	2120 05
	2130 20
	3220 29
	4620 02
	4950 18
	6110 16
GROMMET-INSULATING	8340 07
GROMMET-MOUNTING	4920 13
	4930 09
GROMMET-PIPE VACUUM	8350 04
GROMMET-RESONATOR	2410 14
GROMMET-WHEEL HOUSE	2410 11
GROMMET-WIPER UNIT	5310 07
GUARD-FENDER MUD	6750 01
GUARD-REAR BUMPER MUD	6750 06
GUIDE-RACK&INSERT	4930 11
GUIDE-SEAT BELT	7560 06
GUIDE-THRUST BEARING	3220 15
GUIDE-VALVE	1310 02
	1311 02
GUSSET-SIDE PANEL,OUTER	6410 12
= H =	

PART NAME	KEY No.
HANDLE A	7310 05
HANDLE A-TRUNK LID	6450 12
HANDLE-DOOR OUTSIDE	6220 18
	6320 19
HEAD A-CYLINDER	1310 01
	1311 01
HEAD COMPLETE-CYLINDER	1310 24
HEAD-FRONT	8320 11
HEADLINING A	7310 01
HEADREST	7520 03
HEATSHIELD-EXH MANIFOLD	1531 06
	1532 06
HEATSHIELD-EXHAUST MANIFOLD	1530 03
HINGE-GLOVE BOX	7110 14
HINGE-HOOD	6110 02
HINGE-REAR SEAT	7540 10
HINGE-TRUNK LID	6440 02
HOLDER-ASHTRAY	7130 07
HOLDER-BATTERY	5610 03
HOLDER-BRUSH	1760 18
HOLDER-BULB	5110 17
HOOD PANEL	6110 01
HOOD-FRONT,LOWER	1330 16
HOOD-FRONT,UPPER	1330 15
HOOD-TIMING BELT,REAR	1330 04
HORN A	5410 01
HOSE	2120 07
	2130 08
HOSE A-HOOD	5330 08
HOSE A-RESERVIOR,FRONT	5330 04
HOSE A-VACUUM	2452 05
	8350 11
HOSE-BRAKE,FRONT	4650 06
HOSE-BRAKE,REAR	4650 07
HOSE-BREATHER	2451 07
HOSE-CANISTER VENTILATION	2130 16
HOSE-DEFROSTER	8110 10
HOSE-ELASTIC,GEAR	4950 02
HOSE-ELASTIC,PUMP	4950 01
HOSE-ELBOW,AIR CLEANER	2410 17
HOSE-ELBOW,LOWER	2230 02
	2231 02
HOSE-ELBOW,UPPER	2230 01
	2231 01
HOSE-ENGINE VENTILATION	1240 05
HOSE-FUEL FEEDING,FRONT	2122 01
HOSE-FUEL RETURN	2122 02
HOSE-HEATER FEEDING	2230 11
HOSE-HEATER RETURN	2230 12
HOSE-HEATER,FEEDING	2231 11
HOSE-HEATER,RETURN	2231 12
HOSE-HYDRAULIC CLUTCH	4410 13
HOSE-MANIFOLD&DISTRIBUTOR	2230 14
HOSE-PIPE TO WATER PUMP	2231 05
HOSE-PIPE&SURGE TANK	2230 06
HOSE-PIPE&WATER PUMP	2230 05
HOSE-RADIATOR TO SURGE TANK	2231 07
HOSE-RADIATOR&SURGE TANK	2230 07

PART NAME	KEY No.
HOSE-REFRIGERANT SUCTION	8340 21
HOSE-RESERVOIR	4410 05
HOSE-RETURN FLOW	4950 04
HOSE-SUCT&DISCH FREON	8340 14
HOSE-SUCTION	4950 05
HOSE-SUCTION LINE,PUMP	4950 06
HOSE-SURGE TANK TO PIPE	2231 06
HOSE-THROTTLE BODY,FEED	2230 13
	2231 13
HOSE-THROTTLE BODY,RETURN	2230 15
	2231 14
HOSE-VACUUM	1410 10
	1411 10
	2450 01
	2451 01
HOSE-VACUUM TANK&PIPE	8350 05
HOSE-VENTILATION	2130 12
	2410 18
	2450 07
	8110 09
HOSE-WATER DRAIN	8340 30
HOUSING A	1760 02
HOUSING A-AIR INLET	8230 01
HOUSING A-IGNITION SWITCH	4830 33
HOUSING A-NOZZLE,CENTER	8110 02
HOUSING A-RADIATOR GRILL	6710 07
HOUSING A-SIGNAL SWITCH	4830 06
HOUSING A-STEERING COLUMN	4830 13
HOUSING A-THERMOSTAT	1681 07
	1682 07
HOUSING-AIR DISTRIBUTION	8110 13
HOUSING-CONTROL SWITCH	8350 14
HOUSING-DIFFERENTIAL GEAR	3270 01
HOUSING-IGNITION SWITCH	4830 34
HOUSING-LIGHTER	7130 09
HOUSING-NOZZLE,CENTER	8110 18
HOUSING-NOZZLE,OUTER	8110 08
HOUSING-RACK&PINION	4920 11
HOUSING-THERMOSTAT	1680 01
HUB-BRAKE DISC	4130 05
HUB-REAR WHEEL	4330 03
= I =	
INJECTOR A-FUEL	1410 11
	1411 11
	1412 11
INSERT-NOZZLE,CENTER	8110 03
INSERT-NOZZLE,OUTER	8110 07
INSERT-OIL PAN PLUG	1230 27
INSERT-SIDE PANEL,OUTER	6410 11
INSERT-VENTILATION	7221 13
INSTRUMENT A	5220 01
INSULATION	1740 26
INSULATION-A PILLAR	7610 22
INSULATION-B PILLAR	7610 23
INSULATION-DASH PANEL UPPER,INNER	7610 10

Содержание

PART NAME INDEX

English

PART NAME	KEY No.
INSULATION-DASH PANEL,INNER	7610 11
INSULATION-DASH PANEL,OUTER	7610 09
INSULATION-LOWER INSTRUMENT	7110 21
ISOLATOR-AIR CLEANER	2410 08
= J =	
JACK A	9110 04
JACKET A-STEERING COLUMN	4830 14
JAMPER A	2122 11
JET-VENTING	4520 05
JOINT A-SEAL&C/G	4120 03
JOINT A-SEAL&C/V	4120 01
JOINT SET-CONT ARM BALL	4150 02
= K =	
KEY-1ST&2ND SYNCHRONIZER	3230 27
KEY-5TH SPEED SYNCHRONIZER	3230 45
KEY-BLANK	6460 06
KEY-SYNCHRONIZER	3230 11
KEY-VALVE	1310 15
	1311 16
KNEE BOLSTER	7111 21
KNOB-GEARSHIFT	3910 02
KNOB-RECLINER,LEVER	7520 14
KNUCKLE-STEERING	4130 01
= L =	
LAMP	5410 15
LAMP-FOG	5110 10
LAMP-HEAD	5110 01
LAMP-HIGH MOUNT STOP	5140 12
LAMP-LICENSE PLATE	5140 09
LAMP-ROOM,FRONT	5410 03
LAMP-TAIL	5140 01
LAMP-TURN SIGNAL	5110 07
LATCH-HOOD LOCK	6130 04
LATCH-TRUNK LID	6450 06
LENS-TURN SIGNAL ADD.	5110 16
LETTERING	6650 03
LEVER	1760 04
	8210 07
LEVER A-GEARSHIFT	3910 03
LEVER-ACCEL CONTROL PEDAL	4440 13
LEVER-ARM	1522 31
LEVER-GEARSHIFT INTER	3260 22
LEVER-HOOD BOWDEN CABLE	6110 15
LEVER-PARKING BRAKE	4530 01
LEVER-RELEASE	3220 20
LIA DISPLAT ASSY	5140 15
LIFTER A-WINDOW,FRONT	6230 14
LIFTER A-WINDOW,REAR	6330 21
LIFTER-CAM FOLLOWER	1310 18
LIFTER-WINDOW,FRONT	6230 07
LIFTER-WINDOW,REAR	6330 13
LIGHTER-CIGARETTE	7130 08
LINE KIT-CYLINDER	4930 05
LINER-FENDER	6140 07
LINING-FLOOR PANEL,FRONT	7610 01
LINING-FLOOR PANEL,REAR	7610 02
LINING-FLOOR PANEL,TRUNK	7610 03
LINKAGE-WIPER UNIT	5310 09
LOCATOR-FRONT SPRING	4140 10
LOCK A-GLOVE BOX	7110 10
	7111 10
LOCK SET	6460 04
LOCK SET-CAR	6460 01
LOCK SET-DOOR	6460 03
LOCK SET-GLOVE BOX	6460 05
LOCK SET-STEERING	6460 02
LOCK&SLEEVE KIT	8320 08
LOCK-FRONT DOOR	6220 01
LOCK-REAR DOOR	6320 01
LONGITUDINAL A-FRONT	6520 05
LONGITUDINAL A-REAR	6520 10
= M =	
MAGNET	3220 23
	3250 18
MANIFOLD A-EXHAUST	1530 01
	1531 01
	1532 01
MANIFOLD A-INTAKE	1520 01
	1521 01
	1522 01
MASK&LENS	5220 03
MAT-FLOOR PANEL,TRUNK	7610 03
MIRROR A-INSIDE,TILTABLE	7320 01
MIRROR A-OUTSIDE	6630 01
MODULE	1720 05
MODULE-CHIME BELL	5620 04
MOLDING-BACK WINDOW	6640 08
MOLDING-BUMPER BRIGHT	6720 26
	6730 04
MOLDING-CENTER FRAME	7130 02
MOLDING-CLUSTER HOUSING	7120 01
	7121 01
MOLDING-FENDER	6610 01
MOLDING-FRONT DOOR	6610 02
MOLDING-GUIDE RAIL,INNER	7530 05
MOLDING-QUARTER	6610 04
MOLDING-REAR DOOR	6610 03
MOLDING-WINDSHIELD	6640 07
MOTOR&FAN A	8220 05
MOTOR-POWER WINDOW,FRONT	6230 08
MOTOR-POWER WINDOW,REAR	6330 14
MOTOR-WIPER	5310 01
MOUNT A-PEDAL	4440 20
MUFFLER-EXHAUST,FRONT	2460 14
MUFFLER-EXHAUST,REAR	2460 15
= N =	
NECK-WATER INLET	1210 06
NOZZLE-DEFROSTER,LATERAL	8110 06
NOZZLE-WINDSHIELD WASHER	5330 09
NUT	1412 24
	1521 04
	1522 16
	1530 05
	1531 03
	1532 03
	1711 02
	1712 02
	1713 02
	1720 21
	1740 02
	1741 02
	1750 07
	1751 07
	1760 19
	2130 04
	2220 12
	2230 10
	2231 10
	2410 13
	2452 14
	2460 12
	4130 08
	4140 02
	4150 06
	4190 05
	4310 04
	4320 02
	4410 08
	4420 06
	4430 03
	4530 13
	4620 03
	4830 02
	4910 05
	4940 06
	5110 13
	5140 02
	5310 06
	5410 07
	5610 04
	6220 19
	6320 20
	6330 10
	6450 14
	6610 06
	6720 08
	6730 25
	7110 02
	7111 02
NUT	8220 04
	8230 03
	8320 03
	8330 07
	8340 04
NUT-ADJUSTER PLUG LOCK	4920 22
NUT-ARMREST	7211 09
	7221 08
NUT-CAGE	2130 07
NUT-CASTLE	4130 08
	4150 14
	4330 06
NUT-CLAMP	6140 03
	6720 13
	6730 23
	6750 08
	7110 05
	7111 05
	7130 13
	7140 18
NUT-CLIP	4950 23
	6720 15
	6730 30
NUT-EXPANSION	6150 12
	6750 03
	7140 07
	8340 08
NUT-FLANGED	5110 04
NUT-HEXAGON	2460 19
NUT-HEXAGONAL	2220 08
NUT-HEXAGONAL LOCK	1520 04
NUT-LOCKING	5310 05
NUT-RADIATOR GRILLE	6710 03
NUT-SPECIAL	2110 09
	6720 25
	6730 13
	8340 05
NUT-SPECIAL CLAMP	7110 08
	7111 08
NUT-SPEED	6450 15
= O =	
OIL-ENGENE	9120 01
OIL-MANUAL TRANSAXLE	9120 02
OIL-POWER STEERING	9120 04
ORIFICE	8340 26
= P =	
PAD A-HEADREST	7520 04
PAD SET-FRONT BRAKE	4510 11
	4512 02
PAD-ACCEL CONTROL CABLE	4440 14
PAD-CLUTCH PEDAL	4420 02
PAD-FRONT SEAT BACK	7520 09

Содержание

PART NAME INDEX

English

PART NAME	KEY No.
PAD-FRONT SEAT CUSHION	7520 12
PAD-REAR SEAT	7540 03
PAD-REAR SEAT BACK	7540 06
PAD-REAR SPACER SEALING	6730 27
PAN A-OIL	1230 23
PANEL A-DASH	6150 01
PANEL A-FENDER	6140 01
PANEL A-FLOOR,FRONT	6510 01
PANEL A-FLOOR,REAR	6510 07
PANEL A-FLOOR,SIDE	6510 04
PANEL A-FRONT	6130 01
PANEL A-FRONT DOOR	6210 01
PANEL A-INSTRUMENT	7110 01
	7111 01
PANEL A-LOWER BACK	6510 11
PANEL A-REAR DOOR	6210 02
PANEL A-ROOF	6430 01
PANEL A-SIDE INNER	6410 17
PANEL A-SIDE OUTER	6410 02
PANEL A-TRUNK LID	6440 01
PANEL A-UPPER BACK	6440 04
PANEL A-WHEELHOUSE FRONT	6140 11
PANEL A-WHEELHOUSE INNER	6410 18
PANEL C-SIDE OUTER	6410 01
PANEL-HINGE PILLAR	6410 03
PANEL-OUTER	6410 06
PANEL-QUARTER OUTER,UPPER	6410 07
PANEL-ROCKER OUTER	6410 05
PANEL-SIDE OUTER,ROOF	6410 04
PARKING SENSOR	5140 19
PAWL-GEARSHIFT ROD	3260 08
PEDAL-BRAKE	4430 09
PEDAL-CLUTCH	4420 01
PIECE-5TH SPEED ENGAGING	3260 07
PIECE-5TH SPEED GUIDE	3230 44
PIECE-BACK WINDOW LOCATING	6640 10
PIECE-CONNECTING	1230 31
PIECE-GUIDE 1ST&2ND SPEED	3230 25
PIECE-GUIDE,GLASS DROP	6230 13
PIECE-SEAT ADJUSTMENT END	7530 03
PIECE-STATIONARY POLE	1720 03
PIECE-VALVE THRUST	1310 16
PIECE-WINDSHIELD LOCATING	6640 09
PILLAR-FRONT BODY,INNER	6410 14
PILOT-HOOD LOCK	6110 13
PIN	3910 11
	4420 14
PIN KIT-FR&GREASE	4512 03
PIN&SPRING SHOE KIT	4510 08
PIN-BLOCKING	3250 08
PIN-COILED	3260 03
PIN-DIFFERENTIAL SPRING	3270 09
PIN-DOOR STRIKER	6220 04
	6320 03
PIN-DOWEL	2110 07
	3220 02
	3250 07
PIN-HINGE	7540 09
PIN-PISTON	1220 02
PIN-PISTON ROD	4620 14
PIN-RETAINING SPRING	4520 20
PIN-ROLLER	1720 14
PIN-SPLIT	4130 09
	4330 07
PIN-TIMING	1330 18
PINION-BEARING	4920 08
PINION-STOP	1760 15
PIPE A-ADAPTOR,FEEDING	2122 04
PIPE A-ADAPTOR,RETURN	2122 06
PIPE A-FRONT EXHAUST	2460 07
PIPE A-SUCTION LINE	4950 30
PIPE A-VACUUM	1520 08
	2452 02
PIPE-BRAKE,FRONT	4650 01
PIPE-BRAKE,REAR	4650 04
PIPE-CONDENSOR LIQUID	8340 17
PIPE-CONNECTING,EXHAUST	2460 28
PIPE-EGR PASSAGE	1522 10
PIPE-ENGINE VENTILATION	1240 03
PIPE-EVAPORATOR LIQUID	8340 18
PIPE-FUEL	2120 08
PIPE-FUEL RETURN PIPE	2120 03
PIPE-FUEL VAPOR	2130 10
PIPE-FUEL,FEEDING	2120 01
PIPE-GEAR HIGH PRESSURE	4950 03
PIPE-HEATER TAKE OFF	1311 26
PIPE-HYDRAULIC CLUTCH	4410 10
PIPE-OIL SUCTION	1230 18
PIPE-RADIATOR&ENGINE	2230 03
PIPE-RADIATOR,PUMP	2231 03
PIPE-SUCTION,EVAPORATOR	8340 19
PIPE-VACUUM	2130 18
	2450 02
	2451 02
	8350 03
PIPE-VACUUM SENSOR	2510 07
PIPE-VENTILATION	2130 14
PISTON	1220 01
	4510 10
	4512 06
PISTON SEAL KIT	4510 09
PISTON&SEAL KIT	4620 21
PISTON-WHEEL BRAKE CYLINDER	4520 07
PIVOT-SUPPORT ROD	6130 06
PLATE	1760 05
PLATE A-BACK,TIMING BELT	1331 04
	1332 04
PLATE&BASE	1720 02
PLATE-BALL BEARING	4140 07
PLATE-BEARING	3250 05
PLATE-BRACKET	4520 13
PLATE-BRAKE BACKING	4520 02
PLATE-BUMPER	4150 10
PLATE-BUMPER,UPPER&LOWER	4320 03
PLATE-CAMSHAFT PRESSURE	1320 12
PLATE-CONTROL ARM&SUPPORT	4150 08
PLATE-CRANKSHAFT,PRESSURE	1331 28
PLATE-DASH PANEL STRIKER	6150 02
PLATE-DEPOSIT BOX	7210 15
PLATE-DISTANCE	4920 29
PLATE-GUARD	3260 23
	8330 10
PLATE-HOOD WIRING GUIDE	6110 08
PLATE-LOCKING	3270 17
	4190 17
	4830 03
	4920 31
PLATE-LONGITUDINAL CLOSING,FRONT	6520 03
PLATE-LOWER STUD	6730 08
PLATE-PRESSURE	1330 12
	1332 28
PLATE-PRINTED CIRCUIT	5220 07
PLATE-REAR BUMPER IMPACT BAR	6730 07
PLATE-SECURING SPRING	4520 22
PLATE-VALVE	8320 15
PLATE-VALVE SPRING	1310 14
PLATE-WEB,REAR	6410 19
PLAYER-CD W/MP3	5430 03
PLIER	9110 08
PLUG	1210 12
	1760 06
	3250 10
	4520 12
	4920 21
	6220 12
	6320 13
	7610 12
PLUG-CONTACT SWITCH	6220 16
	6320 17
PLUG-GEARSHIFT COVER	3260 29
PLUG-IGNITION TIMING	1210 03
PLUG-OIL DUCT CLOSING	1311 10
PLUG-OIL FILLER	3260 30
PLUG-REAR CONSOLE	7140 08
PLUG-SCREW	1230 06
	1310 23
	1530 07
	1531 09
	3220 22
PLUG-SPARK	1710 03
PLUG-WATER CHAMBER CLOSE	1311 09
PLUG-WATER DRAIN	6410 20
	6510 12
PLUG-WATER DRAIN,CENTER	6150 06
PLUG-WATER DRAIN,RIGHT	6150 05
PLUNGER	1760 08
PLUNGER-VALVE,PRESS RELIEF	1230 03
POLE ROOF ANTENNA	5420 06
POLE-ANTENNA	5420 03
PROPORTIONER-BRAKE	4620 22
PROTECTOR-BLEEDER SCREW	4510 03
	4512 08
PULLEY	1740 03
	1741 03
PULLEY A	8330 06
PULLEY A-HYDRAULIC PUMP	4950 27
PULLEY&BEARING A	8320 06
PULLEY-CRANKSHAFT	1330 19
	1331 27
	1332 27
PULLEY-IDLER	1331 14
	1332 14
PUMP A-HYDRAULIC UNIT	4950 25
PUMP A-WATER	1331 01
	1332 01
PUMP-ELECTRIC WASHER	5330 03
PUMP-FUEL	2110 02
PUMP-OIL	1230 01
PUMP-WATER	1330 01
PUP CONVERTER A	2460 29
= R =	
RACK-STEERING	4920 23
RADIATOR A	2210 01
RAIL A-FUEL	1410 06
	1412 06
RAIL A-ROOF	6430 05
RAIL-DROP WINDOW	6330 12
RAIL-DROP WINDOW,FRONT	6230 06
RAIL-FUEL	1410 21
	1411 06
	1412 26
RAIL-INNER GUIDE	7530 01
RAIL-OUTER GUIDE	7530 04
RAIL-WINDSHIELD HEADER	6430 02
READJUSTING UNIT	4520 15
RECLINER A	7520 15
RECTIFIER	1740 18
	1741 15
REED-SUCTION	8320 14
REGULATOR	1740 16
REGULATOR&BRUSH A	1741 29
REGULATOR-FUEL PRESSURE	1410 08
	1411 08
REINF-CENTER PILLAR,FRONT	6410 09
REINF-CENTER PILLAR,REAR	6410 10
REINF-FRONT BODY PILLAR INNER	6410 15
REINF-FRONT BUMPER IMPACT BRACKET	6720 07
REINF-PANEL BRACKET	7111 24
REINF-REAR BUMPER IMPACT	6730 09
REINFORCEMENT-BUMPER	6510 10
REINFORCEMENT-FRONT HINGE	6410 13
REINFORCEMENT-FRONT TUNNEL	6520 08
REINFORCEMENT-REAR TUNNEL	6510 06
RELAY	5620 03
RELAY A-CENTRAL DOOR LOCK	6350 11
RESERVOIR A	5330 01
RESERVOIR-HYDRAULIC CLUTCH	4410 03
RESERVOIR-POWER STEERING OIL	4950 07
RESISTOR	5410 12

Содержание

PART NAME INDEX

English

PART NAME	KEY No.
RESISTOR-BLOWER MOTOR	8220 03
RESISTOR-DUAL	5410 12
RESONATOR	2410 09
RESONATOR-AUXILIARY	2410 19
RESONATOR-AUXILIARY,3RD	2410 27
RETAINER	1720 08
	2122 07
	8210 08
RETAINER&WASHER	6730 21
RETAINER-AIR TEMP SENSOR	2410 04
RETAINER-BUMPER	6730 18
RETAINER-SNAP	6720 12
	6730 16
RETAINER-VALVE SPRING	1311 15
RING GEAR-OIL PUMP	1230 08
RING SET-PISTON	1220 03
RING-3 CONE INTERMEDIATE	3230 22
RING-BACK UP SWITCH SEAL	3220 28
RING-BRAKE HOSE SEAL	4650 09
RING-CIGARETTE LIGHT	7130 10
RING-CLUSTER BEARING RETAINER	3240 06
RING-CRANKSHAFT SEAL	1230 02
RING-CYLINDER BLOCK SEAL	1330 02
	1331 02
	1332 02
RING-DEFLECTING	4120 20
RING-DIFFERENTIAL BEARING	3270 12
RING-E	4420 12
RING-EXH VALVE SEAT	1311 04
RING-EXHAUST PIPE TRIM	2460 27
RING-FRONT SPRING INSULATOR	4140 11
RING-INSIDE SYNCHRONIZER	3230 21
RING-INSULATING,FR LWR	4140 16
RING-INSULATION	2460 13
RING-INT VALVE SEAT	1311 03
RING-INTERNAL RETAINING	4920 16
RING-JOINT RETAINING	4120 19
RING-LOCKING	1760 14
RING-O	1321 13
	1410 17
	1412 12
	1711 04
	1720 18
	2122 09
	3220 14
	3270 16
	4930 06
	4950 24
	8340 20
RING-O DIFFERENTIAL	3270 14
RING-O FR HEAD,CYLINDER	8320 12
RING-O FUEL INJECTOR,LOWER	1410 13
RING-O FUEL PIPE	2120 02
RING-O INJECTOR	1410 12
RING-OIL PUMP SEAL	1230 05
RING-OUTSIDE SYNCHRONIZER	3230 23
RING-REAR SPRING INSULATING	4320 11
RING-RETAINER	7540 11
RING-RETAINING	3230 10
	3240 05
	3260 17
	4130 03
	4530 16
	4620 15
	4830 09
	4920 07
	6730 10
	8320 05
RING-SEAL	1230 20
	1681 01
	2220 10
RING-SEAL,THERMOSTAT	1681 04
	1682 01
RING-SHAFT SEAL	1220 09
	1320 11
	3220 13
	3260 18
	3270 13
	4330 01
RING-SYNCHRONIZING	3230 07
RING-THERMOSTAT HOUSING SEAL	1680 02
RING-THREADED	4140 14
RING-TOLERANCE	1740 21
RING-WASHER RETAINING	3230 04
RIVET	4530 11
	6720 20
	6730 14
RIVET-EXPANSION	6140 08
	6720 21
RIVET-POP	6230 09
	6330 15
	6730 15
RIVET-ROUND HEAD	6110 12
ROD A-CONNECTING	1220 04
ROD A-GEARSHIFT	3260 19
ROD A-GEARSHIFT CONTROL	3910 09
ROD A-TIE	4940 01
ROD-1ST&2ND GEARSHIFT	3260 02
ROD-3RD&4TH GEARSHIFT	3260 05
ROD-CENTRAL LOCKING	6350 02
ROD-DOOR LOCKING	6220 06
	6320 08
ROD-DOOR LOCKING CON	6320 09
ROD-HOOD HOLD OPEN	6130 07
ROD-LATCH PULL	6450 04
ROD-OPERATING STOP	4530 08
ROD-OUTSIDE HANDLE	6220 21
	6320 22
ROD-PARKING BRAKE PULL	4530 10
ROD-PISTION	4620 13
ROD-REMOTE CONTROL	6220 07
	6320 05
ROD-REVERSE GEARSHIFT	3260 10
ROD-SOLENOID PULL	6450 03
ROD-TIE,INNER	4940 02
ROD-TIE,OUTER	4940 03
ROTOR	1720 16
	1740 08
	1741 08
= S =	
SCRAPER-OIL	1230 26
SCREEW	2130 23
	2510 10
	5140 14
SCREW	1230 10
	1330 08
	1410 09
	1411 09
	1521 06
	1522 36
	1531 05
	1710 02
	1740 19
	1741 12
	1760 11
	2110 14
	2120 12
	2130 03
	2220 03
	2230 21
	2231 04
	2410 06
	2460 06
	2510 03
	3210 02
	3220 16
	3250 23
	3910 04
	4130 10
	4150 07
	4190 02
	4310 02
	4320 08
	4330 11
	4410 02
	4440 12
	4520 11
	4530 02
	4650 12
	4820 05
	4830 25
	4910 06
	4920 02
	5110 03
	5140 11
	5310 10
	5330 07
	5410 06
	5420 04
	5430 06
	5610 07
SCREW	6110 03
	6130 05
	6140 02
	6150 10
	6220 02
	6320 02
	6330 06
	6350 15
	6420 03
	6440 03
	6450 09
	6630 05
	6720 09
	6730 20
	6750 07
	7110 03
	7111 03
	7130 11
	7140 03
	7210 07
	7211 08
	7220 13
	7221 07
	7310 06
	7320 03
	7330 08
	7520 18
	7530 07
	7550 08
	7560 07
	7610 05
	8110 05
	8330 02
	8340 03
	8350 06
SCREW&WASHER	1720 06
SCREW-ACCUMULATOR BRACKET	8340 12
SCREW-BLEEDER	4510 04
	4512 09
SCREW-BRAKE HOSE	4650 08
SCREW-FLANGED	8330 08
SCREW-FUEL PUMP	2110 04
SCREW-FUEL SENDER	2110 12
SCREW-HEXAGON HEAD	1110 03
	3220 07
SCREW-HEXAGONAL FLANGE	1750 10
SCREW-HEXAGONAL HEAD	2230 17
SCREW-HOSE&CYLINDER	4410 14
SCREW-HOUSING	8230 09
SCREW-IGNITION SWITCH	4830 36
SCREW-RADIATOR GRILLE	6710 02
SCREW-RETAINER	6730 19
SCREW-STEERING COLUMN	4830 04
SCREW-TAPPING	6450 13
	7121 15
SCREW-TENSION	8330 04
SEAL	1331 15
	8210 28

Содержание

PART NAME INDEX

English

PART NAME	KEY No.
SEAL KIT-C/V JOINT	4120 05
SEAL KIT-JOINT	4120 06
SEAL KIT-JOINT T/P	4120 07
SEAL KIT-PISTON	4512 05
SEAL SLEEVE SET	4510 06
SEAL-C/G JOINT	4120 11
SEAL-C/V JOINT	4120 10
SEAL-CAMSHAFT,FRONT	1321 11
SEAL-CHEESE HEAD	4510 07
SEAL-CLIP	8230 10
SEAL-COVER,FRONT	1331 37
SEAL-COVER,LOWER	1332 25
SEAL-COVER,UPPER	1332 21
SEAL-DASH RUBBER	4920 05
	4930 04
SEAL-EGR	1522 26
SEAL-EVAPORATOR CORE	8210 42
SEAL-EVAPORATOR&CASE	8210 33
SEAL-FLEXIBLE JOINT EXH	2460 04
SEAL-FORNT DOOR TRIM	7211 15
SEAL-FRONT DOOR TRIM	7210 14
SEAL-FRONT HOUSING	4620 04
SEAL-FUEL FILLER TUBE	2110 15
SEAL-FUEL PUMP	2110 03
SEAL-FUEL SENDER	2110 11
SEAL-HEATER&EVAPORATOR	8210 36
SEAL-HINGE	6110 09
SEAL-PINION	4920 06
SEAL-REAR DOOR TRIM	7220 09
	7221 12
SEAL-RESERVOIR	4620 19
SEAL-STRIKER PLATE	6150 03
SEAL-TIMING COVER,LOWER	1331 23
SEAL-TIMING COVER,UPPER	1331 20
	1332 20
SEAL-TUBE&MOUNTING	8210 17
SEAL-VALVE STEM	1310 12
	1311 13
SEAL-WASHER	1410 15
SEAT A-FRONT	7510 01
SEAT A-REAR	7540 01
SEAT A-SPRING,UPPER	4140 08
SEAT BACK A-REAR	7540 04
SEAT-FRONT	7520 02
SEAT-HEATER&EVAPORATOR	8210 34
SEAT-HOOD HOLD OPEN ROD	6110 05
SEAT-INTAKE VALVE SPRING	1310 10
SEAT-SPRING,UPPER	4140 09
SENDER-FUEL	2110 10
SENSOR A-AIR TEMP	1522 23
SENSOR A-CM/SHF POSITION	1331 42
	1332 42
SENSOR A-CM/SHF POSITON	1320 14
SENSOR A-COOLANT TEMPERATURE	1311 21
SENSOR A-CR/SHF POSITION	1330 24
SENSOR A-CRANKSHAFT POSITION	1331 32
	1332 32
SENSOR A-HEATED LAMBDA	2460 31

PART NAME	KEY No.
SENSOR A-MAP	1522 37
SENSOR A-TEMPERATURE	1311 20
SENSOR A-WHEELSPEED,FRT	4130 12
SENSOR-AIR TEMPERATURE	2410 03
SENSOR-DISTANCE	2510 04
SENSOR-ELECTRIC WASHER	5330 02
SENSOR-EXHAUST OXYGEN	1530 06
	1531 07
	1532 07
SENSOR-KNOCK	1210 13
SENSOR-PARKING ASSY	5140 16
SENSOR-ROUGH ROAD	2510 11
SENSOR-TEMPERATURE	1310 07
	1520 05
SENSOR-THROTTLE POSITION	1410 04
	1411 04
SENSOR-VACUUM	2510 05
SHACKLE-ENGINE TRANSPORT	1110 02
	1111 02
SHACKLE-LATCH	6450 08
SHAFT	8210 13
SHAFT A-FRONT AXLE	4110 01
SHAFT A-MAIN	1720 09
SHAFT A-MAIN,TRANSAXLE	3230 02
SHAFT A-STEERING COLUMN	4830 20
SHAFT-AXLE	4120 08
SHAFT-DIFFERENTIAL GEAR	3270 08
SHAFT-HINGE	7110 15
SHAFT-INPUT DRIVE	3240 02
SHAFT-PEDAL MOUNTING	4420 03
	4430 07
SHAFT-REVERSE IDLER GEAR	3240 12
SHELF-BACK PANEL UPPER	7310 07
SHELL-INLET TANK	2210 06
SHELL-OUTLET TANK	2210 07
SHIELD	1741 30
SHIELD-CATAL CONVERTER PROTV	2460 21
SHIELD-MUFFLER PROTECTIVE	2460 23
SHIELD-OIL RESERVOIR	4950 09
SHIM	4440 05
SHIM-ANTI NOISE	4510 12
SHIM-COVER	4510 13
SHIM-CYLINDER LOCK	6220 23
SHOE A-BRAKE,FRONT	4520 18
SHOE A-BRAKE,REAR	4520 19
SHOE SET-BRAKE,REAR	4520 23
SHOE-GEARSHIFT	3250 12
SHORT GEAR A	4920 01
	4930 01
SHROUD-HEATER CORE	8210 29
SHROUD-RADIATOR	2220 06
SLEEVE	1210 11
	4530 06
SLEEVE A-5TH SPEED SHIFT	3230 42
SLEEVE A-SHIFT	3230 08
SLEEVE-BELT GUIDE SPACER	7550 06
	7560 08
SLEEVE-CLUTCH HOUSING	1210 07

PART NAME	KEY No.
SLEEVE-CYLINDER HEAD OIL DUCT	1310 06
SLEEVE-DETENT	3250 24
SLEEVE-HEADREST	7520 06
SLEEVE-MAINSHAFT OIL DUCT	3220 04
SLEEVE-NEEDLE	3240 01
SLEEVE-OIL PUMP	1230 12
SLEEVE-PARKING BRAKE	4530 03
SLEEVE-SHIFT	3230 43
SLEEVE-SPLIT	6220 11
	6320 12
SLIDE-LOCK CYL COCKING	6220 24
SLIDER-OPERATION ROD	4530 09
SLIDING PIECE	8330 03
SLIDING PIN&SEAL SET	4510 05
SNORKEL-AIR CLEANER	2410 21
SOCKET&BULB	8350 15
SOCKET-BULB	5220 09
SOLENOID	1760 10
SOLENOID-TRUNK LID	6450 01
SPACER	1741 31
	4320 06
	8330 05
SPACER-ISOLATOR	2410 07
SPACER-SHAFT	4830 17
SPANNER	9110 05
SPARK PLUG	1711 06
	1713 06
SPEAKER-FRONT	5410 05
SPEAKER-REAR	5410 08
SPEEDOMETER	5220 04
SPINDLE A-WHEEL	4330 09
SPRING	1230 04
	1720 10
	1760 09
	5220 18
SPRING-1&2ND SYNCHRONIZER	3230 28
SPRING-3&4TH SYNCHRONIZER	3230 12
SPRING-5TH SPEED SYNCHRO	3230 46
SPRING-ADJUSTER	4920 20
SPRING-COMPRESSION	3250 09
	3260 15
	4440 11
	4520 10
	4530 07
SPRING-CONICAL SPIRAL	2460 05
SPRING-DETENT	1720 15
SPRING-EXTENSION	4520 16
SPRING-FRONT	4140 12
SPRING-HOOD CATCH	6110 11
SPRING-LEG	4440 10
SPRING-PAD	4512 07
SPRING-PEDAL MOUNT LEG	4430 08
SPRING-REAR	4320 10
SPRING-RETAINING	4150 15
	4420 07
	4430 04
	4620 11
	6330 19

PART NAME	KEY No.
SPRING-RETAINING	7211 17
	7221 15
SPRING-RETURN	4420 11
SPRING-STEERING SHAFT	4830 05
SPRING-TRUNK LID HINGE	6440 06
SPRING-VALVE	1310 13
	1311 14
STABILIZER-FRONT	4150 13
STABILIZER-REAR	4310 05
STAND-SPARE WHEEL	6510 08
STARTER A	1760 01
STATOR	1740 09
	1741 09
STICK-OIL LEVEL GAUGE	1210 08
STRAP-CANISTER	2130 06
STRAP-CORE MOUNTING	8210 25
STRAP-FUEL TANK	2110 06
STRAP-GLOVE BOX	7110 12
	7111 11
STRAP-MOUNTING	5710 17
STRIP-HOOD SEAL	6110 04
STRUT-SHOCK ABSORBER MOUNT	4140 06
STRUT-TENSION	4620 07
STUD	1740 27
	8330 11
STUD-EXHAUST PIPE	2460 02
SUNROOF A	6430 07
SUNSHADE A	7320 02
SUPPORT A-CAMSHAFT	1320 09
SUPPORT A-FRONT PANEL	6130 02
SUPPORT-ENG MT BRACKET	1332 38
SUPPORT-FRONT FACIA,UPPER	6720 06
SUPPORT-FRONT SEAT REAR,OUTER	6510 03
SUPPORT-HEATER RETURN HOSE	2230 20
	2231 15
SUPPORT-INTAKE MANIFOLD	2230 18
SUPPORT-ROOF	6430 03
SURGE TANK	2231 08
SWITCH A-AIR CON CONTROL	8350 13
SWITCH KIT-CUT OUT	8320 19
SWITCH KIT-FAN CYCLING	8320 20
SWITCH-BACK UP LAMP	3220 27
SWITCH-BACK WINDOW HEATED	7120 03
	7121 03
SWITCH-COMPRESSOR CUT OFF	8340 22
SWITCH-CONTROL	8350 20
SWITCH-DOOR CONTACT	6220 15
	6320 16
SWITCH-FRONT FOG LAMP	7120 04
	7121 04
SWITCH-GLOVE BOX LIGHT	5410 14
SWITCH-HAZARD LIGHT	7120 02
	7121 02
SWITCH-HEAD LEMP LEVEL	7120 12
	7121 12
SWITCH-IGNITION	4830 35
SWITCH-INTERVAL WIPER	7120 06
	7121 06

Содержание

PART NAME INDEX

English

PART NAME	KEY No.
SWITCH-OIL PRESSURE	1230 16
SWITCH-PARK BRAKE WARNING	4530 04
SWITCH-REAR FOG LAMP	7120 11
	7121 11
SWITCH-SIGNAL	4810 05
SWITCH-STOP LAMP	4430 14
SWITCH-TEMPERATURE	2220 09
SWITCH-TRUNK CONTACT	6450 10
SWITCH-TRUNK&FUEL LID	7120 09
	7121 09
SWITCH-WINDOW LIFTER	7210 18
	7220 11
SWITCH-WIPER	4810 06
= T =	
TACHOMETER	5220 05
TANK A-FUEL	2110 01
TANK A-VACUUM,VGIS	2452 11
TANK-SURGE	2230 08
TANK-VACUUM	8350 07
TAPPET-HYDRAULIC	1311 17
TENSIONER A	1330 09
TENSIONER A-TIMING BELT	1331 12
	1332 12
TERMINAL-BATTERY	5610 09
TERMINAL-BLOWER MOTOR	8220 08
THERMOSTAT	1680 03
THERMOSTAT A	1681 03
TRANSAXLE A-GEARSHIFT	3210 01
TRAY-ASHTRAY,REAR DOOR	7220 07
TRAY-BATTERY	6140 13
TRIM A-FRONT DOOR	7210 01
	7211 01
TRIM A-REAR DOOR	7220 01
	7221 01
TRIM-A PILLAR	7330 01
TRIM-B PILLAR,LOWER	7330 06
TRIM-B PILLAR,UPPER	7330 05
TRIM-QUARTER WINDOW	7330 14
TRIM-REAR SIDE PANEL	7330 13
TRIM-SHROUD SIDE	7330 02
TRIM-WHEELHOUSE,FRONT	7330 11
TRIM-WHEELHOUSE,REAR	7330 12
TUBE	1320 08
	4150 12
TUBE-FUEL FILLER	2110 16
TUBE-GAUGE STICK	1210 09
TUBE-MOTOR	8220 09
TUBE-PURGE,ENG	2130 19
= V =	
V BELT	1130 01
VALVE A-EGR	1311 35
	1520 06
VALVE A-EXHAUST GAS RECIRCULATION	1521 19
VALVE A-PWM	2130 26
VALVE A-SOLENOID	2452 09
VALVE KIT-CONTROL	8320 18
VALVE-2 WAY	2130 21
VALVE-AIR INLET	8230 02
VALVE-BYPASS	1210 10
VALVE-CHECK	2450 06
	2451 06
VALVE-EXHAUST	1310 08
	1311 12
VALVE-HEATER&EVAPORATOR	8210 32
VALVE-HIGH PRESSURE RELIF	8320 21
VALVE-IDLE AIR CONTROL	1410 05
	1411 05
VALVE-INTAKE	1310 09
	1311 11
VALVE-RUBBER	6660 04
VALVE-SOL	1520 12
VALVE-SOLENOID	2452 10
VALVE-TEMPERATURE	8210 31
VALVE-TIRE	6660 03
VALVE-W/SEAL	8210 35
VARNISH-CLEAR	9120 12
= W =	
WASHER	1311 24
	1320 07
	1330 07
	1332 10
	1521 10
	1531 04
	1720 12
	1750 09
	1760 20
	2110 08
	2120 13
	2410 26
	2460 18
	3220 28
	3910 07
	4140 05
	4150 05
	4190 04
	4410 21
	4420 05
	4430 06
	4440 05
	4830 21
	4910 07
	7550 05
WASHER-BRAKE PEDAL MOUNT	4430 12
WASHER-CAMSHAFT GEAR	1331 10
WASHER-CLUTCH GEAR THRUST	3230 13
WASHER-DISC	4520 17
WASHER-DISTANCE	6220 05
WASHER-DISTANCE	6320 04
WASHER-FRONT WHEEL HUB	4130 07
WASHER-FUEL PUMP	2110 05
WASHER-FUEL SENDER	2110 13
WASHER-LOCKING	4420 12
	4440 03
WASHER-MAIN SHAFT THRUST	3230 03
WASHER-MATRIC FLAT	6720 24
WASHER-PLAIN	1230 25
	1331 08
	3260 14
	4410 25
	4620 09
WASHER-REVERSE GEAR THRUST	3240 10
WASHER-SEAL	1230 15
WASHER-SEALING	6730 11
WASHER-SHEAR BOLT	4830 12
WASHER-SIDE GEAR THRUST	3270 04
WASHER-SPRING	1720 20
	4310 07
	4410 22
	4420 05
	4830 22
	7550 03
	8330 12
WASHER-TANG	1720 11
WASHER-TENSION	4440 07
	7550 07
WASHER-THRUST	3230 29
	4830 07
WASHER-TOOTH LOCK	6350 13
WASHER-WHEEL BEARING LOCK	4330 05
WASHER-WINDOW LIFTER CRANK	6330 18
	7211 18
	7221 16
WEATHERSTRIP-DASH PANEL	6150 04
WEATHERSTRIP-FIXED WINDOW	6330 16
WEATHERSTRIP-FRONT DOOR	7330 03
WEATHERSTRIP-REAR DOOR	7330 04
WEATHERSTRIP-ROOF SIDE	7330 20
WEATHERSTRIP-TRUNK LID	6440 07
WEATHERSTRIP-WINDOW CHANNEL,INNER	6230 02
	6330 02
WEATHERSTRIP-WINDOW CHANNEL,OUTER	6230 01
	6330 01
WEIGHT-BALANCE	6660 02
WHEEL A	6660 01
WHEEL-ALUMINIUM	6660 01
WHEEL-STEERING	4810 01
WIPER UNIT	5310 08
WIRE SET-HIGH TENSION	1710 04
	1711 07
	1713 07
WIRE-BACK WINDOW HEATED	5710 13
WIRE-HIGH TENSION	1710 05
	1711 08
	1713 08
WIRE-SEAT ADJUSTER	7530 02
WIRING ASSY,LICENSE PLATE	5140 20
WIRING HARNESS-BATTERY	5710 10
WIRING HARNESS-WHL SENSOR	5710 15
WIRING-AUTO TRUNK	5710 11
WIRING-CENTER CONSOLE	5710 09
WIRING-ENGINE	5710 03
WIRING-FLOOR	5710 07
WIRING-FRONT	5710 02
WIRING-FRONT DOOR	5710 05
WIRING-INJECTION	5710 04
WIRING-INSTRUMENT PANEL	5710 01
WIRING-REAR BODY	5710 08
WIRING-REAR DOOR	5710 06
WIRING-REAR END PANEL	5710 12
WORK A-FRONT FRAME	6520 01
WRENCH-WHEEL NUT	9110 02

Содержание

Идентификация номера

Содержание

ИДЕНТИФИКАЦИЯ НОМЕРА ДЕТАЛИ

НОМЕР ДЕТАЛИ	ПОЗИЦИЯ
00463061	3270 07
00526897	8220 03
00620505	2210 12
00912116	5140 09
01103-08703	4950 26
01103678	1720 01
01115467	1710 01
01120-08163	1521 07
01127-08353	1410 03
01130-06129	1230 22
01130-08453	1411 03
	1521 03
	2230 19
01137-08162	5410 02
01137-08163	1111 04
01137-08165	2230 04
	2231 04
01180-08162	1531 05
01513-08453	1750 02
01514-06123	4410 14
01517-06103	1330 17
	1331 16
01517-06123	1330 17
	1712 05
01517-06353	1331 31
01517-06453	1331 26
01517-08163	4530 02
01517-08203	1750 10
01517-08253	1751 10
01517-08353	1751 12
01517-08853	8330 02
01911324	1740 02
01927848	1760 14
01927849	1760 15
01972943	1720 18
01977937	1720 12
01982037	5610 01
01982037U10	5610 01
01982037U20	5610 01
01987972	1720 06
01988075	1720 11
01989282	1720 08
01989582	1720 10
01989646	1740 20
01989648	1740 21

НОМЕР ДЕТАЛИ	ПОЗИЦИЯ
01989681	1740 19
	1741 16
01989747	1720 05
01996778	8210 05
	8350 01
01996813	8210 11
	8350 08
02116-36103	4130 11
02116-36123	6450 09
02126-06123	4130 10
02126-06168	1230 10
02543782	4830 21
02647-06163	1240 02
02647-06165	1240 02
02667886	4330 04
02800-08303	4830 23
02865535	1110 03
02865789	4530 07
02875013	4150 11
02877481	4440 14
02879378	6510 13
02909253	4620 03
03031556	8210 25
03039831	8210 08
03040590	8220 09
03042351	8220 04
03047021	8210 29
03047724	8210 33
03047726	8210 27
03047731	8210 21
03048242	8210 28
03050639	8230 04
03053000	8210 31
03053003	8210 07
03053193	8210 30
03054307	2210 06
03055485	8230 07
	8350 02
03055528	8230 02
03055624	8230 05
03056661	8210 42
03059812	8210 26
03059818	8220 10
03059831	8210 32
03059834	8210 14

НОМЕР ДЕТАЛИ	ПОЗИЦИЯ
03090415	2210 02
03090709	8210 37
03091391	8220 11
03092106	8210 22
03092238	8220 02
03092814	8210 36
03092848	8210 41
03092880	8210 03
03092894	8210 40
03092957	8210 35
03093014	8210 34
03093542	2210 04
03093560	2210 07
03095890	8210 13
03096556	2210 02
03130-35198	7320 03
03130-42135	4820 05
03141-04165	5140 14
03152-63163	1710 02
	5330 07
	6140 04
	8340 13
03152-63323	2410 25
03160-42135	7130 11
	7211 13
03160-42165	7110 18
	7130 12
	7140 11
	8110 05
03170-42095	6220 17
	6320 18
	7140 17
03446768	5310 06
03448834	1230 06
03448846	1230 03
03448847	1230 04
03449250	3220 23
03451666	4830 03
03458232	6220 12
	6320 13
03461793	4330 01
03461834	2130 20
03466674	6220 05
	6320 04
03466675	6220 05

НОМЕР ДЕТАЛИ	ПОЗИЦИЯ
03466677	6220 23
03467819	6450 05
03484114	4510 02
03484115	4510 02
03487152	4510 09
03487167	4510 06
03487213	4510 03
03487227	4510 14
03487229	4510 04
03487487	4510 08
03487620	4510 12
03487766	4510 10
03487985	4510 05
03488577	4620 04
03488965	4620 22
03488967	4620 22
03492005	4620 23
03492007	4620 23
03492355	4620 21
03492362	4620 24
03492377	4620 19
03492529	4620 24
03492634	4620 16
03495500	4620 17
03511-48018	7130 13
	7140 18
03974037	5140 11
03991355	6730 11
05103-55003	5110 11
05104-60553	5110 05
05201-21001	5140 13
05201-21003	5110 08
	5140 04
05202-21053	5140 03
05204-05003	5140 03
05233315	1310 18
05235032	1410 12
05302-05003	5110 06
	5140 10
05405-10001	5410 04
05461808	4620 02
05684948	4920 07
05973400	6730 16
05973823	6720 21
05KGM4653M	9120 05

НОМЕР ДЕТАЛИ	ПОЗИЦИЯ
06235332	7211 17
	7221 15
06253332	6330 19
06557662	8320 12
06620325	4520 04
06638709	4650 10
06638956	4520 20
06663706	4520 22
06696899	4330 08
07130-06125	1321 04
07130-06165	1331 33
07130-06169	1320 13
07819358	4920 09
07819378	4920 20
07819410	4920 06
07829923	4950 24
07834425	4920 15
07834429	4920 16
07834434	4920 22
07834435	4920 21
07841779	4830 05
07841846	4830 02
07843571	4830 07
07844233	4830 11
07844237	4830 17
07844632	4830 36
07845224	4120 20
07846480	4940 01
07846481	4940 01
07846484	4920 04
	4930 03
	4940 05
07846498	4120 16
07846696	4940 04
07846989	4830 12
07848180	4930 02
07848183	4920 05
07848187	4930 10
07848188	4920 14
07848281	4940 02
07848282	4940 02
07848728	4830 09
07848734	4830 14
07848737	4830 20
07848743	4830 34

НОМЕР ДЕТАЛИ	ПОЗИЦИЯ
07849055	4830 04
07849890	4120 11
07849892	4120 08
07849896	4120 10
07849949	4920 12
	4930 08
07849956	4920 08
07849958	4920 25
07849959	4920 23
07849987	4920 17
08310-22083	1720 21
08311-18083	4910 05
08311-18123	4410 24
08311-28082	4150 21
	4620 08
08311-28143	4150 06
08311-38082	4140 04
	8330 12
08311-38083	1520 04
	1521 04
	1750 07
	4430 13
	8330 12
08311-38102	2460 03
08316-15083	1751 07
08316-25053	5140 02
08316-25063	4410 20
08321-31103	4420 05
08321-31123	4410 22
08322-11083	4620 09
08322-11123	4410 23
08331-41479	2231 10
08332-21053	7540 11
08332-21089	4420 12
	4530 16
	4620 15
08335-11069	3910 12
08361-28083	4830 24
08666007	3270 13
08941997	6710 05
	8350 09
08948104	8340 05
08957605	3250 18
08972943	5410 15
08975592	7540 09

Содержание

ИДЕНТИФИКАЦИЯ НОМЕРА ДЕТАЛИ

НОМЕР ДЕТАЛИ	ПОЗИЦИЯ
08984788	4420 14
09100-06003	3220 25
09100-06004	3220 16
	7140 03
09100-07001	3110 03
09100-07002	3250 22
09100-07003	3260 28
09100-08001	4150 09
09100-08003	4950 28
09100-08004	1220 05
09100-08007	1330 10
09100-08008	8330 04
09100-08009	4910 06
09100-08016	3250 20
09100-08018	3250 21
09100-08019	1331 07
09100-08020	3220 19
09100-09001	1220 11
09100-09006	1220 11
09100-10003	4150 19
09100-10004	2230 21
	2231 16
09100-10007	1330 08
09100-10008	1210 05
09100-10012	4190 07
09100-10015	4310 06
09100-10031	1331 11
09100-10032	4150 19
09100-12001	4410 19
09100-12002	3210 02
09100-12004	4190 16
09100-12015	4310 02
09100-14004	4150 07
09100-14005	1230 24
09103-06004	1311 06
09103-06007	1230 29
09103-06015	1321 12
09103-07001	3220 07
09103-08019	1750 05
09103-08020	1311 32
	1521 17
09103-08021	1311 33
	1521 16
09103-08023	1751 02
09103-08026	3270 19

НОМЕР ДЕТАЛИ	ПОЗИЦИЯ
09103-10009	4190 11
09103-10010	4150 17
09103-10011	4190 13
09103-10024	1320 06
09103-10032	4190 10
09103-10033	4190 02
09103-10041	1750 03
09103-10046	3220 12
09103-10053	1751 03
09103-10054	1750 08
	1751 08
09103-10056	1311 23
09103-10057	3270 10
09103-12041	1330 13
09103-12042	1331 29
09103-12046	1330 13
09103-12068	1330 13
09106-06001	1330 03
	1331 03
09106-06003	3250 02
09106-06004	3250 03
09106-08001	4410 16
09106-08004	3250 13
09106-12002	4512 11
09108-08002	1310 19
	1520 03
09108-08003	1310 20
	1520 03
09108-08004	1311 19
09108-08005	1311 18
09108-10003	2460 02
09111-10003	4320 08
09111-10005	2460 06
09116-05002	6220 10
	6320 11
09116-06016	1330 05
09116-06024	6450 07
09116-06029	3270 18
09116-08007	1411 07
09116-10001	1521 06
	2230 17
09117-06001	1230 21
09117-06008	1230 14
09117-08001	3910 08
09117-08009	1680 04

НОМЕР ДЕТАЛИ	ПОЗИЦИЯ
09117-08010	1331 13
	1410 03
09119-06002	3910 04
	7110 03
09119-06017	6720 22
	6730 28
09119-07001	3240 04
09119-08003	4440 21
09119-12001	6660 07
09125-06002	6220 02
	6320 02
09125-06010	6220 02
	6320 02
09132-04008	6350 07
09132-04012	6220 17
	6320 18
09136-04001	6140 09
	6750 07
09136-04005	6140 09
	6750 07
09139-06005	4950 15
09139-06006	1710 02
	5330 07
	6140 02
	8340 13
09140-10001	4190 15
09141-12001	4150 14
09141-16001	4330 06
09141-20001	4130 08
09145-08001	5310 05
09148-01001	6720 15
	6730 30
09148-03001	6730 21
09148-03006	6730 21
09148-04003	6140 10
	6750 03
09148-04009	8350 09
09148-04010	5110 13
	6140 10
	6720 10
	6730 23
	6750 08
09148-04013	7140 07
09148-04017	8340 04
09148-06003	6720 08

НОМЕР ДЕТАЛИ	ПОЗИЦИЯ
09148-06019	6140 03
09159-05001	5410 10
	6610 06
09159-05002	2460 24
09159-06001	2230 10
	2410 13
	4190 22
	5110 04
	6220 19
	6320 20
	6330 10
	7110 06
	8340 06
09159-06004	5610 04
09159-06013	6730 25
09159-08010	2110 09
	6720 25
	6730 13
09159-08012	1530 05
	1531 03
09159-10002	4430 05
	4620 12
09159-10003	4320 02
09159-10004	4190 05
09159-10007	8330 07
09159-10008	4310 08
09159-12011	4310 04
09159-20004	4130 08
09160-06002	4410 21
09160-08002	4430 12
09160-08004	4140 05
09160-08005	4910 07
09160-08011	1331 08
09160-10001	4190 04
09160-10002	4410 25
	4650 09
09160-10003	4440 08
09160-10004	4190 06
09160-10007	1311 24
09160-10011	6730 12
09160-12002	4140 03
09160-12003	3220 28
09160-14003	1230 15
09160-14007	4150 05
09160-16002	3240 10

НОМЕР ДЕТАЛИ	ПОЗИЦИЯ
09160-18003	4440 05
09160-20001	4130 07
09160-33007	3230 29
09160-38001	3230 13
09161-07001	6730 11
09162-10001	4440 07
09162-10002	4310 07
09164-06001	4520 17
09166-16001	4330 05
09204-03001	4330 07
09204-03003	4130 09
09208-08001	3910 11
09208-10001	4420 14
	4620 14
09223-10002	4530 11
09229-04002	6230 09
	6330 15
	6730 13
09241-21001	6510 13
09246-10001	1310 23
09246-12001	1311 10
09246-14001	1210 12
09246-18002	1230 13
09246-18003	3220 22
09246-24001	1311 09
09247-18002	1530 07
09247-20001	1230 06
09265-29001	4330 02
09265-29201	4330 04
09267-34001	4130 04
09267-34002	4130 04
09267-34003	4130 04
09267-39005	4130 04
09275821	5710 18
09279238	5710 18
09280-07001	4950 24
09280-08001	8340 23
09280-12001	8340 28
09280-17001	3220 26
09280-18001	8340 20
09280-18002	8340 27
09283-40001	4330 01
09285234	6130 06
09287008	6110 16
09288602	7550 12
09288604	7550 08

НОМЕР ДЕТАЛИ	ПОЗИЦИЯ
09291082	2120 17
09291082U00	2120 17
09292075	4440 04
09306-04001	6350 08
09306-10003	4420 13
09306-10005	4440 06
09306-14001	4420 04
09308-10006	4950 18
09308-16001	4950 20
09320-07001	6350 09
09360-10002	4650 08
09381-67001	4130 03
09381-75001	4130 03
09383-06001	4440 03
09383-12003	4650 10
09388-00001	6330 19
	7211 17
	7221 15
09401-13401	2230 22
09401-13404	2230 22
	2231 17
09401-15401	2230 23
09401-15403	4410 06
09401-15411	2230 23
	2231 18
09401-17401	4950 14
09401-20401	2230 24
	2231 19
	2410 24
	8340 31
09401-20406	2230 24
	2410 24
	8340 31
09401-21401	4950 16
09401-22401	2230 25
09401-22405	2231 20
09401-23402	2230 26
09401-23407	2230 26
09401-35401	2230 27
09401-35405	2231 21
09401-38401	2230 28
09401-38404	2230 28
	2231 22
09402-16502	2120 16
09402-25501	2110 20

Содержание

ИДЕНТИФИКАЦИЯ НОМЕРА ДЕТАЛИ

НОМЕР ДЕТАЛИ	ПОЗИЦИЯ
09402-70501	2410 15
09402-80501	2410 16
09408-00005	4650 16
09408-00007	4650 20
09408-00008	4650 22
09408-00077	6220 22
	6350 04
09408-00095	1710 10
09409-05320	7610 13
09409-07303	6140 08
09433185	6720 20
	6730 14
09440-09003	4440 11
09440-16001	4520 21
09440923	1760 03
09441955	6730 15
09448-13001	4520 16
09448-24001	4430 08
09471-12012	7120 10
	7130 15
09471-12015	5220 12
09471-12017	5220 10
09493-02001	4520 05
09812-42001	9110 08
09812U42001	9110 08
09813-08001	9110 05
09813-13001	9110 06
09813-14001	9110 07
09813U08001	9110 05
09813U13001	9110 06
09813U14001	9110 07
09814-12001	9110 03
09814U00014	9110 03
09816-19002	9110 02
09816U19002	9110 02
09985687F	9120 01
10009923	6730 10
10036149	6720 07
10036150	6720 07
10036162	6730 07
10036277	6730 09
10036278	6730 09
10080302	6140 10
	6720 13
	6730 23

НОМЕР ДЕТАЛИ	ПОЗИЦИЯ
10080305	5110 12
	6720 09
	6730 22
	8340 03
10080312	2110 09
	6720 25
	6730 13
10455506	1760 01
10456507	1320 14
10456508	1331 42
10467039	1740 03
10470197	1720 07
10473999	1740 24
	1741 20
10475056	1760 11
10475057	1760 24
10475058	1760 20
10475059	1760 09
10475061	1760 05
10475062	1760 04
10475094	1760 17
10475100	1760 12
10475107	1760 18
10475974	1760 16
10476115	1760 02
10477310	1760 13
10480000L	1740 01
10492344	1741 06
10493056	1741 05
10495216	1740 23
	1741 19
10495411	1720 16
10495801	1720 03
10496213	1720 15
10496214	1720 13
10496215	1720 14
10496278	1720 17
10496915	1720 09
10496916	1720 02
10497256	1760 23
10498108	1740 26
11010023	1750 09
	4420 05
	4430 06
11010024	1750 09

НОМЕР ДЕТАЛИ	ПОЗИЦИЯ
11010094	2110 08
11010785	3220 16
	7140 03
11011418	2460 19
11011419	4410 20
11011488	4910 07
11011612	1521 10
11011616	2460 18
11013129	4190 15
11014023	4140 05
11014033	8330 13
11015212	3220 28
11019402	2110 07
11023582	1230 15
11024213	2120 13
11027287	4440 08
11030003	1530 07
11035613	4410 21
11038359	7320 03
11038542	2110 12
11038732	5410 06
	8350 10
11038822	6450 11
11040055	4820 06
11040075	8340 15
11040192	1720 21
11040193	2130 04
11040197	4420 09
11040941	4420 06
	4430 05
	4620 12
11041091	4420 10
11041186	4650 12
11041311	6630 05
11041503	4950 26
11041732	6350 15
	7210 13
11041737	6220 17
	6320 18
11041842	6130 11
11042712	4950 28
11042891	1750 10
11043011	1720 20
	4830 22
11043016	8330 12

НОМЕР ДЕТАЛИ	ПОЗИЦИЯ
11043323	2460 11
11043352	1750 02
11043851	5310 10
11045532	4520 14
11046151	4430 12
11046152	1750 11
11048234	1330 05
11048273	5410 02
11048281	2130 03
	2230 04
	4440 19
11048333	1521 20
11048373	7610 05
11048673	4440 19
11049239	6660 04
11050752	2130 23
	4530 05
11051091	6720 17
11051093	4820 05
11051584	1750 05
11052783	4130 11
11053109	3250 07
11054012	4920 02
11054131	4950 15
11054212	3260 03
11054821	1750 03
11055135	1320 04
11055502	7550 07
11055766	3210 02
11056373	4140 02
11057551	4440 12
11058041	2230 19
11058611	1750 08
11058822	1521 13
	2110 14
11060354	4410 18
11061021	4420 12
11061932	1750 07
11061934	4410 08
	4910 05
11062401	1310 05
11062412	1310 04
11062511	3910 04
	7110 03
11063231	1230 25

НОМЕР ДЕТАЛИ	ПОЗИЦИЯ
11063471	2410 13
	4190 22
	6220 19
	6320 20
	6330 10
	7110 06
	8340 06
11064421	6420 03
110645	1760 07
11066361	4440 09
11066382	4530 13
11067227	4320 02
11067237	4190 05
11068352	2460 12
	4430 13
11068353	4620 08
11068357	4140 04
11068358	4150 21
11068793	1230 14
11069291	7140 05
	8350 06
11069391	5410 13
11069561	2230 21
11069873	8330 07
11070053	7210 17
11070691	7130 13
	7140 18
11070803	1210 02
110720	1760 19
11072042	7540 11
110725	1760 06
11072503	4410 02
	6330 07
11072641	1710 02
	2510 10
	5330 07
	6140 02
	8340 13
11072642	8340 24
11072782	7130 14
11073612	7211 08
	7221 07
11074601	4830 24
11074731	7110 16
11074952	3240 05

НОМЕР ДЕТАЛИ	ПОЗИЦИЯ
11077801	5610 04
11079311	6110 12
11079441	4950 11
	6110 03
	6440 03
11079451	5140 10
11079631	2220 10
11080305	6720 11
11080402	6220 10
	6320 11
11081661	4530 02
11081781	4330 11
11081922	4190 11
11082104	4190 10
11082123	4190 13
11083382	2120 16
11083801	4150 19
11083823	4190 10
11084471	2410 15
11085071	3910 12
11085241	4190 07
11085861	1230 10
	4130 10
11085952	1240 04
11086102	6230 09
	6330 15
11086681	4320 08
11086942	2220 08
	2460 18
11087291	2410 06
11087513	4150 12
11087961	7530 06
11088241	4440 05
11088251	4440 07
11088281	7550 03
11088302	2120 09
11088331	2410 16
11088361	5420 04
11088441	7310 06
11088942	4440 03
11090711	7110 07
	7111 07
11091411	2110 20
11092241	6450 09
11093042	1230 05

Содержание

ИДЕНТИФИКАЦИЯ НОМЕРА ДЕТАЛИ

НОМЕР ДЕТАЛИ	ПОЗИЦИЯ
110976	1760 09
111061	1760 08
111350	1760 10
111361	1760 21
112280	1760 22
112323	1760 04
112615	1760 10
11500324	6720 24
11501835	2460 24
11501937	8230 08
11502523	8230 03
11503892	6140 09
	6750 02
11503957	6720 16
	6730 29
11505823	6720 22
	6730 28
12015324	5620 01
12087927	1710 05
12087927-A	1710 05
12220799	2510 01
12569240	2510 05
14040531	3270 04
159087	8350 14
16137039	2510 05
16207709	2510 01
16209689	2510 01
16240109	2510 01
16518608	6720 12
17059602	1410 05
	1411 05
17081434	1410 17
17097086	1520 06
17101829	1410 14
17102058	1411 11
17103677	1410 11
	1411 11
17106005	1410 13
17106681	1410 04
	1411 04
17108045	1410 11
17108225	1410 13
17109450	1411 11
1845404	8340 26
1KGM4653M	9120 05

НОМЕР ДЕТАЛИ	ПОЗИЦИЯ
2007023	4512 09
210020	1740 05
210473	1740 22
210560	1740 08
210561	1740 10
210569	1740 28
210576	1740 09
210629	1740 04
210635	1740 27
210667	1740 07
210679	1740 11
22514722	2120 02
	2122 09
22591475	6420 11
25036834	1230 16
25036898	1310 07
25037223-A	2410 03
25055129	2120 14
25162753	1530 06
25169195	1410 12
25315853	1410 11
25516256	2122 10
26000626	4920 13
	4930 09
26001550	4920 29
26001761	4920 31
26001806	4940 03
26001807	4940 03
26001821	4920 03
26002104	4120 05
26002230	4120 06
26002558	4830 08
26005047	4930 06
26005807	4920 01
26008595	4120 09
26008665	4120 14
26008666	4120 17
26009950	4830 06
26010665-A	4110 01
26010773	4120 03
26020486	4930 05
26021070	4920 24
26021589	4920 27
26023671	4930 01
26024585	4930 07

НОМЕР ДЕТАЛИ	ПОЗИЦИЯ
26026617	4920 11
26033272	4910 02
267300	1740 18
276010	1740 16
31121259	6630 04
31121494	6630 02
31121495	6630 02
3492912A	4620 05
37610A70B00	5140 19
37662A70B00	5140 17
37664A70B00	5140 15
37666A70B00	5140 16
37668A70B00	5140 18
39200UV3L00	5420 06
410350	4512 08
410410	4512 04
410415	4512 07
410507	4512 06
410515	4512 07
410807	4512 06
426002	4620 01
426005	4620 16
426043	4620 18
426053	4620 01
426253	4620 24
426382	4620 24
5094005026	1311 15
5094005601	1311 16
5094005604	1321 11
5094019001	1751 01
5094021004	1111 02
5094207004	1521 05
5094400030	5140 02
5094400030L	5140 02
510346	4120 10
510429	4120 14
510430	4120 16
510434	4120 05
510449	4120 20
510466	4120 17
510469	4120 11
510470	4120 19
510734	4120 01
510842	4120 08
510843	4120 09

НОМЕР ДЕТАЛИ	ПОЗИЦИЯ
520540	4930 07
52453737	2210 11
52453739	2210 05
52453749	2210 03
52455943	8210 01
52455943U00	8210 01
52460603	8210 15
530280	4830 17
530379	4830 33
530395	4830 35
610809	8230 10
610810	8230 11
611114	8210 20
611523	8210 17
611524	8210 16
611525	8210 18
611556	8210 24
611557	8210 39
611559	8210 17
6552743	8320 21
6552807	8320 04
6557414	8320 03
6557616	8320 08
6557617	8320 05
6559617	8320 10
6559628	8320 16
6559801	8320 14
6559802	8320 15
713017	8320 18
713074	8320 06
713402	8320 04
713403	8320 06
71711-V3L00	6720 01
71712-V3L00	6720 02
71715-V3L10	6720 01
71812-V3L00	6730 02
71815-V3L00	6730 01
752593	8350 15
752594	8350 16
759049	8350 17
759050	8350 19
759161	8350 20
759162	8350 20
77900-31L00	6650 09
79700UV4A00	6430 07

НОМЕР ДЕТАЛИ	ПОЗИЦИЯ
85001-V3LU20	7510 01
85002-V3L00	7510 01
85002-V3LU20	7510 01
87101-V3L00	7540 04
87301-V3L00	7540 01
90032052	3250 06
90032127	4530 11
90033510	5410 14
90037242	5310 04
90038025	7130 11
	7211 13
90039884	6220 22
90039907	5710 19
90040525	7560 09
90042031	5620 02
90042031U	5620 02
90042033	5620 02
90042033U	5620 02
90042035	5620 02
90042035U	5620 02
90042557	7330 10
90042667	7310 02
90042667U00	7310 02
90044397	6220 08
	6320 06
90046359	7550 06
	7560 08
90051622	6730 20
90052801	6110 11
90053992	6410 20
90057384-A	5620 05
90058577	7140 10
	7210 12
90061222	5710 17
90061222U	5710 17
90061231	7130 09
90061774	6510 12
90063579	4520 12
90063897	4140 14
90065583	3220 03
90069207	5220 18
90069940	6220 24
90076107	4440 11
90076127	1330 02
	1331 02

НОМЕР ДЕТАЛИ	ПОЗИЦИЯ
90076732	1310 15
90076745	1310 16
90076916	1230 19
90076951	1110 02
90076968	1720 19
90079042	4140 07
90079044	4140 01
90079853	3270 17
90080307	2130 07
90086146	3260 16
90086156	3250 04
90086885	3260 30
90087100	5610 03
90087504	4530 04
90091048	1210 03
90091049	1210 04
90091779	1210 11
90091887	1230 08
90092169	4430 07
90092564	3250 10
90095276	4150 14
90095298	4150 15
90095601	4830 10
90096047	1230 12
90096383	1680 02
	1681 04
90099084	8110 16
90104279	8350 12
90105063	4150 08
90105090	4130 07
90105172	4420 02
	4430 10
90105309	4130 08
90105504	4420 07
	4430 04
90105651	3260 29
90106266	1310 11
90108699	1310 02
90108700	1310 02
90111402	3270 14
90111423	4530 15
90112004	4190 16
90112006	4190 02
90112228	3230 04
90112251	3240 10

Содержание

ИДЕНТИФИКАЦИЯ НОМЕРА ДЕТАЛИ

НОМЕР ДЕТАЛИ	ПОЗИЦИЯ
90112325	3220 15
90121130	3220 04
90121202	4120 19
90121248	4910 04
90121445	4130 06
90121513	4310 05
90121523	3910 11
90121672	4150 05
90121689	3270 12
90121695	3270 15
90121719	4150 06
90124885	8350 04
90125064	3270 03
90125218	4320 01
90125326	3250 09
90125791	4650 22
90128079	2460 05
90128082	2460 06
90128194	2460 20
90129202	4530 15
90129521	3270 16
90135334	4190 06
90135890	4930 11
90136113	1210 10
90138193	5710 17
90138810	6140 08
90142090	3230 01
90142092	3240 01
90142118	3260 13
90142132	3260 23
90142139	3230 38
90142140	3230 42
90142143	3230 45
90142154	3260 08
90142161	4330 03
90142532	2120 10
	2130 13
90142561	3230 34
90142582	3230 30
90142884	4140 13
90144296	1751 04
90144360	1230 31
90147084	3250 01
90147339	3220 02
90147685	3230 06

НОМЕР ДЕТАЛИ	ПОЗИЦИЯ
90149859	6110 05
90156007	1320 11
90156653	1210 09
90157060	3260 20
90157379	3240 06
90157546	3230 46
90159147	2510 03
90159976	4950 23
90168030	4520 08
90168031	4520 08
90168036	4520 07
90168037	4520 07
90168610	3250 23
90168790	4650 20
90170070	3240 08
90170121	3260 24
90180310	1310 13
90181237	6410 09
90181238	6410 09
90181241	6410 10
90181242	6410 10
90181351	6220 14
	6320 15
90181574	6430 03
90181574-C	6430 03
90181574U00	6430 03
90181595	6410 13
90181596	6410 13
90181599	6410 15
90181600	6410 15
90181929	6220 06
90181929U00	6220 06
90181930	6220 06
90181930U00	6220 06
90181931	6320 09
90181931-A	6320 09
90181931U00	6320 09
90181932	6320 09
90181932-A	6320 09
90181932U00	6320 09
90181956	6320 08
90181956U00	6320 08
90182166	3270 13
90182168	3220 13
90182169	3260 18

НОМЕР ДЕТАЛИ	ПОЗИЦИЯ
90182850	3240 12
90183467	2130 16
90183525	4440 10
90184061	4650 16
90184756	4140 06
90184911	4620 06
90184912	4620 06
90184913	4620 11
90184914	4620 10
90185073	6430 02
90185163	5410 07
90185409	7110 18
	7130 12
	7140 11
	8110 05
90186065	6510 03
90186065U	6510 03
90186066	6510 03
90186066U	6510 03
90186249	8110 09
90186249-A	8110 09
90186250	8110 09
90186250-A	8110 09
90186251	8110 10
90186251U00	8110 10
90186252	8110 10
90186252U00	8110 10
90186254	8110 01
90186278	8110 15
90186479	6640 03
90186479U10	6640 03
90186480	6640 03
90186480U10	6640 03
90186573	6330 04
90186593	6230 07
90186594	6230 07
90186595	6330 20
90186596	6330 20
90186658	6230 06
90186659	6330 12
90186660	6230 05
	6330 11
90186660U	6230 05
	6330 11
90186857	6150 12

НОМЕР ДЕТАЛИ	ПОЗИЦИЯ
90187594	6230 07
90189050	4310 03
90189362	4310 04
90189461	4520 10
90189462	4520 10
90189699	4510 07
90189977	3250 08
90191287	6110 15
90191598	6130 08
90191598U00	6130 08
90191662	5330 06
90191753	5620 03
90191753-A	5620 03
90191753U	5620 03
90193097	4310 02
90193258	4410 25
	4650 09
90193259	4650 08
90193282	2450 06
	2451 06
90195523	6220 11
	6320 12
90196045	7530 07
90196103	7550 04
90196279	6420 10
90196280	6420 09
90196374	6420 08
90196375	4430 14
90196895	4430 03
	7110 02
	7111 02
90196913	6330 05
90196914	6330 05
90196925	6640 04
90196925U10	6640 04
90196926	6640 04
90196926U10	6640 04
90196929	6640 05
90196929U10	6640 05
90196930	6640 05
90196930U10	6640 05
90196933	6330 16
90196933-A	6330 16
90196934	6330 16
90196934-A	6330 16

НОМЕР ДЕТАЛИ	ПОЗИЦИЯ
90196984	6610 05
90197064	7530 02
90197070	6350 12
90197090	6430 01
90197090U00	6430 01
90197093-A	6430 04
90197093U01	6430 04
90197135	6450 08
90197157-A	6440 07
90197373	6410 19
90197374	6410 19
90197384	6640 02
90197384U10	6640 02
90197391	6640 08
90197953	6140 12
90197953U	6140 12
90197954	6140 12
90197954U	6140 12
90199019	3230 27
90199104	3230 03
90199517	4650 17
90199644	3230 17
90199718	4520 15
90199719	4520 15
90199755	4190 09
90199973	3230 11
90203106	7211 05
	7220 04
	7221 05
90204543	8110 14
90204574	7110 11
90204574U00	7110 11
	7111 12
90204575	7110 14
90209022	4810 03
90209277	4150 10
90215491	1310 08
90215492	1310 09
90217446	4950 18
90217447	4950 20
90217448	4950 21
90217449	4950 17
90217705	4650 18
90217840	3910 06
90217978	4650 02

НОМЕР ДЕТАЛИ	ПОЗИЦИЯ
90220615	1320 08
90220930	4410 23
90221135	6510 02
90221136	6510 02
90221140	6510 05
90221523	6440 02
90221524	6440 02
90221555	6640 10
90221556	6640 10
90221589	6510 06
90221589-A	6510 06
90221589U00	6510 06
90221621	6610 04
90221622	6610 04
90221933	7221 13
90221973	6430 06
90222252	4650 04
90222389	4530 12
90223590	3260 17
90223591	3260 25
90223614	3230 37
90223915	6660 03
90225431	7211 11
	7310 06
	7330 08
90225716	2510 06
90225742	6510 14
90225742U00	6510 14
90229206	5620 03
90229206U	5620 03
90229943	7110 08
	7111 08
90231882	1330 06
90232009	2110 03
90232020	1230 07
90233647-A	1320 12
90233698	1750 01
90233698U00	1750 01
90233919	1750 04
90234480-A	1530 01
90234637	1320 10
90234887	2460 24
90234927	1230 26
90235040	4150 03
90235420	4520 03

Содержание

ИДЕНТИФИКАЦИЯ НОМЕРА ДЕТАЛИ

НОМЕР ДЕТАЛИ	ПОЗИЦИЯ
90235752	4830 25
90235809	4520 09
90235810	4520 09
90235948	4530 14
90235948-B	4530 14
90236246	4650 01
90236431	4530 09
90236633	3230 24
90236634	3230 08
90236651	3230 19
90236961	3910 13
90239286	5710 13
90239287	5710 13
90239786	8340 30
90239806	6230 13
90239817	6640 03
90239817U	6640 03
90239818	6640 03
90239818U	6640 03
90239829	6640 04
90239829U	6640 04
90239829U10	6640 04
90239830	6640 04
90239830U	6640 04
90239830U10	6640 04
90239835	6640 05
90239835U	6640 05
90239835U10	6640 05
90239836	6640 05
90239836U	6640 05
90239836U10	6640 05
90240300	6510 09
90240632	2230 20
	2231 15
90240632U00	2230 20
	2231 15
90240879	7330 09
90241638U	6640 02
90241638U10	6640 02
90241753	7110 04
	7111 04
90241753-A	7110 04
90241754	7110 04
	7111 04
90241754-A	7110 04

НОМЕР ДЕТАЛИ	ПОЗИЦИЯ
90244114	8110 04
90244121	7610 20
90244140	7610 22
90244140U00	7610 22
90244141	7610 22
90244141U00	7610 22
90244148	7610 12
90244149	7610 15
90244311	7110 19
90244312	5620 03
90244486	7550 09
90244505	7211 14
90244506	7310 08
	7330 15
90244506U00	7310 08
	7330 15
90244533	7550 05
90244560	7211 09
	7221 08
90244876	6510 04
90244877	6510 04
90244956	8340 09
90245007	8340 07
90245100	8340 08
90245146	8330 11
90245295	6220 09
90245295-C	6220 09
90245297	6320 10
90245297-C	6320 10
90245391	6410 16
90245392	6410 16
90245403	6410 17
90245404	6410 17
90245695U00	7560 06
90246698	6420 02
90248270	7610 13
90248286	7110 23
90248330	7330 17
	7610 08
90250023	3230 12
90250029	3230 28
90250034	3230 22
90250156	3910 09
90250313	2120 06
90250313U	2120 06

НОМЕР ДЕТАЛИ	ПОЗИЦИЯ
90250418	4140 16
90250437	4190 08
90251210	3220 17
90251692U00	4810 01
90251692U10	4810 01
90251780	4930 04
90265138	2130 15
90265556	1320 09
90273748	6410 06
90278524	9110 04
90278913	4620 07
90279331	4130 04
90279332	4130 04
90279907	6660 01
90279907U12	6660 01
90279911	3230 02
90280463	1320 11
90280894	1310 14
90281104	2110 05
90281724	1220 04
90283249	4810 01
90283250	4810 01
90285291	1320 11
90289187	4620 13
90289190	4430 09
90295613	6410 05
90295614	6410 05
90295619	6410 03
90295620	6410 03
90295627	6410 08
90295628	6410 08
90295631	6410 04
90295632	6410 04
90295633	6410 07
90295634	6410 07
90298370	1230 01
90299068	1310 03
90299070	1330 19
90299071	4950 27
90304218	6660 01
90304218U11	6660 01
90304665	2120 05
90304685	3230 07
90304686	3230 41
90304926	4830 26

НОМЕР ДЕТАЛИ	ПОЗИЦИЯ
90305093	3910 07
90305180	4650 18
90305263	4320 11
90305348	4150 18
90305635	3220 08
90305912	3220 05
90305938	3230 21
90305939	3230 23
90305954	4830 23
90306649	5410 10
	6610 06
90320056	6510 07
90320342	1710 11
90320345	1710 10
90323617S	1220 06
90323618S	1220 06
90324736	2220 07
90325660-A	1330 01
90334195	3260 10
90334270	4320 06
90334359	3220 30
90334381	3230 31
90334562	4910 03
90334860	4830 10
90334959	3260 15
90335672	4520 11
90335781	4530 10
90337070	5410 12
90341729	6410 14
90341729U	6410 14
90341730	6410 14
90341730U	6410 14
90342057	3250 11
90342949	3910 10
90343956	4320 03
90344190	4150 16
90344667	4320 05
90344804	3220 07
9034906100	1410 09
90351617	1330 18
90352773	2460 13
90352773U	2460 13
90352798	2460 07
90353564	1230 11
90354545	1320 05

НОМЕР ДЕТАЛИ	ПОЗИЦИЯ
90372462	4190 03
90372766	3220 18
90373005	3230 39
90373010	3240 02
90373017	3230 47
90373018	3240 09
90373019	3230 35
90373021	3230 14
90373165	4320 07
90373320-A	4950 03
90373748	3230 40
90373750	3230 20
90373751	3230 33
90373752	3230 32
90373802	3230 01
90373804	3240 01
90374314	3260 12
90375059	3260 02
90375060	3260 05
90375062	3250 24
90375764	3220 24
90384111	7211 14
	7221 11
90409191	1240 05
90409194	1310 17
90409256	2230 09
90409376	1230 24
90409693	1230 28
90409703	1330 12
90409982	1230 23
90410981	1230 18
90411213	4950 25
90411334	2110 17
90412744	1230 01
90445394	4150 07
90499401	1330 09
90500102	1310 22
90530592	1230 03
9091506120	4410 22
9091606080	4620 09
9098291890	6710 02
92060868	2410 02
92060868D	2410 02
92060868U	2410 02
93740028	1230 34

НОМЕР ДЕТАЛИ	ПОЗИЦИЯ
93740127	9120 01
93740128	9120 01
93740129	9120 01
93740135	9120 05
93740136	9120 05
93740139	9120 08
93740141	9120 09
93740174	9120 12
93740202	1140 01
93740206	1141 01
93740213	1220 01
93740214	1220 01
93740215	1220 01
93740216	1220 01
93740225	1220 03
93740226	1220 03
93740227	1220 03
93740249	4512 03
93740317	9120 06
93740513	1141 01
93740514	1220 01
93740515	1220 01
93740631	4830 11
93740745	1741 02
93740746	1741 03
93740747	1741 04
93740748	1741 07
93740749	1741 08
93740750	1741 09
93740751	1741 12
93740753	1741 17
93740754	1741 18
93740755	1741 27
93740757	1741 30
93740758	1741 31
93740783	1741 29
93740899	1741 15
93741069	4830 35
93741070	4830 36
93742293	1220 03
93742294	1220 03
93742295	1220 03
93742610	4830 04
93742687	1141 01
93742705	1220 08

Содержание

ИДЕНТИФИКАЦИЯ НОМЕРА ДЕТАЛИ

НОМЕР ДЕТАЛИ	ПОЗИЦИЯ
93742707	1220 06
93742708	1220 06
93744118	1120 01
94500020	4950 26
94500039	4440 19
94500092	1331 43
	1332 43
94500101	1521 07
	1522 20
94500112	1320 15
94500119	1410 07
94500125	1230 22
94500137	2230 19
94500166	5410 02
94500167	1111 04
	1411 07
94500169	2230 04
	2231 04
94500234	1530 04
	1531 05
	1532 05
94500340	1750 02
94500341	1750 05
94500380	1332 07
94500397	1330 05
	1331 16
	1332 05
94500400	1522 34
	1712 05
	1713 05
94500406	1522 30
	1711 05
94500407	1522 38
94500418	1330 23
	1331 31
94500421	1331 26
	1412 03
94500433	1412 07
	4530 02
94500436	1750 10
94500437	1311 36
	1520 09
94500452	8330 08
94500631	1240 02
94500680	4830 23

НОМЕР ДЕТАЛИ	ПОЗИЦИЯ
94500752	1330 25
	1331 33
94500753	1320 13
94500765	3220 25
94500766	3220 16
	7140 03
	8340 03
94500774	3250 22
94500775	3260 28
94500776	4150 09
94500778	4950 28
94500779	1220 05
94500782	1330 10
94500783	8330 04
94500784	4910 06
94500793	3250 21
94500794	1331 07
94500795	3220 19
94500811	1220 11
94500818	2230 21
	2231 16
94500821	1330 08
94500822	1210 05
94500825	4190 07
94500828	4310 06
94500842	1331 11
	1332 11
94500843	4150 19
94500859	4410 19
94500860	3210 02
94500862	4190 16
94500870	4310 02
94500882	4150 07
94500883	1230 24
94500901	1311 06
94500905	1320 04
94500907	1230 29
94500909	1321 12
94500932	1332 41
94500944	1750 12
94500945	1311 32
94500946	1311 33
94500948	1751 02
94500951	3270 19
94500952	3220 10

НОМЕР ДЕТАЛИ	ПОЗИЦИЯ
94500968	1332 40
94500971	1522 15
94500986	4190 11
94500987	4150 17
94500988	4190 13
94501001	1320 06
94501009	4190 10
94501010	4190 02
94501018	1750 03
94501023	3220 12
94501026	1522 21
94501028	1751 03
94501029	1750 08
	1751 08
94501031	1311 23
94501032	3270 10
94501119	1331 29
	1332 29
94501143	1330 13
94501228	1330 03
	1331 03
	1332 03
94501230	3250 03
94501231	4130 14
94501241	4410 16
94501244	3250 13
94501248	4510 07
	4512 11
94501266	1310 19
94501268	1311 19
94501269	1311 18
94501290	1332 39
94501291	2460 02
94501324	4320 08
94501326	2460 06
94501357	6220 10
	6320 11
94501376	6450 02
94501381	3270 18
94501405	4190 21
94501437	1521 06
	2230 17
94501460	1230 21
94501465	1230 14
94501471	3910 08

НОМЕР ДЕТАЛИ	ПОЗИЦИЯ
94501476	1681 06
94501477	1331 13
	1332 13
	1410 03
	1411 03
94501482	1410 07
94501596	3910 04
	7110 03
	7111 03
94501639	1522 08
94501661	3240 04
94501667	4440 21
94501718	4310 18
94501733	6660 07
94501822	3250 02
94501857	1522 29
94501869	1311 19
94501985	1332 33
94502101	1321 04
94502129	1682 06
94515011	7130 13
	7140 18
94515040	4420 09
94515043	1760 33
94515052	4830 02
94515054	4410 08
	4910 05
94515058	4410 18
94515059	4150 21
	4620 08
94515064	4150 06
94515067	1520 04
	1522 16
	1750 07
	2460 12
	4140 04
	5140 14
	8330 12
94515068	2460 03
94515099	2460 12
94515107	1522 35
94515115	5140 02
94515117	6450 14
94515119	1711 02
	1712 02

НОМЕР ДЕТАЛИ	ПОЗИЦИЯ
94515120	2452 14
94515128	1412 24
	1522 32
	1713 02
94515132	1760 31
94515152	4830 24
94515175	4150 14
94515177	4330 06
94515217	5310 05
94515242	6450 15
	6730 21
94515242U00	6450 15
94515246	6140 10
	6750 03
94515249	8350 09
94515250	5110 13
94515251	7140 07
94515282	6720 08
94515286	6450 15
94515288	4950 23
94515289	6450 15
94515293	6140 03
94515293U00	6140 03
94515322	5410 10
94515323	2460 24
94515333	5110 04
	6220 19
	6320 20
	6330 10
	7110 06
94515335	5610 04
94515341	6730 25
94515350	2230 10
	2231 10
94515365	2110 09
	6720 25
	6730 13
94515367	1530 05
	1531 03
	1532 03
94515371	1522 27
94515379	4420 06
	4430 05

НОМЕР ДЕТАЛИ	ПОЗИЦИЯ
94515380	4320 02
94515381	4190 05
94515383	8330 07
94515384	4310 08
94515386	4310 19
94515405	4940 06
94515406	4310 04
94515437	4130 08
94520057	4130 11
94520058	6450 09
94520089	4130 10
	4330 11
94520094	1230 10
94520110	5430 06
94520236	7320 03
94520239	4820 05
94520271	5140 14
94520308	2410 06
94520315	7130 11
	7211 13
94520320	7110 18
	7130 12
	7140 11
	8110 05
94520322	7121 15
94520336	6220 17
	6320 18
	7140 17
94520443	6220 02
	6320 02
94520488	6350 07
94520502	6450 13
94520528	6140 09
	6750 02
94520582	4950 15
94520583	5330 07
	6140 02
	8340 13
94520632	1522 36
94525011	1760 32
94525014	1760 30
94525021	4420 05
94525022	4410 22
94525029	4620 09
94525033	4410 23

Содержание

ИДЕНТИФИКАЦИЯ НОМЕРА ДЕТАЛИ

НОМЕР ДЕТАЛИ	ПОЗИЦИЯ
94525055	4430 12
94525057	4140 05
94525058	4910 07
94525062	1331 08
94525076	4190 04
94525076U00	4190 04
94525077	4410 25
	4650 09
94525078	4440 08
94525079	4190 06
94525082	1311 24
94525085	6730 12
94525095	4140 03
94525096	3220 28
94525114	1230 15
94525118	4150 05
94525118U00	4150 05
94525131	3240 10
94525142	4440 05
94525149	4130 07
94525149U00	4130 07
94525163	3230 29
94525171	3230 13
94525180	6730 11
94525201	4440 07
94525202	4310 07
94525222	4520 17
94525238	4330 05
94525671	1311 18
94530002	3910 12
94530024	2230 22
	2231 17
94530030	2452 19
94530031	4410 06
94530038	2230 23
	2231 18
94530044	4950 14
94530045	2452 17
94530055	2230 24
	2410 24
	8340 31
94530057	4950 16
94530064	2231 20
94530071	2230 26
94530093	2231 19

НОМЕР ДЕТАЛИ	ПОЗИЦИЯ
94530096	2231 22
94530117	2120 09
94530122	2110 20
94530124	2410 15
94530125	2410 16
94530240	4650 16
94530242	4650 20
94530243	4650 22
94530261	1520 15
	2452 16
94530277	1532 08
94530294	1711 14
94530295	6220 22
	6350 04
94530312	1711 12
94530396	7610 13
94530507	6140 08
94535020	4950 18
94535022	4950 20
94535085	4530 11
94535098	6230 09
	6330 15
94535121	4130 03
94535122	4130 03
94535126	4440 03
94535131	4650 10
94535137	6330 19
	7211 17
	7221 15
94535162	7540 11
94535166	4420 12
	4530 16
	4620 15
94535210	4330 04
94535218	4330 02
94535246	4130 04
94535254	4130 04
94535263	3240 13
94535303	6350 08
94535310	4420 13
94535312	4440 06
94535319	4420 04
94535328	6350 09
94535383	4440 11
94535388	4520 21

НОМЕР ДЕТАЛИ	ПОЗИЦИЯ
94535447	4430 08
94535474	4330 01
94535488	4950 24
94535490	8340 23
94535508	3220 26
94535513	8340 20
94535521	4410 14
94535522	4650 08
94535543	5110 11
94535545	5110 05
94535560	5110 08
	5140 04
94535564	5140 03
94535568	5140 03
94535581	5110 15
	5140 10
94535591	5410 16
94535592	5410 04
94535596	7120 10
	7121 10
	7130 15
94535597	5220 16
94535598	5220 12
94535599	5220 14
94535639	9110 05
94535647	9110 03
94535651	9110 02
94535659	6510 13
94535675	1310 23
94535678	1311 10
94535679	1210 12
94535684	1230 13
94535687	1311 09
94535696	1530 07
	1531 09
94535778	4330 07
94535807	3910 11
94535811	4420 14
	4620 14
94535930	4520 05
94580001	5140 09
94580013	1230 06
94580015	1230 04
94580016	3220 23
94580023	4510 03

НОМЕР ДЕТАЛИ	ПОЗИЦИЯ
94580031	1760 29
94580033	3250 18
94580051	6660 04
94580057	3250 07
94580061	1310 05
94580066	4440 09
94580067	1210 02
94580070	3240 05
94580175	1410 04
	1411 04
94580411	1311 15
94580413	1321 11
94580496	5410 14
94580501	6220 08
	6320 06
94580505	4520 12
94580509	1330 02
	1331 02
	1332 02
94580510	1230 19
94580511	1110 02
94580512	3270 17
94580514	2130 07
94580518	3250 04
94580521	4530 04
94580523	1210 11
94580525	3250 10
94580526	1230 12
94580530	1680 02
	1681 04
94580532	4420 02
	4430 10
94580536	1210 07
94580537	1310 06
94580543	3230 04
94580553	3270 12
94580557	3270 15
94580565	1310 10
94580569	1210 10
94580577	3260 13
94580579	3260 23
94580584	3260 08
94580587	3230 34
94580588	3230 30
94580601	1230 31

НОМЕР ДЕТАЛИ	ПОЗИЦИЯ
94580614	3230 06
94580619	6110 05
94580621	3260 20
94580623	3230 46
94580629	3250 23
94580632	3260 24
94580634	3240 12
94580638	3230 42
94580641	3250 08
94580643	1230 20
94580644	5620 03
94580647	4430 14
94580652	3230 17
94580655	1310 12
94580660	4140 11
94580665	1320 08
94580674	3260 26
94580675	3230 37
94580684	5620 03
94580702	5620 03
94580706	3230 12
94580711	3910 09
94580738	1310 14
94580740	1220 04
94580745	3230 07
94580747	3230 41
94580749	3910 07
94580752	3230 21
94580754	3230 23
94580756	1711 13
94580766	3260 10
94580769	3230 31
94580776	5410 12
94580787	3260 19
94580792	1410 09
94580796	3220 18
94580799	3230 47
94580801	3230 35
94580802	3230 14
94580806	3230 20
94580807	3230 33
94580808	3230 32
94580812	3260 02
94580813	3260 05
94580817	1230 18

НОМЕР ДЕТАЛИ	ПОЗИЦИЯ
94581047	1751 01
94581053	1521 05
94581067	6110 05
94581082	8110 01
94581085	6230 07
94581086	6230 07
94581088U00	5330 06
94581090	6220 11
	6320 12
94581095	6330 16
94581096	6330 16
94581104	6640 03
94581104U10	6640 03
94581105	6640 03
94581105U10	6640 03
94581111	8340 09
94581116	4320 06
94581153	4820 01
94581155	4950 04
94581156	4950 30
94581157	8230 01
94581171	2220 01
94581172	2460 23
94581178	6110 09
94581185	8210 01
94581185U00	8210 01
94787845	5410 11
94787867	1220 02
94788122	4150 02
94788146	5620 03
94788146U	5620 03
94797384	4330 02
94797406	1230 30
94797519	5220 09
94797520	5220 15
94798143	6640 06
94798144	6640 06
94798333	6660 01
94798341	9110 05
94798375	5430 04
94798995	9110 08
94817288	9110 06
94817289	9110 07
94827700	6710 03
94836718	6230 10

Содержание

ИДЕНТИФИКАЦИЯ НОМЕРА ДЕТАЛИ

НОМЕР ДЕТАЛИ	ПОЗИЦИЯ
94837756	1711 06
94837973	6520 09
96077555	6710 04
96077679	5220 11
96078024	6510 08
96078088	4190 12
96079050	6410 18
96079051	6410 18
96079089	1410 10
	2450 01
96079099	6450 02
96079170	3220 11
96079828	2460 21
96080351	6520 01
96081644	2110 06
96081644U00	2110 06
96081645	2110 06
96081645U00	2110 06
96081950	2460 16
96081952	2460 17
96081955	2460 25
96081975	1220 01
96081989	6140 13
96082252	1220 02
96082625	2452 20
96082859	6630 01
96082860	6630 01
96084288	6510 10
96084288U00	6510 10
96084713	7330 12
96084713-A	7330 12
96084714	7330 12
96084714-A	7330 12
96084838	6220 02
	6320 02
96084963	6520 10
96084965	6520 11
96098514-A	2110 10
96098575	1530 01
96098915	6230 02
96098915U	6230 02
96098916	6230 02
96098916U	6230 02
96098917	6330 02
96098917U	6330 02
96098918U	6330 02
96099117	6640 06
96099118	6640 06
96099787	2460 10
96099946	4320 10
96100599	1230 11
96100601	1530 02
96100612	6450 10
96100626	5310 01
96101189-A	5410 01
96101290	1210 08
96101489	1220 09
96101972S	4510 11
96103034	1311 02
96103035	1311 02
96103075	1311 34
	1521 18
96103079	1411 06
96103111	1521 15
96103209	1521 12
96103214	1321 10
96103224	1521 08
96108005	3240 07
96108006	3230 36
96108125	3270 11
96109847	7610 11
96109847U00	7610 11
96109847U10	7610 11
96110493	1710 03
96110625	2130 08
96111103	2130 06
96114066	1411 09
96114251	6130 10
96114251U00	6130 10
96115666	4330 09
96115804	5330 09
96116018	2450 04
	8350 03
96116223	5620 03
96116761	7530 08
96119294	6640 09
96119294-A	6640 09
96119295	6640 09
96119295-A	6640 09
96121015	7110 21
96122349	6420 06
96122364	8340 02
96122454	2120 07
96123311	5310 03
96124096	2451 04
96125058	6320 07
96125058-A	6320 07
96125128	7540 03
96125130	7540 06
96125740	5410 09
96125839	7110 05
	7111 05
	8110 11
96129521	6660 05
96129839	4150 09
96129918	4940 07
96129919	4940 07
96130367	4440 18
96130367U00	4440 18
96130368	4440 01
96130368-A	4440 01
96130368U00	4440 01
96130396	2120 14
96130566	2410 08
96130567	2410 07
96130723	1712 06
	1713 06
96130789	1411 10
	2451 01
96130790	2451 02
	2510 07
96130851	1111 03
96130857	2230 24
	2410 24
	8340 31
96130859	2230 26
96130866-A	1720 23
96130880	1411 08
96130992	1681 05
96131479	2220 12
96133096	4140 08
96133097	4140 09
96133379	4950 22
96133397	3910 02
96133542	4820 01
96133544	4820 04
96133618	8340 12
96133710	4950 10
96133710-A	4950 10
96133711-A	4950 04
96133756	6660 09
96133759	4950 30
96133760	4950 07
96133781	3910 05
96133860	4950 14
96133861	4950 16
96133890	4950 06
96133891	4950 05
96134213	6150 06
96134458	6730 06
96134555	8230 01
96134555-A	8230 01
96134779	7610 09
96134779-B	7610 09
96134779U00	7610 09
96134783	5620 03
	6350 11
96135434	7530 03
96137563	7320 01
96138063	5310 05
96138337	7110 12
96138338	7110 12
96138526	2510 02
96139908	5310 07
96143112	1681 01
	1682 01
96143163	1521 11
96143171	1220 01
96143191	2110 19
96143211	2130 18
	2451 03
96143221	2410 01
96143222	2410 05
96143223	2410 09
96143223U00	2410 09
96143225	2410 14
96143225U	2410 14
96143351	1530 03
96143374	2230 22
96143375	2230 25
96143390	1411 09
96143400	2230 13
96143402	2230 14
96143449	2230 27
96143508	2410 11
96143555	1531 04
96143564	1520 02
96143583	2230 16
96143585	1410 01
96143641	1410 15
96143667-A	1520 01
96143772-A	2460 28
96143784	2410 22
96143784U	2410 22
96143791	2410 10
96143791U00	2410 10
96143801	2410 04
96143824	2230 17
96143828	2410 19
96143828U00	2410 19
96143857	2450 02
	2510 07
96143870	1240 03
96143934	2120 12
96143939	1680 03
	1681 03
96143951	2230 18
96144011	2410 12
96144033	2410 20
96144036	2130 19
96144037	2130 18
	2450 03
96144104	2410 18
96144289	2120 11
96144431	1311 22
96144520	1330 11
96144542	2130 09
96144553	2130 02
96144555	2230 02
	2231 02
96144564	4440 13
96144660-A	1320 03
96144690	2110 04
96144733	4410 12
96144733U00	4410 12
96144747	2220 02
96144747U	2220 02
96144748	2220 01
96144748-A	2220 01
96144758	2130 22
96144836	2130 25
96144837	2220 04
96144837U	2220 04
96144847	2210 01
96144852	2231 01
96144864	2460 23
96144864-B	2460 23
96144864U	2460 23
96144874	3220 20
96144906	2230 15
96144932	1130 03
96144933	1130 02
96144934	1130 02
96144965	2220 06
96144965U30	2220 06
96144976	2220 05
96145688	2451 05
96146071	4610 01
96146071-A	4610 01
96146555	6220 04
	6320 03
96146777	7140 06
96146791	4130 13
96147918	7140 06
96147987	5710 09
96148356	6220 16
	6320 17
96148970	2230 11
96149405	5330 02
96156054	7210 07
	7220 13
96156232	5220 16
96156393	4430 02
96156394	6150 03
96156451	7610 18
96156451U00	7610 18
96156453	7610 21
96156453U00	7610 21
96156465	6630 05
96156609	7520 06

Содержание

ИДЕНТИФИКАЦИЯ НОМЕРА ДЕТАЛИ

НОМЕР ДЕТАЛИ	ПОЗИЦИЯ
96157320	3230 05
96157429	3240 03
96157516	6520 02
96157596	8220 06
96157597	8220 07
96157599	6150 02
96157601	4420 15
96157606	4420 01
96157613	4410 09
96157626	4410 03
96157629	4410 05
96157634	4420 08
96158346	8330 10
96158627	7560 03
96158627U00	7560 03
96159017	4410 01
96159108	4410 04
96159109	4410 15
96159544	4320 10
96159550	6220 03
	6320 23
96160018	7130 08
96160451	4410 03
96160618-A	4110 02
96160961	7610 10
96160961U00	7610 10
96161296	4650 13
96161298	4650 13
96161880	3240 11
96161986	9110 01
96162022	7610 23
96162022U00	7610 23
96162090	2410 26
96162093	6130 07
96162156	5420 02
96162249	4130 05
96162279	4410 14
96162636	6660 01
96162637	6660 01
96163106	7210 08
96163106-A	7210 08
96163237	7220 10
96163237-B	7220 10
96163238	7220 10
96163238-B	7220 10
96163646	6220 13
	6320 14
96163748	7211 12
96163753	7211 06
96163754	7211 06
96163757	7211 10
96163758	7211 10
96163761	7211 07
96163762	7211 07
96163786	7211 04
	7221 04
96163806	7221 06
96163808	7221 10
96163991	6630 03
96164303	5410 03
96164303-B	5410 03
96164823	8340 01
96164857	4510 13
96164864	2220 11
96164922	7130 10
96165004	7530 05
96165006	7530 05
96165016	4410 19
96165425	8110 14
96165427	8110 06
96165484	8110 06
96165505	4610 01
96165506	3910 08
96165610	6220 06
96165610U00	6220 06
96165611	6220 06
96165611U00	6220 06
96165612	6320 08
96165612U00	6320 08
96165705	8110 17
96165748-A	8220 01
96165875	7330 06
96165877	7330 06
96166361	7530 01
96166362	7530 04
96166615	7140 14
96166624	4530 03
96166625	4530 06
96166714	8350 07
96166792	7210 14
96166793	7220 09
96166793U00	7220 09
96167007	7530 01
96167008	7530 04
96167012	7520 16
96167014	7520 16
96167291	7520 15
96167292	7520 15
96167322	4190 21
96167347	5420 05
96167538	8230 09
96167631	6660 08
96167632	6660 08
96167833	6330 17
	7211 16
	7221 14
96167839	6330 18
	7211 18
	7221 16
96167856	6750 03
96167933	8340 19
96167964	4410 07
96168058	6510 11
96168386	7140 04
96168386U00	7140 04
96168386U01	7140 04
96168589	7520 17
96168591	7520 17
96168676	6110 14
96168688	7120 06
	7121 06
96168694	7120 03
	7121 03
96168696	7120 04
96168697	7120 11
96168699	8220 05
96168726	7120 02
	7121 02
96168728	7120 07
96168728U00	7120 07
96168729	7120 08
96168770	7530 02
96168875	7540 08
96168875U00	7540 08
96168957	6140 01
96168959	6140 03
96168961	6140 01
96168983	6230 08
96168984	6230 08
96169002	6410 11
96169003	6410 11
96169006	6410 12
96169007	6410 12
96169038	6210 02
96169039	6210 02
96169052	6210 01
96169053	6210 01
96169070	6420 12
96169070U	6420 12
96169071	6420 01
96169094	3270 09
96169117	6220 07
96169117U00	6220 07
96169118	6320 05
96169118U00	6320 05
96169394	3270 01
96169523	4320 07
96169541	7210 20
96169555	6220 21
96169555U00	6220 21
96169572	6110 01
96169589	6110 07
96169590	6110 10
96169593	6110 08
96169594	6110 06
	6440 10
96169595	6130 09
96169602	6440 01
96169620	6440 11
96169621	6450 04
96169621U10	6450 04
96169622	6450 03
96169622U00	6450 03
96169623	6440 06
96169623U	6440 06
96169623U10	6440 06
96169624	6440 06
96169624U	6440 06
96169624U10	6440 06
96169636	6130 01
96169645	6130 03
96169646	6140 11
96169647	6140 11
96169659	6640 01
96169659U10	6640 01
96169660	6640 07
96169672	6330 14
96169673	6330 14
96169762	6720 02
96169919	7110 15
96169983	7550 02
96169983U00	7550 02
96169984	7550 02
96169984U00	7550 02
96175281	4330 10
96175303	6110 02
96175304	6110 02
96175343	5110 01
96175344	5110 01
96175349	5110 07
96175350	5110 07
96175353	5110 10
96175354	5110 10
96175444	4320 04
96175535	5310 08
96175536	5310 09
96175539	5310 02
96175540	5310 02
96175582U00	7110 24
96175586	5140 01
96175587	5140 01
96175614	7210 15
96175616	7210 15
96175625	6230 01
96175625U	6230 01
96175626	6230 01
96175626U	6230 01
96175627	6330 01
96175627U	6330 01
96175628	6330 01
96175628U	6330 01
96175639	6750 01
96175640	6750 01
96175641	6750 06
96175642	6750 06
96175740	6230 14
96175741	6230 14
96175742	6330 21
96175844	3250 16
96175852	6710 06
96175852U	6710 06
96175873	5710 11
96175877	5710 12
96175880U00	5710 01
96175902	6220 15
	6320 16
96175950	7120 09
	7121 09
96176106	6440 08
96176117	6730 03
96176118	6730 03
96176126	6720 15
	6730 30
96176147	6720 06
96176147U00	6720 06
96176148	6720 06
96176148U00	6720 06
96176239	4950 31
	8340 25
96176241	6110 04
96176241U	6110 04
96176244	6110 09
96176249	6140 07
96176249U00	6140 07
96176250	6140 07
96176250U00	6140 07
96176252	4130 05
96176262	6720 04
96176263	6720 03
96176264	6720 03
96176268	6730 19
96176269	6730 18
96176270	6730 21
96176289	5220 04
96176298	5220 05
96176300	5220 06
96176302	5220 06
96176304	5220 07
96176306	5220 07
96176308	5220 01

Содержание

ИДЕНТИФИКАЦИЯ НОМЕРА ДЕТАЛИ

НОМЕР ДЕТАЛИ	ПОЗИЦИЯ
96176436	8340 23
96176526	5410 08
96176526U10	5410 08
96176526U20	5410 08
96176555U1	6440 04
96176623	5220 03
96176624	5220 02
96176626	5220 02
96176638	4430 01
96176906-A	6410 02
96176907-A	6410 02
96177281	6730 27
96177316	6110 13
96177324	6130 04
96177403	6640 01
96177403U10	6640 01
96177428	4130 02
96177469	8340 22
96177471	7610 03
96177477	7330 19
96177604	1311 20
	1520 05
96177611	6150 11
96177619	6150 08
96177619U00	6150 08
96177620	6150 08
96177620U00	6150 08
96177699	4430 11
96178043	7210 08
96178189	4530 08
96178205	7110 01
96178428	6730 05
96178464	6350 01
96178464U00	6350 01
96178465	6350 01
96178465U00	6350 01
96178466	6350 02
96178466U00	6350 02
96178546	8340 18
96178546U00	8340 18
96178549	8340 11
96178549U00	8340 11
96178550-A	8340 14
96178551	8350 11
96178575	6720 27

НОМЕР ДЕТАЛИ	ПОЗИЦИЯ
96178614	6420 05
96178698	6630 01
96178746	6150 05
96178751	9110 02
96178755	6150 01
96178852U00	7560 01
96178853	7560 01
96178853U00	7560 01
96178854	4150 17
96179002	4520 06
96179003	4520 06
96179071	7540 07
96179110	4130 06
96179111	5430 01
96179111U-1	5430 01
96179113	4520 01
96179116	4520 01
96179117	4520 19
96179118	4520 19
96179119	4520 18
96179130	4520 02
96179131	4520 02
96179132	4520 13
96179135	7210 18
	7220 11
96179137	7210 18
96179218	3260 22
96179220	3260 31
96179238	3250 17
96179241	3220 09
96179244	3250 19
96179248	3260 27
96179350	5110 09
96179489	4650 07
96179489U	4650 07
96179502	6630 01
96179527	6320 22
96179527U00	6320 22
96179528	6320 22
96179528U00	6320 22
96179609	6660 07
96179610	2230 12
	2231 12
96179692	6150 07
96179795	6230 12

НОМЕР ДЕТАЛИ	ПОЗИЦИЯ
96179805	6660 01
96179833	4320 10
96179844	4320 09
96179867	4510 01
96179868	4510 01
96179944	2510 04
96180035	2230 03
	2231 03
96180059	4420 11
96180069	2410 21
96180070	2410 22
96180070U	2410 22
96180071	2230 05
	2231 05
96180144	2460 15
96180147	2460 27
96180147-A	2460 27
96180229	2230 06
	2231 06
96180322	2230 01
96180322U	2230 01
96180324	1680 01
96180354	1331 35
96180401	2410 23
96180419	2110 16
96180420	2110 16
96180476	2130 01
96180477	4410 10
96180483	2110 02
96180561	2110 22
96180562	2110 21
96180615	1681 02
96180642	1320 07
	1330 07
96180643	2110 15
96180730	1210 02
96180731	1311 07
96180732	1310 04
	1311 08
96180752	4410 11
96180782	2210 01
96180782U	2210 01
96180801	2410 18
	2450 07
96180817	3910 03

НОМЕР ДЕТАЛИ	ПОЗИЦИЯ
96180851	3260 04
96180853	3260 09
96180854	3260 07
96180859	3250 05
96180863	2230 23
96180868	2230 28
96180872	2220 03
96180917	3260 29
96180918	2130 21
96180925	8330 01
96180940	8330 04
96180956	8330 02
96181124	1521 01
96181193	4190 15
96181207	1530 02
96181209	1240 01
96181214	1331 09
96181215	1331 09
96181217	1310 22
96181218	1311 25
96181219	2410 19
96181229	2122 02
96181234	2122 05
96181254	4190 09
96181303	1531 06
96181318	1320 05
96181438	4440 18
96181438U00	4440 18
96181445	2130 19
96181508	1310 07
	1311 21
96181584	2231 13
96181627	1330 19
96181631	3220 17
96181633	4440 20
96181638	4420 03
96181640	1411 01
96181655	2120 03
96181808	2230 08
	2231 08
96181814	2220 09
96181843	1320 01
96182007	1130 01
96182037	2460 10
96182117	5220 17

НОМЕР ДЕТАЛИ	ПОЗИЦИЯ
96182236	1530 03
96182488	2130 12
96182489	2120 15
96182606	1321 10
96182631	1522 18
96182634	1310 07
	1311 21
96182805	1311 12
96182806	1311 11
96182808	1311 26
96182886	1331 09
96182888	1331 09
	1332 09
96182931	1310 01
96182933	1310 08
96182950	1330 04
96182951	1330 16
96182952	1330 15
96182975	3910 01
96183095	1411 02
96183118	1520 02
96183134	4110 01
96183135	4110 02
96183161	4310 01
96183165	2410 01
96183165U00	2410 01
96183235	1330 24
	1331 32
96183311	2122 06
96183314	1320 09
96183351	1331 18
96183353	1330 14
96183707	3220 01
96183711	1530 04
96183738	3270 05
96183739	3270 06
96183757	4410 13
96183757U10	4410 13
96183827	2460 04
96183953	2110 23
96183955	4330 08
96183990	3220 06
96184082	1332 04
96184228	1410 08
96184236	4440 01

НОМЕР ДЕТАЛИ	ПОЗИЦИЯ
96184261	2460 08
96184324	2230 07
	2231 07
96184335	1331 36
96184340	1530 01
	1531 01
96184348	1210 01
96184353	1220 10
96184413	2460 14
96184460	1410 06
96184471	1410 16
96184568	1410 01
96184588	2510 11
96184627	2231 14
96184650	2110 01
96184695	1230 23
96184759	1411 08
96184800	1331 04
96184840	2460 01
96184861	1331 06
96184880	2130 14
96184906	2130 10
96184941	1220 01
96184979	1220 10
96184986	1521 09
96184987	1520 07
96184997	1311 17
96185065	8340 19
96185065U00	8340 19
96185076	8340 20
96185078	8340 17
96185142	7110 13
96185191	4130 01
96185192	4130 01
96185240	7560 01
96185252	7560 02
96185252U00	7560 02
96185253	7560 04
96185253U00	7560 04
96185711	7130 17
96185777	4190 20
96185973	4150 04
96185991	6730 12
96186070	6720 01
96186538	5430 04

Содержание

ИДЕНТИФИКАЦИЯ НОМЕРА ДЕТАЛИ

НОМЕР ДЕТАЛИ	ПОЗИЦИЯ
96186652	7210 03
	7211 02
	7220 03
	7221 02
96186652U00	7210 03
	7211 02
	7220 03
	7221 02
96186873	5610 02
96186883	7110 24
96186918	6110 10
96186920	6130 05
96186921	5310 06
96186925	6440 09
96186925U	6440 09
96186937	6150 10
96186962	6650 03
96186975	5710 05
96186975U10	5710 05
96186978	5710 05
96186978U00	5710 05
96186978U10	5710 05
96186978U50	5710 05
96186979	5710 05
96186979U10	5710 05
96187087	5610 08
96187088	5610 08
96187089	5610 09
96187092	5610 10
96187093	5610 10
96187222	7211 03
96187223	6320 21
96187223U	6320 21
96187259	6660 01
96187259U11	6660 01
96187264	4820 03
96187410	5140 01
96187411	5140 01
96187426	4130 01
96187427	4130 01
96187434	4140 12
96187435	4140 12
96187436	4140 12
96187438	4140 15
96187439	4140 15

НОМЕР ДЕТАЛИ	ПОЗИЦИЯ
96187482	5430 01
96187482U-1	5430 01
96187507	8330 09
96187730	6410 01
96187732	6410 01
96187752	6440 05
96187753	6440 05
96187754	6440 04
96187755	6440 04
96187780	5410 12
96187850	6150 12
96187850U00	6150 12
96187898	7130 06
96187898-A	7130 06
96187932	7540 01
96187936	7540 04
96187970	6730 08
96189010	7140 07
96189168	4520 01
96189264	7610 04
96189265	7610 04
96189337	7610 19
96189337U00	7610 19
96189430	5710 08
96189497	7140 02
96189499	7140 09
96189504	7140 08
96189504U00	7140 08
96189506	7140 01
96189518	7140 13
96189536	7120 01
96189538	7130 01
96189539	5430 05
96189541	7130 02
96189543	8110 08
96189551	8110 07
96189564	8110 02
96189568	8110 18
96189572	8110 03
96189582	7110 09
96189584	5430 06
96189586	7110 10
96189586U	7110 10
96189590	7110 17
96189705	6230 12

НОМЕР ДЕТАЛИ	ПОЗИЦИЯ
96189816	7210 01
96189818	7210 01
96189841	7210 16
	7220 08
96190676	8340 30
96191007	8210 01
96191007-A	8210 01
96191021	6320 23
96191030	5110 03
96191175U	7210 06
96191181	7210 09
96191184	7210 10
96191187	7210 05
96191270	7220 01
96191272	7220 01
96191356	7550 10
96191356U00	7550 10
96191357	7560 05
96191477	7220 06
	7221 10
96191479	7220 06
96191485	7220 07
96191517	7330 01
96191517U00	7330 01
96191518	7330 01
96191518U00	7330 01
96191528	7330 23
96191534	7320 02
96191537	7320 04
96191540	7310 01
96191540U00	7310 01
96191542	7310 03
96191542U00	7310 03
96191544	7330 05
96191544U00	7330 05
96191545	7330 05
96191545U00	7330 05
96191549	7330 11
96191551	7330 11
96191560	7330 14
96191561	7330 14
96191564	7310 04
96191565	7310 05
96191566	7310 05
96191587	7330 16

НОМЕР ДЕТАЛИ	ПОЗИЦИЯ
96191746U	6520 06
96191787	7330 20
96191788	7330 20
96191807	8320 01
96191820	7220 12
96191821	7220 12
96191890	4150 20
96191890U	4150 20
96192052	5330 04
96192053	5330 01
96192077	3220 27
96192088	5330 08
96192165	7560 06
96192165U00	7560 06
96192166	7560 06
96192166U00	7560 06
96192221	6730 24
96192222	6730 24
96192224	6730 25
96192229	6730 26
96192335U00	5430 03
96192536	5710 05
96192536U10	5710 05
96192540U00	5710 05
96192540U50	5710 05
96192576	6610 01
96192576U	6610 01
96192577	6610 01
96192577U	6610 01
96192578	6610 02
96192578U	6610 02
96192579	6610 02
96192579U	6610 02
96192580	6610 03
96192580U	6610 03
96192581	6610 03
96192581U	6610 03
96192754	7130 07
96193051	6430 05
96193052	6430 05
96193165	5110 18
96193166	5110 18
96193237	7320 02
96193241	7610 06
96193250	7610 06

НОМЕР ДЕТАЛИ	ПОЗИЦИЯ
96193361	8330 03
96193915	6630 01
96193918	6630 01
96194118	6450 01
96194118U00	6450 01
96194124	5620 04
96194215	7530 01
96194217	7530 04
96194811	7110 22
96207852	6130 12
96207854	6450 06
96207854U00	6450 06
96208090	6140 01
96208280	4830 01
96208349	5710 08
96208428	8330 06
96208508	8340 21
96208536	7330 22
96208540	7330 27
96208781	1760 01
96208831	5110 14
96208850	5620 04
96208949	8110 15
96209251	6710 01
96209264	6650 01
96209433	8330 05
96209494	7210 17
96209530	6220 20
96209530U	6220 20
96209531	6220 20
96209531U	6220 20
96209546	6220 01
96209547	6220 01
96209560	6350 13
96209561	6320 01
96209562	6320 01
96209679	6660 02
96209680	6660 02
96209681	6660 02
96209682	6660 02
96209683	6660 02
96209684	6660 02
96209685	6660 02
96209686	6660 02
96209687	6660 02

НОМЕР ДЕТАЛИ	ПОЗИЦИЯ
96209689	6660 02
96209690	6660 02
96209691	6660 02
96209715	6660 02
96209716	6660 02
96209717	6660 02
96209718	6660 02
96209719	6660 02
96209720	6660 02
96209721	6660 02
96209722	6660 02
96209723	6660 02
96209724	6660 02
96209725	6660 02
96209791	6660 10
96209792	6660 06
96209793	6660 05
96209919	4810 02
96210247	5710 08
96210247U01	5710 08
96210248	5710 08
96210343	7110 20
96210343U00	7110 20
96210349	5410 05
96210692	7510 01
96210738	6520 04
96210780	7210 06
96210915	7550 01
96210915U00	7550 01
96210916	7550 01
96210916U00	7550 01
96210943	6150 04
96210998	6350 03
96210998U00	6350 03
96211046	7610 17
96211047	7610 19
96211048	7610 16
96211049	7610 16
96211050	7610 18
96211051	7610 18
96211052	7610 20
96211054	7610 21
96211085	6520 05
96211085U00	6520 05
96211086	6520 06

Содержание

ИДЕНТИФИКАЦИЯ НОМЕРА ДЕТАЛИ

НОМЕР ДЕТАЛИ	ПОЗИЦИЯ
96211220	6650 05
96211240	4190 17
96211361	6230 14
96211362	6230 14
96211473	6220 18
	6320 19
96211474	6220 18
	6320 19
96211475	6220 18
	6320 19
96211475U00	6220 18
	6320 19
96211487	6220 18
	6320 19
96211487U00	6220 18
	6320 19
96211531	6330 08
96211764	8340 30
96211884U00	5430 01
96211936	5710 01
96211936U00	5710 01
96212266	7140 16
96212321	4512 01
96212322	4512 01
96212323	4650 06
96212323U	4650 06
96212527	7330 25
96212528	7330 26
96212529	7330 24
96212576	6330 06
96212626	2231 11
96212676	8220 05
96212676U00	8220 05
96212678	8220 01
96212678U00	8220 01
96212687	7510 01
96213038	8340 22
96213551	2510 04
96213551U00	2510 04
96213632	6230 03
96213633	6230 03
96213905	7550 17
96213926	8340 04
96213954	5710 02
96213966	5710 02

НОМЕР ДЕТАЛИ	ПОЗИЦИЯ
96213993U00	5710 04
96213993U50	5710 04
96213994	5710 04
96213994U00	5710 04
96213994U50	5710 04
96214029	3220 22
96214313	7130 02
96214620	6330 03
96214621	6330 03
96214727	7610 03
96214737	7330 18
96214814	9110 03
96215251	7520 13
96215252	7520 13
96215253	7520 10
96215254	7520 10
96215255	7520 12
96215256	7520 12
96215257	7520 09
96215326	4430 07
96215527	5710 03
96215546	5710 06
96215546U10	5710 06
96215547	5710 06
96215547U10	5710 06
96215551	4810 05
96215553	4810 06
96215685	2450 05
96215709	4130 09
96215991	3220 01
96216226	8340 11
96216318U00	6150 01
96216355	4150 02
96216453	3220 01
96216628	6730 01
96216629	6730 02
96216650	7330 02
96216659	7330 13
96216659U00	7330 13
96216660	7330 13
96216660U00	7330 13
96217130	6510 01
96217136	6520 08
96217136U00	6520 08
96217655U10	5410 05

НОМЕР ДЕТАЛИ	ПОЗИЦИЯ
96218397	4150 01
96218398	4150 01
96218399	4150 01
96218400	4150 01
96218413	4310 01
96218621	7610 17
96218621U00	7610 17
96218625	7610 16
96218625U00	7610 16
96218626	7610 16
96218626U00	7610 16
96218807	6420 07
96218833	7221 10
96218834	7220 06
96218835	7220 07
96219066	6510 11
96219275	7210 05
	7211 04
	7220 05
96219895	7520 04
96220180	7210 04
	7220 04
96220552	5610 05
96220561	7210 02
	7211 03
	7220 02
	7221 03
96220561U00	7210 02
	7211 03
	7220 02
	7221 03
96220785	7211 01
96220787	7211 01
96220793U	7211 01
96220795U	7211 01
96220913	7221 01
96220915	7221 01
96221086	4190 01
96221489	4190 20
96221989	5610 06
96222004	6650 06
96222013	6650 07
96222018	6710 02
96222265	2110 10
96222291	5610 07

НОМЕР ДЕТАЛИ	ПОЗИЦИЯ
96222348	3210 01
96222501	4950 07
96222507	8350 13
96222508	8350 13
96222776	5620 04
96222967	6520 03
96222969	6520 03
96223338	6460 01
96223338U	6460 01
96223338U10	6460 01
96223385	5420 01
96223606	7520 02
96223610	7520 02
96223616	7520 03
96223973	4910 06
96223997	6650 08
96224083	7520 14
96224085	7520 14
96224431	1740 01
96224495	7211 15
96224495U00	7211 15
96224496	7221 12
96224496U00	7221 12
96224500	7310 07
96224593	5710 01
96224625	6130 02
96224697	3220 11
96224794	4950 01
96224795	4950 02
96225023	3210 01
96225485	7221 01
96225486	7221 01
96225489U	7221 01
96225490U	7221 01
96225994	7610 02
96226100	4520 01
96226101	4520 19
96226103	4520 19
96226105	4520 18
96226110	4520 23
96226367	7610 01
96226514	8110 13
96226515	8110 13
96226729	6130 02
96226729U	6130 02

НОМЕР ДЕТАЛИ	ПОЗИЦИЯ
96226897U	6720 26
96226898	6730 04
96226898U	6730 04
96226974	4530 01
96227510	5410 01
96227511	5410 01
96227733	7520 15
96227734	7520 15
96227934	5710 02
96227935	5710 02
96227936	5710 02
96227942	5710 02
96227943	5710 02
96227945	5710 02
96227952	5710 07
96227953	5710 07
96227958	5710 07
96228484	1310 21
	1720 22
96229091	4110 01
96229092	4110 02
96230714	4150 18
96230930U00	5710 07
96230933U00	5710 07
96230934	4440 19
96230935	2110 09
96230939	5710 09
96231635	6140 03
96231864	6350 05
96231864U00	6350 05
96231865	6350 05
96231865U00	6350 05
96231865U50	6350 05
96232071S	1220 06
96232141	6650 04
96232204	5110 01
96232205	5110 01
96232667	3260 04
96232668	3260 09
96232839	7520 18
96233409	1711 08
96233410	1711 09
96233411	1711 10
96233412	1711 11
96233457	8230 07

НОМЕР ДЕТАЛИ	ПОЗИЦИЯ
96233606	5710 03
96233943	4950 03
96233947	4950 02
96234169	4830 03
96234256	7330 25
96234257	7330 26
96234258	7330 24
96234259	7330 27
96234339	4512 01
96234340	4512 01
96234363	5330 01
96234616	1520 10
96234617	1520 11
96235858	6720 01
96235956	6220 15
	6320 16
96237429	6440 07
96237484U	7540 04
96237528U	7540 01
96237535U	7510 01
96237536U	7510 01
96237724	7120 12
96237724U	7120 12
	7121 12
96237805U	7210 01
96237806U	7210 01
96237809	7210 01
96237810	7210 01
96237817U	7220 01
96237818U	7220 01
96237820	7220 01
96237822	7220 01
96238001	2410 17
96238441U00	7520 19
96238442U00	7520 19
96238463U00	7540 05
96238475U00	7540 02
96238500	7520 02
96238501	7520 02
96238502	7520 03
96238511	7520 11
96238512	7520 11
96238513	7520 08
96238514	7520 08
96238518	7520 05

Содержание

ИДЕНТИФИКАЦИЯ НОМЕРА ДЕТАЛИ

НОМЕР ДЕТАЛИ	ПОЗИЦИЯ
96238562	7530 01
96238795	3270 02
96238822	5710 04
96238822U00	5710 04
96238822U50	5710 04
96238825	5710 10
96238827	5710 04
96238827U00	5710 04
96238827U50	5710 04
96239386	4950 01
96239389	4950 02
96239593	5220 01
96239593U00	5220 01
96241607	3260 22
96241670	8230 06
96241673	2450 04
	8350 03
96241987	4330 02
96242010	6150 10
96242016	6520 02
96242016U	6520 02
96242228	1520 08
96242229	1520 14
	2450 07
96242363	5110 01
96242364	5110 01
96242465	7330 02
96242579	3220 11
96242685	3230 02
96242687	3230 02
96242700	3270 02
96242705	3250 24
96242727	3230 22
96242762	3210 01
96242772	1410 10
	1411 10
96243090	3210 01
96243158	3270 14
96243159	3270 16
96243201	7130 06
96243271	7550 16
	7560 11
96243274	7550 08
	7560 07
96243284	7550 06

НОМЕР ДЕТАЛИ	ПОЗИЦИЯ
96243317	4620 07
96243426	4190 17
96243426U00	4190 17
96243477	4410 17
96243569	4120 01
96243576	4120 03
96243578	4120 05
96243579	4120 06
96244121U00	7610 20
96244259	5710 01
96244259U00	5710 01
96245057	5710 02
96245057U00	5710 02
96245058	5710 02
96245058U00	5710 02
96245063	5710 02
96245063U00	5710 02
96245064	5710 02
96245064U00	5710 02
96245071	5710 02
96245071U00	5710 02
96245095	6110 16
96246477	5710 04
96246477U00	5710 04
96246477U50	5710 04
96246571	6730 01
96246675	4150 18
96246675U00	4150 18
96247398	5410 15
96248566	8220 05
96249401	4320 01
96250541	4830 25
96250542	4830 23
96251078	4950 02
96251135	4110 01
96251136	4110 02
96251717	3240 08
96251748	9110 04
96252547	1740 01
96252551	1740 01
96252907	4810 02
96252907U00	4810 02
96252907U10	4810 02
96252907U20	4810 02
96253527	1410 12

НОМЕР ДЕТАЛИ	ПОЗИЦИЯ
96253530	1411 12
	1412 14
96253542	1332 32
96253544	1332 42
96253545	1210 13
96253548	1311 35
96253552	1522 23
96253555	1711 01
96253597	1412 12
96256592	5610 09
96256603	2220 11
96256603U00	2220 11
96256603U10	2220 11
96257802	4120 01
96257804	4120 01
96258337	2510 01
96258344	2510 01
96258345	2510 01
96264738	3270 13
96265216	8340 01
96265216U00	8340 01
96267421	7330 03
96267422	7330 03
96267423	7330 04
96267424	7330 04
96269840	6710 01
96273700	4512 01
96273701	4512 01
96273708	4512 02
96273776	3910 10
96275016	4940 01
96275018	4940 03
96275019	4940 03
96276354	1522 37
	2510 05
96276357	1410 21
96276368	1410 10
96276373	1410 06
96281689	1230 16
96281901	5710 07
96281901U00	5710 07
96281901U01	5710 07
96281901U02	5710 07
96281906	5710 07
96281906U00	5710 07

НОМЕР ДЕТАЛИ	ПОЗИЦИЯ
96282192	7330 20
96282192U10	7330 20
96282193	7330 20
96282193U10	7330 20
96282709	6750 01
96282709U00	6750 01
96282710	6750 01
96282710U00	6750 01
96282711	6750 06
96282711U00	6750 06
96282712	6750 06
96282712U00	6750 06
96282726	1681 07
96283970	5420 01
96284465	3210 01
96284467	3210 01
96284712	5710 09
96284818	8110 02
96284819	7140 01
96284820	7140 12
96284821	7140 16
96284822	7110 01
96285014	3220 05
96285355	7310 07
96285937	4130 02
96285938	4130 02
96286784	3110 02
96286860	1220 02
96287153	6440 01
96287792	2460 27
96288061	2110 01
96288061U	2110 01
96288064	2110 01
96288667	6130 04
96288667U00	6130 04
96288845U00	5710 02
96288850U00	5710 02
96288855U00	5710 02
96288934	6510 04
96288935	6510 04
96289605	4830 01
96290549	4310 01
96290550	4310 01
96291087	1311 35
	1521 19

НОМЕР ДЕТАЛИ	ПОЗИЦИЯ
96291269	5710 04
96291269U00	5710 04
96291269U50	5710 04
96292416	9110 01
96293025	2460 30
96293075	4410 15
96293957	2230 09
	2231 09
96297027	3270 08
96297161	5220 01
96297161U00	5220 01
96297162	5220 01
96297162U00	5220 01
96297178	4410 07
96297624	4830 01
96297630	8340 14
96298852	4950 25
96298951	3260 27
96304395	4950 08
96304396	4950 09
96305387	1711 07
96305524	3250 12
96312545	5620 05
96312545U	5620 05
96325829	1522 26
96332080	1310 24
96332081	1310 24
96332261	1412 11
96332660	3910 10
96333470	1520 12
96334066	1410 06
96334067	1410 21
96334068	1410 08
96334085	3250 09
96334595	1331 10
	1332 10
96334828	2452 11
96334830	2452 12
96335754	3270 11
96335925	1530 06
	1531 07
96335930	1520 06
96337259	3110 01
96337627	5330 08
96338664	6440 07

НОМЕР ДЕТАЛИ	ПОЗИЦИЯ
96341426	5310 02
96341429	5310 03
96341442	5310 04
96343034	3110 01
96343035	3110 02
96344925	4910 02
96345720U00	5710 01
96345730U00	5710 01
96348811	8340 14
96348811U00	8340 14
96348812	8340 21
96348812U00	8340 21
96348815	8340 17
96348815U00	8340 17
96348850	2510 08
96349302	2510 09
96350009	1311 01
96350011	1120 01
96350028	2120 01
96350032	2122 04
96350049	2110 11
96350064	2120 08
96350074	1332 20
96350078	2110 02
96350082	1331 37
96350088	1331 15
96350120	1220 01
96350147	2230 15
96350161	1230 02
96350164	1230 08
96350165	1230 07
96350166	1230 09
96350168	1332 19
96350171	1220 07
96350355	1220 02
96350469	1531 02
96350526	1331 14
	1332 14
96350550	1331 12
	1332 12
96350560	2410 27
96350582	2410 21
96350584	2410 17
96350585	1712 01
96350602	1520 13

Содержание

ИДЕНТИФИКАЦИЯ НОМЕРА ДЕТАЛИ

НОМЕР ДЕТАЛИ	ПОЗИЦИЯ
96350821	1532 06
96350912	1310 02
96350913	1310 02
96351031	1331 36
96351041	1230 33
96351051	1310 17
96351111	1330 19
	1331 27
96351119	1110 01
96351132	1110 01
96351137	1110 01
96351141	2460 09
96351141U00	2460 09
96351141U20	2460 09
96351141U60	2460 09
96351207	1210 06
96351255	1331 30
96351257	1330 22
96351470	1332 21
96351471	1332 25
96351480	1230 23
96351561	2122 01
96351563	2122 11
96351564	2122 03
96351565	2122 11
96351569	1110 01
96351570	1110 01
	1111 01
96351602	1321 01
96351626	1331 19
96351627	1331 22
96351628	1331 20
96351629	1331 23
96351630	1331 24
96351644	1711 03
96351648	1330 19
	1331 27
96351662S	1220 06
96351663S	1220 06
96351680	1230 32
	3220 29
96351738	1711 04
96351831	2460 24
96351969	1330 01
96351976	1310 01

НОМЕР ДЕТАЛИ	ПОЗИЦИЯ
96351981	1310 24
96351985	1210 08
96351995S	1220 06
96352111	1410 02
96352134	1210 09
96352407	1330 14
96352577	1311 30
	1521 14
96352593	2410 23
96352644	2230 16
96352648	1330 01
96352649	1331 01
96352650	1332 01
96352714	1330 12
	1331 28
	1332 28
96352739	1330 11
96352740	1331 17
	1332 17
96352766	1110 01
96352873	1331 28
96352877	1332 27
96352879	1230 09
96352886	1320 10
96352898	1332 09
96352947	1521 02
96353000	1321 16
96353002	1321 08
96353007	1321 13
96353012	8330 01
96353013	8330 01
96353019	1110 01
96353035	1311 13
96353128	1311 14
96353136	2220 05
96353136U10	2220 05
96353137U10	2220 13
96353138	2220 13
96353141	1410 02
96353235	1210 01
96353286	1311 16
96353301	1240 03
96376262	1311 31
96376263	1210 08
96376362	1311 17

НОМЕР ДЕТАЛИ	ПОЗИЦИЯ
96376396	1321 07
96376400	1311 17
96376569	1220 09
96377500	1530 06
96378805	1532 02
96378819	2452 09
96378828	2452 15
96378829	2130 18
96379381	8340 21
96385403	1220 07
96386763	1412 06
96386764	1412 26
96386886	1230 08
96386887	1230 07
96386934	1230 01
96388702	1311 03
96388703	1311 04
96389106	1220 01
96391433	1310 22
96393000	1532 10
96394947	1310 03
96395219	1311 03
96395220	1311 04
96395221	1230 30
96395381	4520 15
96395382	4520 15
96396101	4110 01
96396102	4110 01
96397185	3910 05
96397186	1321 03
96399220	2130 19
96400678U	6730 04
96400678U10	6730 04
96400679U	6720 26
96400679U10	6720 26
96400680U	6720 26
96400680U10	6720 26
96400923U	6610 02
96400923U10	6610 02
96400924U	6610 02
96400924U10	6610 02
96400925U	6610 03
96400925U10	6610 03
96400926U	6610 03
96400926U10	6610 03

НОМЕР ДЕТАЛИ	ПОЗИЦИЯ
96400927U10	6610 01
96400928U	6610 01
96400928U10	6610 01
96404292	6640 06
96404293	6640 06
96404294	6640 06
96404295	6640 06
96407526	8320 03
96407789	2452 10
96408135	1522 07
96408210	2130 26
96413100	1320 01
96415425	1320 03
96417847	4910 02
96417848	4910 01
96418965	1531 07
96418970	2460 31
96420303	2230 09
	2231 09
96423208	1520 01
96423883	6630 01
96423884	6630 01
96427688	2460 29
96428796	2230 08
	2231 08
96430344	1760 01
96430663	2510 01
96432537	5430 01
96434368	3260 30
96440081	1311 11
96444621	7520 06
96445043	4150 04
96445371	4150 01
96445372	4150 01
96446922	1311 01
96447043	4520 01
96450059	4440 18
96450249	1713 07
96450250	1713 08
96450251	1713 09
96450252	1713 10
96450253	1713 11
96452104	1522 19
96452342	1522 01
96453246	2460 31

НОМЕР ДЕТАЛИ	ПОЗИЦИЯ
96456153	1522 28
96456711	1331 01
96457802	1522 31
96458873	1230 30
96460002	1682 07
96461003	1240 05
96461006	1240 05
96461007	2451 07
96461130	1522 25
96461133	1522 10
96461137	1522 33
96473400	1311 25
96473698	1321 16
96474831	4110 02
96474834	4110 01
96474835	4110 02
96474846	4110 01
96474847	4110 01
96481061	4110 01
96481062	4110 02
96481064	4110 02
96481526	1532 01
96481528	1311 31
96481581	1230 23
96486813	1130 01
96487434	1210 01
96487696	1332 38
96489648	5140 12
96489856	4120 11
96490031	1230 27
96491676	5710 02
96491676U00	5710 02
96491677	5710 02
96491678	5710 02
96494264	1230 16
96494377	1321 03
96494976	2110 02
96496021	1111 01
96496022	1111 01
96496023	1111 01
96496024	1111 01
96496800	1713 03
96497547	6640 06
96497548	6640 06

НОМЕР ДЕТАЛИ	ПОЗИЦИЯ
96497550	6640 06
96507937	5220 19
96518875U	5420 07
96536649	2230 09
	2231 09
96540542	1741 01
96546997	6650 01
96549542	2452 05
96595389	2460 29
96595509	2460 08
96595509U00	2460 08
96595529	2510 02
96595575	2460 14
96595575U00	2460 14
96595608	2460 32
96595629	5710 01
96595634	5710 01
96595865	5710 03
96595865U00	5710 03
96813761	1111 01
96813762	1111 01
96813763	1111 01
96813764	1111 01
96814098	1332 18
96814870	1311 26
96814876	1210 01
96815480	1412 01
96820135	1230 11
96830500	1311 12
96840122	1311 13
96843888	7140 09
96865032	7610 04
96865033	7610 04
96865034	7330 02
96865035	7330 22
96865036	7330 25
96865037	7330 26
96865038	7330 24
96865039	7330 23
96865040	7330 06
96865041	7330 06
96887348	8340 14
96887348U00	8340 14
96887360	2231 13
96887361	2231 14

Содержание

ИДЕНТИФИКАЦИЯ НОМЕРА ДЕТАЛИ

НОМЕР ДЕТАЛИ	ПОЗИЦИЯ
96899978	2122 03
96899979	2122 05
96899983	2452 13
96899985	2130 01
96940368	2410 17
96940400	4440 01
96940668	2510 01
96940672	1111 01
96940806	3210 01
96941061	5710 03
96941062	5710 03
96941064	5710 01
96941066	5710 01
96941067	5710 02
96941068	5710 02
96941069	5710 02
96941070	5710 02
96941071	5710 15
96941152	2510 02
96941238	2460 08
96952015	8110 03
96954105	7211 16
	7221 14
96954106	7211 18
	7221 16
96954107	7210 02
	7211 03
	7220 02
	7221 03
96954108	7210 03
	7211 02
	7220 03
	7221 02
96954109	7210 04
	7211 05
	7220 04
	7221 05
96961656	1111 01
B0400075	9120 02
B0400240-4	9120 09
B0400625A	9120 07
B0400625B	9120 08
B0401004	9120 04
B0401013A	9120 01
B0401013V	9120 01

НОМЕР ДЕТАЛИ	ПОЗИЦИЯ
D3201000	1740 01
E3020021	5220 01
E3020051	5220 01
E3040011	7121 13
E3060010	2510 04
E3100021	5110 01
E3100022	5110 01
E3100121	5110 05
E3100131	5110 06
E3120011	5110 10
E3120111	5110 18
E3120121	5110 18
E3121011	5110 11
E3130111	5110 08
E3150011	5140 01
E3150021	5140 01
E3150111	5140 03
E3150121	5140 05
E3150131	5140 06
E3160011	5140 12
E3160111	5140 13
E3161001	5140 21
E3170011	5140 09
E3170111	5140 10
E3171001	5140 20
E3312011	5710 02
E3312022	5710 02
E3312033	5710 02
E3312044	5710 02
E3321001	5710 03
E3323055	5710 03
E3323066	5710 03
E3341002	5710 08
E3361011	5710 01
E3361022	5710 01
E3361033	5710 01
E3362211	5710 01
E3362222	5710 01
E3362233	5710 01
E3363311	5710 01
E3363322	5710 01
E3363333	5710 01
E3381001	7111 20
E3420011	7121 04
E3420021	7121 11

НОМЕР ДЕТАЛИ	ПОЗИЦИЯ
E3531010	5620 03
	6350 11
E3621011	5620 03
E3660012	5620 04
E3680001	5430 04
E3691001	5430 03
E3700010	5430 01
E3751100	7130 08
E3751110	7130 10
E3770001	5430 06
G3605000	4820 01
G3606000	4820 02
HP-9P-86019	2122 08
HP-9P-86020	2122 07
HR132836	8340 10
J3351001	6440 01
K90232239Y	1120 01
K90264937W	1320 10
K90375355W	3220 01
K96143557	1310 01
K96144045	1220 07
N/S(24)	3230 25
N/S(3)	4520 09
N/S(42)	3230 43
N/S(8)	3230 09
N/S(9)	4620 20
	8320 11
NP1013	1220 01
NP1014	1220 01
NP1015	1220 03
NP1016	1220 03
NP1020	1220 08
NP1021	1220 08
NP1025	6330 13
NP1026	6330 13
NP1072	8320 02
NP1147A	1710 04
NP1332	1710 04
NP1382	7330 03
NP1384	7330 03
NP1388	7330 04
NP1390	7330 04
NP1429	8320 20
NP1430	8320 19
NP1441	4520 23

НОМЕР ДЕТАЛИ	ПОЗИЦИЯ
NP896	1220 08
NP943	6230 07
NP944	6230 07
NP960	1220 03
S1140005	1140 01
S1220001	1220 01
S1220002	1220 01
S1220012	1220 08
S1220013	1220 08
S3031101	6720 02
S3031201	6720 01
S3031211	6720 04
S3031221	6720 06
S3031231	6720 06
S3031241	6720 27
S3031251	6720 27
S3031261	6720 03
S3031271	6720 03
S3032101	6720 02
S3032201	6720 01
S3041001	6730 01
S3041101	6730 02
S3041211	6730 05
S3041221	6730 03
S3041231	6730 03
S3041321	6730 24
S3041331	6730 24
S3052011	6710 06
S3052021	6710 07
S3083001	6450 12
S3101111	7111 01
S3101121	8110 19
S3101131	8110 19
S3101141	7111 25
S3101161	7111 13
S3101181	7111 24
S3101311	7121 01
S3101331	7121 14
S3101411	7111 21
S3102001	7130 01
S3111001	7111 09
S3111171	7111 11
S3111191	7111 11
S3112001	7111 10
S3131101	8110 06

НОМЕР ДЕТАЛИ	ПОЗИЦИЯ
S3132111	7111 22
S3133111	7111 23
S3134111	7111 22
S3141121	7130 02
S3261101	7140 01
S3262001	7140 02
S3262161	7140 08
S3263001	7130 06
S3263131	7130 07
S3264001	7140 12
S3264121	7140 13
S3264151	7140 14
S3341102	6650 03
S3341103	6650 05
S3341104	6650 04
S3341105	6650 03
S3341110	6650 05
S3341120	6650 04
S3341140	6650 03
S3585001	7210 03
	7211 02
	7220 03
	7221 02
S3585101	7210 02
	7211 03
	7220 02
	7221 03
S3615121	7210 06
S3615131	7210 09
S3615401	7220 01
S3615421	7220 01
S3615531	7220 12
S3615541	7221 06
S3615551	7220 12
S3615561	7221 06
S3615581	7220 10
S3615591	7220 10
S3617001	7210 01
	7211 01
S3617021	7210 01
	7211 01
S3617121	7211 06
S3617131	7211 06
S3617401	7221 01
S3617421	7221 01

НОМЕР ДЕТАЛИ	ПОЗИЦИЯ
S4510008	4512 05
S4510013	4512 03
S4511003	4512 03
S5110005	5110 16
S5110006	5110 17
S6460002	6460 07
S6460003	6460 02
S6460004	6460 03
S6460005	6460 03
S6460006	6460 04
S6460008	6460 05
S6460009	6460 06
S8220002	8220 08
S9120012	9120 13
SH110	9120 06
SP0137	6630 02
SP0138	6630 02
SP0167	6410 06
SP0244	8320 07
SP0246	8320 09
T3870011	8340 10
U/T-CLR-4L	9120 12
X96286783	3110 02
X96444839	3110 01

Содержание

КАТАЛОГ ЗАПАСНЫХ ЧАСТЕЙ

НЕКСИЯ

ПОДГОТОВЛЕН
ОТДЕЛОМ "АВТОСЕРВИС И ЗАПАСНЫЕ ЧАСТИ"
ЗАО "ДжиЭм Узбекистан"

700007, г. Ташкент, ул. М. Улугбека, 30
тел/факс: (998-71) 267-82-96, 267-88-01
e-mail: service@uzdw.com.uz
service2@uzdw.com.uz

Содержание